※本カタログに掲載されている製品や価格は4月13日より適応となります。

hansgrohe

ハンスグローエ総合カタログ 2020-2021

Meet the beauty of water.

Experience water like never before.

かつてない水との出会い

hg003

Content

Introduction はじめに

ショールーム・会社情報 …… hg005
ハンスグローエ社について …… hg006
革新を続けるハンスグローエの歴史 …… hg007
プロダクトデザイン …… hg008
環境への配慮と持続可能性について …… hg009
ハンスグローエの革新的なテクノロジー …… hg010
ハンスグローエの歴史は、イノベーションの歴史 …… hg012
オンラインコンテンツ …… hg014
最高のパフォーマンスによる究極のリラクゼーションを …… hg015
節湯水栓について …… hg017
ハンスグローエの施工事例 …… hg018

Bath & Basin 浴室・洗面

〈新製品〉
レインフィニティー …… hg022 NEW
〈シャワー〉
ハンドシャワー …… hg028
オーバーヘッドシャワー …… hg032
シャワーパイプ …… hg038
〈バス水栓〉
露出型バス水栓 …… hg048 NEW
埋込式バス水栓 …… hg050
リム付式バス水栓 …… hg055
ウォールバー …… hg056
グラブバー／ユニバーサルプロダクト …… hg058
シャワー取出口／ホルダー／ホース …… hg061
シャワーと埋込式バス水栓の組合例 …… hg063
〈洗面水栓〉
プラビダ …… hg068
メトロポール …… hg070
メトリス …… hg072
タリス S …… hg074
タリス E …… hg076
タリスセレクト …… hg078
フォーカス …… hg079
ロギス …… hg080
アクセサリー …… hg082

Kitchen キッチン

アクノセレクト M81 …… hg086 NEW
M71 …… hg088 NEW
メトリス／メトリスセレクト …… hg090
M51／タリスセレクト …… hg092 NEW
タリス …… hg094
タリスM54 …… hg096 NEW
フォーカス …… hg098
M42 …… hg100
ロギス …… hg101
キッチンシンク S510 …… hg102 NEW
キッチンアクセサリー …… hg103 NEW

Washbaisin 洗面ボウル

ベッテ クラフト／ラックス …… hg104 NEW
ベッテ ワン …… hg105 NEW

Parts & Drawings スペアパーツなど

洗面ボウルと水栓金具の組合せ例 …… hg106
ハンスグローエ製品展示企業一覧 …… hg108
製品保証およびアフターサービスについて …… hg109
推奨取付寸法 …… hg110
バス・シャワーパーツ …… hg113
洗面・キッチンパーツ …… hg115
洗面パーツ …… hg117
カートリッジ対応表 …… hg118
エアレーター対応表 …… hg119
ハンスグローエジャパン株式会社 基本契約条件 …… hg120
ご採用にあたってのお願い …… hg122
ご使用上のお願い …… hg123

NEW ……新商品
推奨品 ……在庫を多めにご準備しており、お急ぎの方におすすめです。
※受注状況により在庫は変動いたしますのでご了承ください。
受注生産品 …… お取寄せに時間がかかります。

AXOR アクサー製品は裏表紙よりご覧ください。

Showroom / Company

ショールーム／会社情報

約160㎡のフロアは、「hansgrohe」と「AXOR」ブランドそれぞれの世界観をご体感いただけます。
バスルームやキッチンなどのコーディネート空間も設け、デザインのインスピレーションにもお役立ていただけます。
また、水栓やシャワーを実際に通水しながら使い心地をお試しいただくこともできます。
是非、製品に触れてデザイン、機能、使い心地などをお試しください。

ハンスグローエ ショールーム
（完全予約制）

所在地	東京都品川区東品川2-2-4 天王洲ファーストタワー2F
アクセス	東京モノレール線 「天王洲アイル駅」中央口から徒歩3分 りんかい線 「天王洲アイル駅」B出口から徒歩5分
E-mail	info@hansgrohe.co.jp
営業時間	平日 10:00〜12:00 13:00〜17:00 土曜 10:00〜12:00 13:00〜17:00 ※日・祝日定休 ※ショールームへご来場の方は 上記より事前にご予約下さい

支社
ハンスグローエ ジャパン株式会社

設立	2003年3月
資本金	1億円
所在地	東京都品川区東品川2-2-4 天王洲ファーストタワー3F
事業内容	ドイツ本社 Hansgrohe SEが製造するサニタリープロダクトの日本における 輸入販売のほか、マーケティングおよび技術サポート。

本社
Hansgrohe SE

設立	1901年6月
資本金	61百万ユーロ
所在地	ドイツ　バーデンビュルテンベルグ州シルタッハ市
事業内容	浴室・洗面・キッチン向け水栓金具などのサニタリープロダクト
生産拠点	5工場（ドイツ2ヶ所、フランス、米国、中国）
売上高	1,081.1百万ユーロ
従業員数	4,897名（トータル）　2,864名（ドイツ）　1,823名（海外）
販売拠点	支店33ヶ国、セールスオフィス22拠点

Made by Company Hansgrohe

ハンスグローエ社について

ハンスグローエは、1901年に創業したドイツの水栓金具の老舗メーカーです。

製品のデザイン性、革新性、技術力や高い環境性能により、サニタリー業界のイノベーションリーダーとして知られています。

優れたデザイン性と革新的なテクノロジーを追求した「hansgrohe（ハンスグローエ）」、世界的に著名なデザイナーとのコラボレーションによるアヴァンギャルドなコレクション「AXOR（アクサー）」の2つのブランドを擁しています。

119年に渡る歴史の中で、業界初となるマルチスプレーのハンドシャワー、引出式のキッチン水栓、ウォールバーなど水まわりのスタンダードとなる製品を次々に世に送り出してきました。研究開発の証として、保有する財産権は17,000以上にのぼります。

永くご愛用いただける高い品質と信頼により、33ヵ国の支店と22拠点のセールスオフィスを通して世界140か国以上に製品をお届けしています。

AXOR　hansgrohe

Hansgrohe's innovative history

革新を続けるハンスグローエの歴史

Milestones in bathroom history since 1901

1928年
シャワーに陶器の柄をとりつけたハンドシャワーを開発。シャワーを一般家庭に広く普及させた。

1934年
バスタブ用自動排水とオーバーフローのセットを開発。クロム仕上げは世界初。

1953年
ユニカウォールバー：
ハンドシャワーをバーに取り付け、自在な高さ、フリーハンドで使用可能に。

1968年
セレクタハンドシャワー：
世界初のスプレー切替ハンドシャワーは3000万本を販売

1970年
トライベルハンドシャワー：
バスルームに色味とデザイン性を取り入れたカラフルなプラスチックシャワー

1993年
ラグジュアリーブランド"アクサー"創設。1994年フィリップ・スタルクとの世界初となる空間的なバスルームをコンセプトにしたアクサースタルクコレクションを発表。

2000年
iBox ユニバーサル：様々な化粧部と互操性をもつオールラウンドの埋込部は今日の埋込式サーモスタットのスタンダードなソリューションとなっている

2001年
ポントスアクアサイクル（2001年）とヒートサイクル（2010年）家庭排水のリサイクルと熱回収により資源保護に貢献

2003年
アクサーチッテリオバスルームコレクション：
イタリア建築の巨匠アントニオ・チッテリオとの共同開発

2003年
レインダンスシャワー：
大きなスプレーディスク、フラットなシルエット。短いハンドル。マルチタレントなシャワーはトレンドセッターに。

2005年
エアパワー：
水に空気を混ぜ込んだ水の滴は柔らかで、シャワー体験を更に快適にすると共に、節水にも貢献します。

2009年
プラビダ：
フェニックスデザインとの共同開発による機能とデザインを融合させたパイオニア的な存在

2011年
様々なコンフォートゾーンにより、水栓 の高さのバリエーションを提案。

2014年
アクサースタルク オーガニックコレクション：
フィリップ・スタルクによる有機的なデザインが特徴で節水効果の高い洗練されたコレクションを発表。

2017年
パウダーレイン：
今までにない革新的なシャワーモードを開発。繊細でありながらパワフルなシャワー体験を提供。

2019年
アクサーエッジ：
ジャン・マリー・マソーとの共同開発。ダイヤモンドカットによる精緻なデザインが特徴。

Innovation, Quality, Design.

プロダクトデザイン

ハンスグローエ社は革新的な技術と卓越したデザインにより、毎年世界各国のデザインアワードを多数受賞しています。
現在、600を超える受賞数はサニタリー業界のトップランクを誇ります。

Phoenix Design

フェニックスデザインは、世界有数のアワード受賞を誇るデザインスタジオとして、世界で様々なジャンルのプロダクトデザインを生み出しています。 ハンスグローエ社は、このチームと長年のパートナーシップにより世界中で数々のアワード受賞を獲得しています。

Hansgrohe Groupは、デザインの世界で最も優れた企業としてInternational Forum Design（2015-2019）でTOP10にランキングされました。（全4,215社）
シュヴァルツヴァルトに本拠を置くシャワーと水栓のスペシャリストとして、バスルーム業界におけるリーダの地位を強固なものにしました。
また、iF DESIGN AWARDS 2019では、8つのアクサーおよびハンスグローエブランドの製品が受賞しました。

Green Company

環境への配慮と持続可能性について

ハンスグローエは環境保護の分野でも業界を牽引するパイオニア企業のひとつです。
1995年には、効率的なエネルギーをめざし、ソーラータワーを開設します。
その取組みに地元バーデン・ビュルツ州から産業会で初めて環境賞を受賞しました。
品質と環境保護の両面から、安心してお客様にお選びいただけるよう、
すべての活動は自社の厳しい行動規範に基づいておこなっています。
グリーンカンパニー（環境保護や公害防止などを考えて製品づくりをする企業）であること、
そして環境持続性に企業としての責任を負うことを自らに課しています。
また、衛生環境の向上に貢献すべく、ドイツをはじめ、ルワンダ、南アフリカなどへの様々な支援活動を行っています。

環境保護・持続可能性について
果たすべき責任を以下のようにとらえています。

- 長くご愛用いただけ、節水・省エネに貢献できる製品
- 環境に配慮し、サスティナビリティ戦略に基づいたものづくり
- CO2排出量の削減
- 再生可能エネルギーの活用
- 高度なリサイクルシステムと熱回収システム
- 世界規模の環境保護プロジェクトおよび水資源の持続的管理についての知恵の蓄積
- 製造と製品開発における持続可能性を目的とした、製品の環境サイクル評価
- 社会的責任

Technology to thrill your customers.

ハンスグローエの革新的なテクノロジー

水を操る革命です! スプレーモードの変更や、水の出し止めはエレガントなボタン操作によるワンクリックだけ。
“セレクト“テクノロジーが直観的な操作を可能にし、使う人の快適性を高めます。
バスルーム、キッチン、ハンドシャワーやオーバーヘッドシャワー、サーモスタットコントロール、
シャワーパイプにいたるまで、セレクトテクノロジーの使いやすさは広がっています。

※セレクトテクノロジー
紹介動画はこちら

Raindance Select E
オーバーヘッドシャワー

Raindance Select
ハンドシャワー

Croma Select
ハンドシャワー

Croma Select
シャワーパイプ

Crometta
シャワーパイプ

Metris Select
メトリスセレクト

Talis Select
タリスセレクト

Shower Select
シャワーセレクト

Talis Select
タリスセレクト

Talis Select
タリスセレクト

Shower Tablet Select
シャワータブレットセレクト

Innovative Technologies

ハンスグローエの革新的なテクノロジー

CoolStart
クールスタート

●気づかないうちにエネルギーを節約

ハンスグローエの環境に配慮した技術が、かしこくエネルギーを節約します。冷水のハンドル位置を中央にすることで、必要のないときに湯水を出さずに済むよう設計。環境にもお財布にも優しい画期的な発想です。

EcoSmart
エコスマート

●環境(気候)を保護する技術

エコスマートテクノロジーを搭載したハンスグローエのミキサーやシャワーは、弊社従来品に比べ60%もの節水効果があります。水とエネルギーコストを減らし、資源を守ります。

AirPower
エアパワー

●もっと楽しく、もっと効率的に

水に空気を混ぜるハンスグローエのテクノロジーが、水とエネルギーを節約します。空気を含んだ水の滴は、ボリューム感があり効率よくお湯の暖かさを体に伝えます。

QuickClean
クイッククリーン

●アンチカルキ機能でお手入れラクラク

ハンスグローエのクイッククリーン機能が、シャワーやミキサーのカルキ汚れを簡単に落とします。柔軟性のあるシリコンがそれを可能にしました。コピー品にご注意ください。このロゴが正真正銘のハンスグローエ品質の証です。

ComfortZone
コンフォートゾーン

●抜群の使い心地

豊富なバリエーション、洗練されたテクノロジー、直観的な操作性、卓越したデザイン、高い安全基準と熟慮され高められた快適性。このマークのついたハンスグローエの製品は更なる快適の証です。

Select
セレクト

●直観的に操作

柔らかな肌当たりのシャワー、活力のあるマッサージ。または、ハンドシャワーとオーバーヘッドシャワーの切替え。ワンクリックでこれらのモードの切替えができる“セレクト”が、シャワータイムをもっと楽しくします。

XXL Performance

●素晴らしきシャワー体験

大型のオーバーヘッドシャワーでバスタブに浸かるようなリラグゼーションが得られます。エア入りのシャワーなら水の消費量も抑えられ、快適なシャワータイムをお楽しみいただけます。

Cool Contact
クールコンタクト

●抜群の使い心地

冷却技術「クールコンタクト」を搭載したサーモスタットなら、表面に触れても熱くありません。本体の内側は冷水管が表面に沿うように配置されているため、いつでもひんやりしています。お子さまと一緒に、安心して入浴をお楽しみください。

Shower mode

ハンスグローエの歴史は、イノベーションの歴史でもあります。

PowderRain

ハンスグローエが新たに開発した“パウダーレイン”は、
シリコンノズルに0.35㎜の微細な吐水口を複数設けることにより、
繊細で絹の糸のようなシャワーを実現しました。
また“水音“にもこだわって開発。静かなシャワー音は、
心身ともに癒しを与えます。
静寂のなかで紡ぎだす繊細かつパワフルなシャワーは、
まるで水の繭に包まれたような今までにないシャワーを提供します。
そして、水跳ねしにくく泡切れが良いのも特徴です。

パウダーレイン
絹の糸の様な繊細かつパワフルなモード。静かな水音で水跳ねしにくく、泡切れも良い。

レイン
シャワーの一番ノーマルなモード。シャンプーを洗いながすのに最適です。

ワール
特定の体の部位をターゲットにマッサージするのに適したモード。

セレクト
クリックしていただくだけでモードが替えられます

RainAir

ハンスグローエが開発した“レインエア”は、
水1に対して空気3を含むエアインジェクションシステムを搭載。
雨粒のように空気をたっぷり含んだ柔らかなシャワーが特徴です。
ひと粒の滴が大きく、表面積が広くなることで
温まりやすく冷めにくい効果もあります。

レインエア
ふわっとやわらかでボリューミーなモード。エアーがたっぷり含まれています。

レイン
シャワーの一番ノーマルなモード。シャンプーを洗いながすのに最適です。

ワール
特定の体の部位をターゲットにマッサージするのに適したモード。

セレクト
クリックしていただくだけでモードが替えられます

Technologies

エアパワー
水1に対して空気を3混ぜる「エアインジェクションシステム」。

クイッククリーン
シリコン製ノズルでできているため、通水中にたまったカルキ汚れが指でなぞるだけで簡単に落とせる機能。

XXLパフォーマンス
「シャワーは大きければ大きいほど気持ちいい!」というハンスグローエの考え。

セレクト
ボタンをワンクリックするだけでシャワーのモードが切り替えられる機能。

シャワーモードを機能的に使いわけてシャワータイムをもっと快適に

※シャワーモードを動画でご覧いただけます。

パウダーレイン
絹の糸の様な繊細かつパワフルなモード。静かな水音で水跳ねしにくく、泡切れも良い

インテンス パウダーレイン
エアを含んだふわっと柔らかな癒しのモード

レインエア
エアを含んだふわっと柔らかな癒しのモード

レイン
日常使いにふさわしいエアなしのモード

ソフトレイン
エアを含まないやさしいモード

インテンスレイン
リフレッシュに最適な強めのモード

ターボレイン
パワフルでしっかりとした浴び心地をお求めの方に最適なモード

ミックス
ワールとレインエアをミックスしたモード

ワール
集中的なマッサージに適したモード

カレスエア
5つのボールが回転することで水流が変化する力強いモード

マッサージ
マッサージに最適な強力で拍動的なモード

モノ
うたせ湯のように1点に集中させたリラックスに最適なモード

レインフロー
滝に打たれているような感覚のパワフルなモード

レインストリーム
個々のノズルからパラレルにでてくる滝状モード

シャンプー
シャンプーを洗い流すのに適したモード

Other Online Contents

各種オンラインコンテンツ

ハンスグローエジャパン ホームページ

ハンスグローエジャパンのホームページでは、最新のニュースや製品情報をご覧いただけます。
設計・施工に必要な各種データも簡単にダウンロードいただけます。
その他、スペアパーツ、WEBカタログや世界の施工事例など豊富なコンテンツを是非お楽しみください。

URL: www.hansgrohe.co.jp

販売代理店検索

クリックすると、検索バーが表示されます。 お探しの品番や品名を入力ください。

・カタログ請求
・スペアパーツ
・FAQ
・世界の事例
・アクサーブランドへ
など……

ハンスグローエジャパン 公式フェイスブックページ

製品情報や世界各国の施工事例はもちろん、
スポンサリングをしているUCIワールドサイクリングチーム"BORA hansgrohe"のレース情報など、
楽しいコンテンツをご案内しております。 是非チェックください。

URL:https://www.facebook.com/Hansgrohejapan/

こちらのQRコードより
アクセスいただけます!

Sponsorship

最高のパフォーマンスによる究極のリラクゼーションを。

ハンスグローエは、2017年よりUCI(世界最高峰のサイクリングリーグ)に所属するBORA hansgroheのオフィシャルスポンサーとして活動しています。年間約10ヶ月に渡り、世界各国でレースを繰り広げる選手達へ水を通して究極のリラクゼーションを提供しています

URL:https://www.bora-hansgrohe.com/en（英語のみ）

2019年 UCIワールドツアーチームランキング 2位

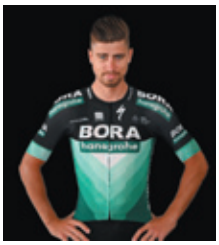

Peter Sagan
（ピーター・サガン）

2015〜2017年
ロード世界選手権 3連覇
2018年
スロバキアナショナル
チャンピオンシップ優勝

Patrick Konrad
（パトリック・コンラッド）

2019年
オーストリアナショナル
チャンピオンシップ優勝

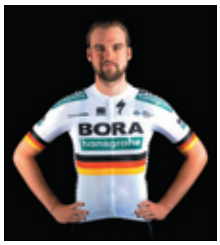

Maximilian Schachmann
（マキシミリアン・シャフマン）

2019年
ドイツナショナル
チャンピオンシップ優勝

Juraj Sagan
（ユライ・サガン）

2019年
スロバキアナショナル
チャンピオンシップ優勝

Water efficiency

節湯水栓（節湯A1 /B1 /C1）について

節湯水栓（節湯A1、節湯B1、節湯C1）とは
住宅・建築物の省エネ基準（エネルギーの使用の合理化に関する建築主等及び特定建築物の所有者の判断の基準）による節湯の種類です。

※詳細は一般社団法人「日本バルブ工業会」のホームページにも「節湯（せつゆ）水栓・節水水栓省エネ法・エコまち法関連情報」がありますので参照ください。

節湯 A1

手元止水機構

台所水栓及び浴室シャワー水栓において、吐水切替機能、流量および温度の調節機能と独立して、使用者の操作範囲内に設けられたボタンやセンサー等のスイッチで吐水及び止水操作ができる機構を有する湯水混合水栓。

節湯 B1

小流量吐水機構

浴室シャワー水栓において「少流量吐水機構を有する水栓の適合条件」を満たす湯水混合水栓

節湯 C1

水優先吐水機構

台所水栓及び洗面水栓において、吐水止水操作部と一体の温度調節を行うレバーハンドルが水栓の正面に位置するときに湯が吐出されない構造を有する、又は吐水止水操作部と一体の温度調節を行うレバーハンドルが水栓の胴の左右側面に位置する場合は、温度調節を行う回転軸が水平で、かつレバーハンドルが水平から上方 45°に位置する時に湯が吐出されない構造、又は湯水の吐水止水操作部と独立して水専用の吐水止水操作部が設けられた湯水混合水栓のことをいい、水栓又は取扱説明書等に水栓の正面位置が判断できる表示がされているもの。

※現在、節湯C1についてはエネルギー削除効率が変更される予定です。
詳細は一般社団法人「日本バルブ工業会」のホームページ時をご確認ください。

節湯セット

お求めいただきやすいよう、水栓、ホース、ハンドシャワーをセットにしました。節湯B1はセット品番で対象となります。
各製品の詳細・特長は製品ページにてご覧ください。ウォールバーやシャワーホルダーは別途P.hg057～hg062よりお選びください。

対象	品番	セット内容		
		サーモスタットバス水栓	シャワーホース	ハンドシャワー
節湯 A1 節湯 B1	**88000373** シャワータブレットセット ￥140,500（税抜）	**13151400** サーモスタットバス水栓 ￥121,800（税抜）	**28245004** シャワーホース ￥9,800（税抜）	**28535004** ハンドシャワー ￥8,900（税抜）
節湯 B1	**88000378** ベルソスタットセット ￥83,700（税抜）	**15348000** サーモスタットバス水栓 ￥65,000（税抜）	**28245004** シャワーホース ￥9,800（税抜）	**28535004** ハンドシャワー ￥8,900（税抜）
節湯 B1	**88000391** エコNo.2エコスタットコンフォートセット1 ￥92,000（税抜）	**13114000** サーモスタットバス水栓 ￥70,200（税抜）	**28135004** シャワーホース ￥12,900（税抜）	**28535004** ハンドシャワー ￥8,900（税抜）
節湯 B1	**88000392** エコNo.2エコスタットコンフォートセット2 ￥88,900（税抜）	**13114000** サーモスタットバス水栓 ￥70,200（税抜）	**28245004** シャワーホース ￥9,800（税抜）	**28535004** ハンドシャワー ￥8,900（税抜）
節湯 B1	**88000394** エコNo.2ベルソスタットセット1 ￥86,800（税抜）	**15348000** サーモスタットバス水栓 ￥65,000（税抜）	**28135004** シャワーホース ￥12,900（税抜）	**28535004** ハンドシャワー ￥8,900（税抜）
節湯 B1	**88000395** エコNo.2ベルソスタットセット2 ￥80,700（税抜）	**15348000** サーモスタットバス水栓 ￥65,000（税抜）	**28245004** シャワーホース ￥9,800（税抜）	**26336400** ハンドシャワー ￥5,900（税抜）

hansgrohe
hg019

hansgrohe References

ハンスグローエの施工事例

South African Department of Environmental Affairs

南アフリカ環境省 本部（南アフリカ）

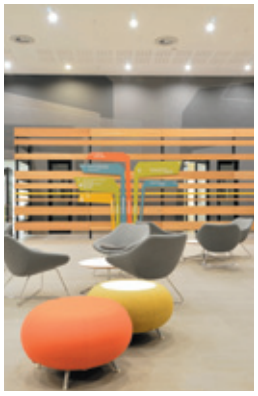

Hotel Barcelo Caceres V Centenario

バルセロナ（スペイン）

Hotel Akwa Palace

ドゥアーラ（カメルーン共和国）

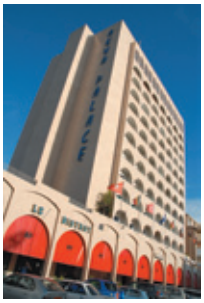

Hotel VP Plaza Madrid

マドリード（スペイン）

Rainfinity

レインフィニティ

革命的なシャワーが誕生しました。
パウダーレインが搭載された贅沢なラインナップは、
新しいバスルームのアーキタイプです。
水の繭に包まれるようシャワーは静かな水音と共に
極上のバスタイムをお楽しみいただけます。

hg023

Rainfinity

Overhead Shower

極上のシャワーモード“パウダーレイン”

ハンスグローエ社が独自回開発した“パウダーレイン”。絹のような繊細な滴でありながら、パワフルなシャワーに。静かな水音とまるで水の繭に包まれたような今までにない体験をお楽しみいただけます。

※壁付オーバーヘッドシャワーは、シャワーアームが上下方向に10°～30°可動できます。

26230000 NEW

レインフィニティ オーバーヘッドシャワー
壁付式 360 1ジェット
シャワーモード：パウダーレイン
カラー：● クロム
¥185,900（税抜）

▶ 図面・注意事項 P.d22

NEW……新商品

26231000 NEW

レインフィニティ オーバーヘッドシャワー
天付式 360 1ジェット
シャワーモード：パウダーレイン
カラー：● クロム

¥159,900（税抜）

▶図面・注意事項 P.d22

27393000 NEW

シーリングコネクター S10
レインフィニティ用
カラー：● クロム

¥13,000（税抜）

▶図面・注意事項 P.d25

NEW……新商品

Rainfinity

Hand Shower

クイッククリーン機能搭載。指でこするだけで、カルキ汚れを簡単に除去。

26864000 NEW

レインフィニティ
ハンドシャワー 130　3ジェット
シャワーモード：パウダーレイン
カラー：● クロム

¥21,900（税抜）

▶図面・注意事項 P.d16

パウダーレイン

インテンス
パウダーレイン

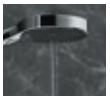
モノレイン

26866000 NEW

レインフィニティ
バトンハンドシャワー 100 1ジェット
シャワーモード：パウダーレイン
カラー：● クロム

¥17,900（税抜）

▶図面・注意事項 P.d16

パウダーレイン

Hand Shower

ハンドシャワー

大型のスプレーディスクに、
ハンスグローエ社オリジナルのユニークなシャワーモードをご用意しました。

Raindance Select

Raindance Select

26014000
レインダンス セレクトS ハンドシャワー
120 3ジェット P
カラー：●クロム
¥21,900（税抜）
▶図面・注意事項 P.d16

SELECT

パウダーレイン

レイン

ワール

極上のシャワーモード、パウダーレイン

ハンスグローエ社の独自開発した“パウダーレイン”を搭載。絹のような繊細な滴でありながら、パワフルなシャワーを実現しました。また、静かな水音は、水跳ねしにくく泡切れの良さも特徴。

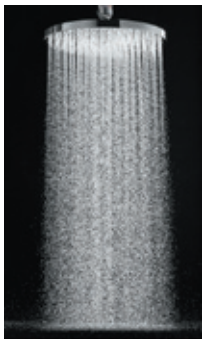

26530400 推奨品
レインダンス セレクトS
ハンドシャワー 120 3ジェット
カラー：○ホワイト＆●クロム
¥19,900（税抜）
▶図面・注意事項 P.d16

SELECT

レインエア

レイン

ワール

画期的なシャワーモード、レインエア

ハンスグローエ社の独自開発した“レインエア”を搭載。水1に対して空気3を混ぜ込み、雨のように空気を含んだ、柔らかなシャワーが特徴。大粒な滴は、表面積が大きいため温まりやすく、冷めにくいという効果も。

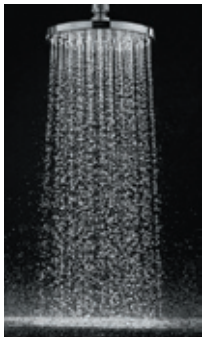

推奨品……在庫を多めにご準備しており、お急ぎの方におすすめです。※受注状況により在庫は変動いたしますのでご了承ください。

Croma & Crometta

Croma Select

26800400
クロマ セレクトS
ハンドシャワー 110 マルチ 3ジェット
カラー：○ホワイト＆●クロム
¥15,900（税抜）
▶図面・注意事項 P.d16

SELECT

ソフトレイン

マッサージ

インテンスレイン

26802400
クロマ セレクトS
ハンドシャワー 110 ヴァリオ 3ジェット
カラー：○ホワイト＆●クロム
¥11,900（税抜）
▶図面・注意事項 P.d16

SELECT

レイン

ターボレイン

インテンスレイン

Croma

28536004
クロマ100
ハンドシャワー マルチ 3ジェット
カラー：●クロム
¥13,900（税抜）
▶図面・注意事項 P.d17

レイン

マッサージ

ターボ

28535004 推奨品
クロマ100
ハンドシャワー ヴァリオ 4ジェット
カラー：●クロム
¥8,900（税抜）
▶図面・注意事項 P.d17
※節湯セットあり詳細はP.hg017

節湯 B1 ※

レイン

ノーマル

シャンプー

マッサージ

Crometta

26336400 推奨品
クロメッタ
ハンドシャワー 110 2ジェット ヴァリオ グリーン
カラー：○ホワイト＆●クロム
¥5,900（税抜）
▶図面・注意事項 P.d16
※節湯セットあり詳細はP.hg017

節湯 B1 ※

レイン

インテンスレイン

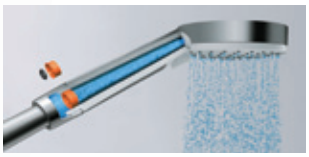

QuickClean
クイッククリーン

ハンスグローエのハンドシャワーはシリコン製ノズルで出来ている為、通水中にたまったカルキ汚れなども指でなぞるだけで簡単に落とせ、お手入が簡単です。

推奨品……在庫を多めにご準備しており、お急ぎの方におすすめです。※受注状況により在庫は変動いたしますのでご了承ください。

Overhead Shower

オーバーヘッドシャワー

オーバーヘッドシャワーでワンランク上のバスルームを。
さまざまなデザイン、サイズやシャワーモードをお選びいただけます。
頭上からたっぷりと降りそそぐシャワーは、
お手軽にバスタブに浸かるようなリラクゼーションをお楽しみいただけます。

Raindance

Raindance E400 Air 1jet

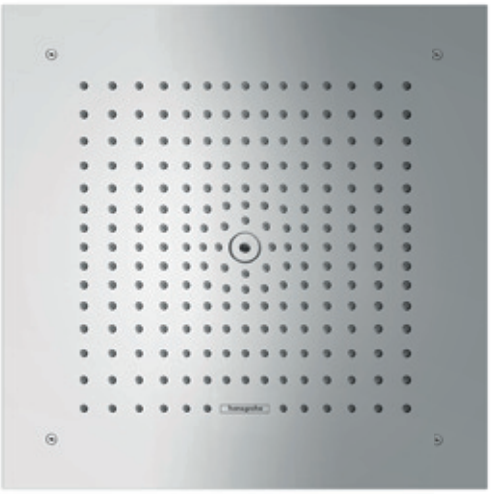

26252000
レインダンスE
オーバーヘッドシャワー 400 1ジェット エア（化粧部）
カラー：● クロム
¥204,300（税抜）

26254180
レインダンスE
オーバーヘッドシャワー用 400／400（埋込部）
¥31,000（税抜）

合計 ¥235,300（税抜）

▶図面・注意事項 P.d23

Raindance 260 Air 1jet

26472000
レインダンス
オーバーヘッドシャワー 260 1ジェット エア（化粧部）
カラー：● クロム
¥101,100（税抜）

26471180
レインダンス
オーバーヘッドシャワー用 240／240（埋込部）
¥22,700（税抜）

合計 ¥123,800（税抜）

▶図面・注意事項 P.d23

Raindance

Raindance S 300 Air

27494000
レインダンスS
オーバーヘッドシャワー
天付式 300 1ジェット エア
カラー：●クロム
¥148,600（税抜）
▶図面・注意事項 P.d24

27493000
レインダンスS
オーバーヘッドシャワー
壁付式 300 1ジェット エア
カラー：●クロム
¥163,100（税抜）
▶図面・注意事項 P.d24

Raindance E 360 Air 1jet

27381000
レインダンスE
オーバーヘッドシャワー
天付式 360／190 1ジェット エア
カラー：●クロム
¥142,400（税抜）
▶図面・注意事項 P.d23

27371000
レインダンスE
オーバーヘッドシャワー
壁付式 360／190 1ジェット エア
カラー：●クロム
¥152,700（税抜）
▶図面・注意事項 P.d23

Raindance Rainfall150

26442000
レインダンス
レインフォール オーバーヘッドシャワー 150 1ジェット
カラー：●クロム
¥80,500（税抜）
▶図面・注意事項 P.d23

Croma

Croma 280 Air 1jet

26220000 推奨品
クロマ
オーバーヘッドシャワー 280
1ジェット エア
カラー：● クロム
¥82,600（税抜）
▶図面・注意事項 P.d22
※取付用アームをお選びください

Croma 160 1jet

27450000
クロマ
オーバーヘッドシャワー 160
1ジェット
カラー：● クロム
¥45,400（税抜）
▶図面・注意事項 P.d24
※取付用アームをお選びください

Crometta

Crometta S 240 1jet

26723000
クロメッタS
オーバーヘッドシャワー 240
1ジェット
カラー：● クロム
¥51,600（税抜）
▶図面・注意事項 P.d23
※取付用アームをお選びください

Crometta E 240 1jet

26726000
クロメッタE
オーバーヘッドシャワー 240
1ジェット
カラー：● クロム
¥51,600（税抜）
▶図面・注意事項 P.d23
※取付用アームをお選びください

Shower Arm

27479000 推奨品
シーリングコネクター 100mm
¥14,400（税抜）
▶図面・注意事項 P.d25
※対象品番：26220000／27450000／26723000／26726000

27413000
シャワーアーム 389mm
¥24,800（税抜）
▶図面・注意事項 P.d25
※対象品番：26220000／26723000／26726000

27412000
シャワーアーム 230mm
¥20,600（税抜）
▶図面・注意事項 P.d25
※対象品番：27450000

推奨品……在庫を多めにご準備しており、お急ぎの方におすすめです。※受注状況により在庫は変動いたしますのでご了承ください。

Showerpipe

シャワーパイプ

多機能なシャワーパイプは、お手軽にオーバーヘッドシャワーをお楽しみいただけます。
リノベーションにも対応した充実のラインナップ。
機能性だけでなく、バスルームをおしゃれに彩るバスアイテムです。

VP Holsies

Raindance

27361000

レインダンスE
シャワーパイプ 300 1ジェット ST300
¥350,900(税抜)

カラー:● クロム
*ハンドシャワー:レインダンス セレクト S120
*サーモスタット:シャワータブレット 350
*シャワーホース:イシフレックスB 1600mm
▶図面・注意事項 P.d40
※推奨取付寸法はP.hg106

reddot award 2018 winner

Rain Air

27113400

レインダンスE
シャワーパイプ 360 1ジェット スパウト付
¥300,300(税抜)

カラー:○ ホワイト&● クロム
*ハンドシャワー:レインダンスセレクト S120
*サーモスタット:エコスタットセレクト
*シャワーホース:イシフレックスB 1600mm
▶図面・注意事項 P.d39
※推奨取付寸法はP.hg106

Rain Air

27114000

レインダンスS
シャワーパイプ 300 1ジェット
¥267,300(税抜)

カラー:● クロム
*ハンドシャワー:レインダンスセレクト S120
*サーモスタット:エコスタットコンフォート
*シャワーホース:イシフレックスB 1600mm
▶図面・注意事項 P.d39
※推奨取付寸法はP.hg105

Rain Air

偏芯脚と延長部品で既設の給水給湯管にもシャワーパイプを取り付けできます

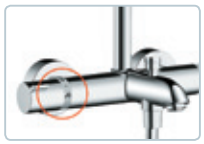

13958004

共通部品
止水栓付偏心脚
(2個入り、フランジ φ64.7mm)
¥16,720(税抜)

▶図面・注意事項 P.d47
※27361000、27113400は対応しておりません

52054652

共通部品
シャワーパイプ用延長部品
¥3,100(税抜)

▶図面・注意事項 P.d49
※27361000、27113400は対応しておりません

Croma

Croma Select 280

26792000

クロマ セレクトS

シャワーパイプ 280 1ジェット スパウト付

¥235,300(税抜)

カラー:●クロム

*ハンドシャワー:クロマセレクトS110 マルチ

*サーモスタット:エコスタットコンフォート

*シャワーホース:イシフレックスB 2000mm

▶図面・注意事項 P.d38

※推奨取付寸法はP.hg105

Croma 160

※バス・シャワー水栓は付属していません。既設の水栓に繋いでいただくか、本カタログP.hg048～049よりお選びください。

26790000 推奨品

クロマ セレクトS
シャワーパイプ 280 1ジェット
¥204,300(税抜)
カラー:●クロム
＊ハンドシャワー:クロマセレクトS110 マルチ
＊サーモスタット:エコスタットコンフォート
＊シャワーホース:イシフレックスB 1600mm
▶図面・注意事項 P.d38

reddot award 2017 winner

Rain Air

26793000

クロマ セレクトS
シャワーパイプ 280 1ジェット レノ
¥173,400(税抜)
カラー:●クロム
＊ハンドシャワー:クロマセレクトS110 マルチ
＊シャワーホース:イシフレックスB 1600mm
▶図面・注意事項 P.d38
※推奨取付寸法はP.hg106

Rain Air

27135004 推奨品

クロマ
シャワーパイプ 160 1ジェット
¥121,800(税抜)
カラー:●クロム
＊ハンドシャワー:クロマ100 ヴァリオ
＊サーモスタット:エコスタットコンフォート
＊シャワーホース:イシフレックスB 1600mm
▶図面・注意事項 P.d39
※推奨取付寸法はP.hg105

Rain

偏芯脚と延長部品で既設の給水給湯管にもシャワーパイプを取り付けできます

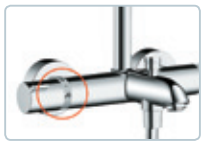

13958004
共通部品
止水栓付偏心脚
(2個入り、フランジ φ64.7mm)
¥16,720(税抜)
▶図面・注意事項 P.d47
※26793000は対応しておりません

52054652
共通部品
シャワーパイプ用延長部品
¥3,100(税抜)
▶図面・注意事項 P.d49
※26793000は対応しておりません

推奨品……在庫を多めにご準備しており、お急ぎの方におすすめです。※受注状況により在庫は変動いたしますのでご了承ください。

Crometta S240

※バス・シャワー水栓は付属していません。既設の水栓に繋いでいただくか、本カタログP.hg048～049よりお選びください。

27320000
クロメッタS
シャワーパイプ 240 1ジェット スパウト付
¥173,400(税抜)
カラー:● クロム
*ハンドシャワー:クロメッタ110 ヴァリオ
*サーモスタット:エコスタットコンフォート
*シャワーホース:イシフレックスB 2000mm
▶図面・注意事項 P.d40

27267000 推奨品
クロメッタS
シャワーパイプ 240 1ジェット
¥142,400(税抜)
カラー:● クロム
*ハンドシャワー:クロメッタ110 ヴァリオ
*サーモスタット:エコスタット 1001CL
*シャワーホース:イシフレックスB 1600mm
▶図面・注意事項 P.d39

27270000
クロメッタS
シャワーパイプ 240 1ジェット エコスマート レノ
¥111,500(税抜)
カラー:● クロム
*ハンドシャワー:クロメッタ110 ヴァリオ
*シャワーホース:イシフレックスB 1600mm
▶図面・注意事項 P.d39

偏芯脚と延長部品で既設の給水給湯管にもシャワーパイプを取り付けできます

13958004
共通部品
止水栓付偏芯脚
(2個入り、フランジ φ64.7mm)
¥16,720(税抜)
▶図面・注意事項 P.d47
※27270000は対応しておりません

52054652
共通部品
シャワーパイプ用延長部品
¥3,100(税抜)
▶図面・注意事項 P.d49
※27270000は対応しておりません

推奨品……在庫を多めにご準備しており、お急ぎの方におすすめです。※受注状況により在庫は変動いたしますのでご了承ください。

Crometta E240

※バス・シャワー水栓は付属していません。既設の水栓に繋いでいただくか、本カタログP.hg048～049よりお選びください。

27298000

クロメッタE
シャワーパイプ 240 1ジェット スパウト付
¥173,400(税抜)

カラー:● クロム
*ハンドシャワー:クロメッタ110 ヴァリオ
*サーモスタット:エコスタットコンフォート
*シャワーホース:イシフレックスB 2000mm
▶図面・注意事項 P.d40
※推奨取付寸法はP.hg106

Rain

27271000 推奨品

クロメッタE
シャワーパイプ 240 1ジェット
¥142,400(税抜)

カラー:● クロム
*ハンドシャワー:クロメッタ110 ヴァリオ
*サーモスタット:エコスタット 1001CL
*シャワーホース:イシフレックスB 1600mm
▶図面・注意事項 P.d39

Rain

27289000

クロメッタE
シャワーパイプ 240 1ジェット エコスマート レノ
¥111,500(税抜)

カラー:● クロム
*ハンドシャワー:クロメッタ110 ヴァリオ
*シャワーホース:イシフレックスB 1600mm
▶図面・注意事項 P.d40

Rain

偏芯脚と延長部品で既設の給水給湯管にもシャワーパイプを取り付けできます

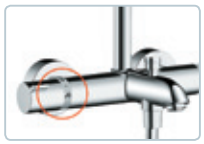

13958004

共通部品
止水栓付偏芯脚
(2個入り、フランジ φ64.7mm)
¥16,720(税抜)
▶図面・注意事項 P.d47
※27289000は対応しておりません

52054652

共通部品
シャワーパイプ用延長部品
¥3,100(税抜)
▶図面・注意事項 P.d49
※27289000は対応しておりません

推奨品……在庫を多めにご準備しており、お急ぎの方におすすめです。※受注状況により在庫は変動いたしますのでご了承ください。

Bath Mixers

バス水栓

バスルームをより快適な空間へ導きます。
デザイン、機能、用途に応じた
幅広いラインナップが魅力です。

Exposed Thermostatic Bath Mixers

露出型サーモスタットバス水栓

Cool Contact
クールコンタクト

使用中でも、水栓本体に熱が伝わりにくい構造になっています。

ShowerTablet

SELECT　節湯 A1

1ジェットのオーバーヘッドシャワーと組み合わせていただけます。給水給湯ホースを壁裏に埋め込みバスルームをすっきりと見せられます。露出型と埋込型の長所を備えたハイブリッドなバス水栓です。

13184400
シャワータブレットセレクト
シャワーサーモスタット
露出型 混合水栓 700
カラー：○ホワイト＆●クロム
¥289,000（税抜）
▶図面・注意事項 P.d36
※流量の調整はできません
※バスタブ用アイコン同梱あり
※偏芯脚（13958004）は使用いただけません。

reddot award 2015 winner

SELECT　節湯 A1　節湯 B1※

13151400
シャワータブレットセレクト
バスサーモスタット 露出型
混合水栓 300 スパウト付
カラー：○ホワイト＆●クロム
¥121,800（税抜）
▶図面・注意事項 P.d36
※流量の調整はできません
※節湯セットあり 詳細はP.hg017
※偏芯脚（13958004）は使用いただけません。

SELECT　節湯 A1

13171400
シャワータブレット セレクト
シャワーサーモスタット
露出型 混合水栓 300
カラー：○ホワイト＆●クロム
¥101,100（税抜）
▶図面・注意事項 P.d36
※流量の調整はできません
※偏芯脚（13958004）は使用いただけません。

Ecostat E

15774000 NEW
エコスタットE
バスサーモスタット露出型 混合水栓 スパウト付
カラー：●クロム
¥75,900（税抜）
▶図面・注意事項 P.d37
※施工条件によって、エスカッチョン（96467000）を別途ご検討・購入下さい。

15773000 NEW
エコスタットE
シャワーサーモスタット露出型 混合水栓
カラー：●クロム
¥65,900（税抜）
▶図面・注意事項 P.d37
※施工条件によって、エスカッチョン（96467000）を別途ご検討・購入下さい。

ご注意
エコスタットE バスサーモスタット露出型 混合水栓（No.15774000、No.15773000）は、製品取付に際して配管接続金具に施工条件がございます。
詳しくは、ホームページにて承認図をご確認ください。
※同梱の角形エスカッションを使用できない場合…下記の偏芯脚（13958004）または、丸型エスカッチョン（96467000×2個）をご利用いただけます。

偏芯脚およびエスカッチョンで既設の給水給湯管にも取り付けできます

13958004
共通部品
止水栓付偏芯脚
（2個入り、フランジ φ64.7mm）
¥16,720（税抜）
▶図面・注意事項 P.d47

96467000
共通部品
エスカッチョンφ68（1個入）
¥3,530円（税抜）
※必要数をお求めください。

NEW……新商品

Ecostat Comfort & Versostat

13114000 推奨品

エコスタット コンフォート
バスサーモスタット
露出型 混合水栓 スパウト付
カラー：● クロム
¥70,200（税抜）

節湯 B1 ※

▶図面・注意事項 Pd36
※節湯セットあり詳細はP.hg017

13115000

エコスタット コンフォート
バスサーモスタット
露出型 混合水栓 コンフォートケア スパウト付
カラー：● クロム
¥75,300（税抜）

▶図面・注意事項 P.d36

13116000

エコスタット コンフォート
シャワーサーモスタット 露出型 混合水栓
カラー：● クロム
¥60,900（税抜）

▶図面・注意事項 P.d36

15348000 推奨品

ベルソスタット2
バスサーモスタット
露出型 混合水栓 スパウト付
カラー：● クロム
¥65,000（税抜）

節湯 B1 ※

▶図面・注意事項 P.d36
※節湯セットあり詳細はP.hg017

Exposed Single Lever Bath Mixers

シングルレバーバス水栓

Talis & Logis

72400000 NEW

タリス
シングルレバーバス混合水栓
露出型 スパウト付
カラー：● クロム
¥50,600（税抜）

▶図面・注意事項 P.d37

71400000

ロギス
シングルレバーバス混合水栓
露出型 スパウト付
カラー：● クロム
¥37,200（税抜）

▶図面・注意事項 P.d37

偏芯脚で既設の給水給湯管にも取り付けできます

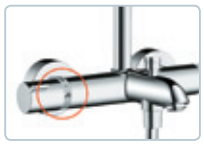

13958004

共通部品
止水栓付偏芯脚
（2個入り、フランジ φ64.7mm）
¥16,720（税抜）

▶図面・注意事項 P.d47

NEW……新商品　推奨品……在庫を多めにご準備しており、お急ぎの方におすすめです。※受注状況により在庫は変動いたしますのでご了承ください。

Concealed Thermostatic Bath Mixers

埋込式バス水栓

※流量調整はできません。
※写真と異なるボタンデザインをご希望の場合は、別途ご購入願います。

Shower Select

15763000 推奨品

シャワーセレクト
シャワーサーモスタット
埋込式 混合水栓 2アウトレット
155／155（化粧部）
カラー：●クロム
¥142,400（税抜）

01800180
iBoxユニバーサル（埋込部）
¥36,100（税抜）

合計 ¥178,500（税抜）

▶図面・注意事項 P.d27、d26

SELECT 節湯 A1

15764000

シャワーセレクト
バルブ
埋込式 3アウトレット 切替用
155／155（化粧部）
カラー：●クロム
¥94,900（税抜）

01800180
iBoxユニバーサル（埋込部）
¥36,100（税抜）

合計 ¥131,000（税抜）

▶図面・注意事項 P.d27、d26

SELECT

15762000

シャワーセレクト
シャワーサーモスタット
埋込式 混合水栓 1アウトレット
155／155（化粧部）
カラー：●クロム
¥130,000（税抜）

01800180
iBoxユニバーサル（埋込部）
¥36,100（税抜）

合計 ¥166,100（税抜）

▶図面・注意事項 P.d27、d26

SELECT 節湯 A1

ハイフロー

15761000

シャワーセレクト
シャワーサーモスタット
埋込式 ハイフロー 1アウトレット
155／155（化粧部）
カラー：●クロム
¥130,000（税抜）

01800180
iBoxユニバーサル（埋込部）
¥36,100（税抜）

合計 ¥166,100（税抜）

▶図面・注意事項 P.d27、d26

※上方向吐水：常に吐水（止水しません）
下方向吐水：ボタンで吐・止水

SELECT 節湯 A1

28248000

イシフレックス シャワーホース
1600mm（流量調整機能付）
カラー：●クロム
¥15,000（税抜）

▶図面・注意事項 P.d18

※ねじれ防止機能付き
※セレクト混合水栓と組み合わせて使用すると、ハンドシャワーに流量調節機能を付加できます。

ハイフロー

15760000

シャワーセレクト
シャワーサーモスタット
埋込式 ハイフロー
155／155（化粧部）
カラー：●クロム
¥94,900（税抜）

01800180
iBoxユニバーサル（埋込部）
¥36,100（税抜）

合計 ¥131,000（税抜）

▶図面・注意事項 P.d27、d26

iBoxの取付面から仕上面までの距離が80mm～108mm以内に収まらない場合は下記のパーツをご使用ください

13593000

共通部品
埋込式水栓用化粧部延長金具
φ150スクエア
¥11,400（税抜）

▶図面・注意事項 P.d47

13595000

共通部品
iBoxユニバーサル用
埋込部延長台座
¥11,350（税抜）

▶図面・注意事項 P.d47

Ecostat E / Puravida

Ecostat E

15708000 推奨品

エコスタットE
シャワーサーモスタット
埋込式 混合水栓 2アウトレット
155／155（化粧部）
カラー：●クロム
¥109,400（税抜）

01800180
iBoxユニバーサル（埋込部）
¥36,100（税抜）

合計 ¥145,500（税抜）

▶図面・注意事項 P.d27、d26

15707000 推奨品

エコスタットE
シャワーサーモスタット
埋込式 混合水栓 1アウトレット
155／155（化粧部）
カラー：●クロム
¥97,000（税抜）

01800180
iBoxユニバーサル（埋込部）
¥36,100（税抜）

合計 ¥133,100（税抜）

▶図面・注意事項 P.d27、d26

ハイフロー

15706000

エコスタットE
シャワーサーモスタット
埋込式 ハイフロー
155／155（化粧部）
カラー：●クロム
¥90,800（税抜）

01800180
iBoxユニバーサル（埋込部）
¥36,100（税抜）

合計 ¥126,900（税抜）

▶図面・注意事項 P.d27、d26

Puravida

15777000

プラビダ
止水栓／切替バルブ
3アウトレット用
155／155（化粧部）
カラー：●クロム
¥74,300（税抜）

01800180
iBoxユニバーサル（埋込部）
¥36,100（税抜）

合計 ¥110,400（税抜）

▶図面・注意事項 P.d27、d26

15978000

プラビダ
止水栓（化粧部）
カラー：●クロム
¥15,500（税抜）

15970180
止水栓用スピンドルバルブ
130ℓ /min "3/4
（埋込部）
¥22,700（税抜）

合計 ¥38,200（税抜）

▶図面・注意事項 P.d28
※バススパウト接続用に推奨

15974180
止水栓用セラミックバルブ
40ℓ /min "1/2
90°回転規制
（埋込部）
¥22,700（税抜）

合計 ¥38,200（税抜）

▶図面・注意事項 P.d28
※シャワー接続用に推奨

iBoxの取付面から仕上面までの距離が80mm～108mm以内に収まらない場合は下記のパーツをご使用ください

15597000
共通部品
埋込式水栓用化粧部延長金具
φ150mm ソフトキューブ
¥11,350（税抜）

▶図面・注意事項 P.d47

13595000
共通部品
iBoxユニバーサル用
埋込部延長台座
¥11,350（税抜）

▶図面・注意事項 P.d47

推奨品……在庫を多めにご準備しており、お急ぎの方におすすめです。※受注状況により在庫は変動いたしますのでご了承ください。

Concealed Single Lever Bath Mixer & Spout

埋込式シングルレバーバス水栓&スパウト

Talis

32475000
タリス S
シングルレバーシャワー混合水栓
埋込式 2アウトレット
φ150（化粧部）
カラー：●クロム
¥36,100（税抜）

01800180
iBoxユニバーサル（埋込部）
¥36,100（税抜）

合計 ¥72,200（税抜）

▶図面・注意事項 Pd30、d26

32675000
タリス S
シングルレバーシャワー混合水栓
埋込式 1アウトレット
φ150（化粧部）
カラー：●クロム
¥32,000（税抜）

01800180
iBoxユニバーサル（埋込部）
¥36,100（税抜）

合計 ¥68,100（税抜）

▶図面・注意事項 P.d30、d26

13414004 推奨品
タリス S
バススパウト
カラー：●クロム
¥23,700（税抜）

▶図面・注意事項 P.d33

Logis

71405000
ロギス
シングルレバーシャワー混合水栓
埋込式 2アウトレット 150／150（化粧部）
カラー：●クロム
¥29,900（税抜）

01800180
iBoxユニバーサル（埋込部）
¥36,100（税抜）

合計 ¥66,000（税抜）

▶図面・注意事項 P.d32、d26

71605000
ロギス
シングルレバーシャワー混合水栓
埋込式 1アウトレット 150／150（化粧部）
カラー：●クロム
¥26,800（税抜）

01800180
iBoxユニバーサル（埋込部）
¥36,100（税抜）

合計 ¥62,900（税抜）

▶図面・注意事項 P.d32、d26

71410000
ロギス
バススパウト
カラー：●クロム
¥21,700（税抜）

▶図面・注意事項 P.d33

iBoxの取付面から仕上面までの距離が80mm～108mm以内に収まらない場合は下記のパーツをご使用ください

13597000
共通部品
埋込式水栓用化粧部延長金具
φ150mm ラウンド
¥11,350（税抜）

▶図面・注意事項 P.d47

15597000
共通部品
埋込式水栓用化粧部延長金具
φ150mm ソフトキューブ
¥11,350（税抜）

▶図面・注意事項 P.d47

13595000
共通部品
iBoxユニバーサル用
埋込部延長台座
¥11,350（税抜）

▶図面・注意事項 P.d47

推奨品……在庫を多めにご準備しており、お急ぎの方におすすめです。※受注状況により在庫は変動いたしますのでご了承ください。

Rim Mounted Bath Mixer

リム付式バス水栓

Talis

71748000
タリス E
4ホールリム付式バス混合水栓（化粧部）
カラー：● クロム
＊ハンドシャワー：クロマセレクト E110 1ジェットハンドシャワー
￥107,300（税抜）

13244180
4ホールリム付式バス混合水栓用（埋込部）
￥67,100（税抜）

合計 ￥174,400（税抜）

▶図面・注意事項 P.d36、d34

71747000
タリス E
3ホールリム付式バス混合水栓（化粧部）
カラー：● クロム
￥68,100（税抜）

13233180 推奨品
3ホールリム付式バス混合水栓用（埋込部）
￥40,200（税抜）

合計 ￥108,300（税抜）

▶図面・注意事項 P.d36、d34

Logis

71314000
ロギス
4ホールリム付式バス混合水栓（化粧部）
カラー：● クロム
＊ハンドシャワー：クロマ100ヴァリオ 4ジェットハンドシャワー
￥88,800（税抜）

13244180
4ホールリム付式バス混合水栓用（埋込部）
￥67,100（税抜）

合計 ￥155,900（税抜）

▶図面・注意事項 P.d35、d34

71300000
ロギス
3ホールリム付式バス混合水栓（化粧部）
カラー：● クロム
￥57,800（税抜）

13233180 推奨品
3ホールリム付式バス混合水栓用（埋込部）
￥40,200（税抜）

合計 ￥98,000（税抜）

▶図面・注意事項 P.d35、d34

推奨品……在庫を多めにご準備しており、お急ぎの方におすすめです。※受注状況により在庫は変動いたしますのでご了承ください。

Wallbar

ウォールバー

Wallbar

※アクサースタルクシャワーホースには対応していません

27636000
ユニカ ウォールバー
レインダンス 900mm シャワーホース付
¥60,900（税抜）
カラー：● クロム
＊シャワーホース：イシフレックスB 1600mm
▶図面・注意事項 P.d20

28633004（900mm） 推奨品
¥24,800（税抜）

28637004（1200mm）
¥32,000（税抜）
ユニカ ウォールバー
S プロ
カラー：● クロム
▶図面・注意事項 P.d21

28663000 推奨品
ユニカ ウォールバー
S プロ レノ 1050mm
¥31,000（税抜）
カラー：● クロム
▶図面・注意事項 P.d21
※取付部を上下に調整でき、
リフォームに最適です。

27610000
ユニカ ウォールバー
C 900mm
¥20,600（税抜）
カラー：● クロム
▶図面・注意事項 P.d20

27609000 推奨品
ユニカ ウォールバー
クロメッタ 900mm
¥14,400（税抜）
カラー：● クロム
▶図面・注意事項 P.d20

28679000
共通部品
カセッタSプロ ソープデッシュ
カラー：● クロム
¥8,260（税抜）
▶図面・注意事項 P.d47
※ φ22のバーに適合

推奨品……在庫を多めにご準備しており、お急ぎの方におすすめです。※受注状況により在庫は変動いたしますのでご了承ください。

Grab bar

グラブバー

Grab bar

ユニバーサルデザイン　プロダクト
お子様から高齢者の方まで「安全で使いやすい」をコンセプトにデザインした
プロダクトをラインナップしました。

手すり兼用ウォールバー

テュフ認証を取得

26403400
ユニカコンフォート グラブバー
1100mm L
￥80,500（税抜）
カラー：● クロム
＊シェルフ付
▶図面・注意事項 P.d20

26404400
ユニカコンフォート グラブバー
1100mm R
￥80,500（税抜）
カラー：● クロム
＊シェルフ付
▶図面・注意事項 P.d20

手すりとしてもお使いいただけます。

ハンドシャワーを2か所でホールド。椅子に座って、またお子様も手の届く高さです。

取り外し可能なシェルフ

足のお手入れに便利なフットサポート

テュフ認証を取得※

26329000
ユニカコンフォート
フットサポート
カラー：●クロム
¥35,100（税抜）
▶図面・注意事項 P.d20

洗浄やシェービングなど足のお手入れに。すべりにくいシリコンのカバー付。

※本製品は一般財団法人ベターリビングにおいて、同財団規格の動作補助手すりに関する試験で問題が無い事が確認されています。
※試験は特定の建具との組み合わせで実施されます。
※BL部品の認定は取得しておりません。

手すり兼用タオルバー

テュフ認証を取得

41713000
ロギスユニバーサル
グラブバー 300mm
カラー：●クロム
¥11,200（税抜）
▶図面・注意事項 P.d45

どなたにも優しいユニバーサルデザイン

洗面混合水栓

31917000（ポップアップ引棒無）
フォーカス
シングルレバー洗面混合水栓
100 ケアハンドル クールスタート
カラー：●クロム
¥43,300（税抜）
▶図面・注意事項 P.d04

露出型バス混合水栓

13115000
エコスタット コンフォート
バスサーモスタット 露出型 混合水栓
コンフォートケア スパウト付
カラー：●クロム
¥75,300（税抜）
▶図面・注意事項 P.d36

Accessories

アクセサリー

シャワー取出口

26486000
ホルダー付 シャワー取出口
スクエア（逆止弁付）
カラー：● クロム
¥22,700（税抜）
▶図面・注意事項 P.d18
※28286000、28128000には
対応しておりません。

27414004 推奨品
シャワー取出口 E（逆止弁付）
カラー：● クロム
¥13,400（税抜）
▶図面・注意事項 P.d18

27451004 推奨品
シャワー取出口 S（逆止弁付）
カラー：● クロム
¥11,400（税抜）
▶図面・注意事項 P.d18

推奨品……在庫を多めにご準備しており、お急ぎの方におすすめです。 ※受注状況により在庫は変動いたしますのでご了承ください。

シャワーホルダー

28328000

シャワーホルダー
ポルターヴァリオ
カラー：● クロム
¥10,100（税抜）

▶図面・注意事項 P.d19
※28286000、28128000には
対応しておりません。

28331000 推奨品

シャワーホルダー
ポルターS
カラー：● クロム
¥7,000（税抜）

▶図面・注意事項 P.d19
※28286000、28128000には
対応しておりません。

シャワーホース

金属製ホースに樹脂
被膜を施して蛇腹状
のデザイン

28134000（2000mm）¥13,400（税抜）
28135004（1750mm）¥12,900（税抜） 推奨品
28136000（1600mm）¥12,400（税抜）

節湯 B1 ※

シャワーホース
センソフレックス
カラー：● クロム

▶図面・注意事項 P.d17
※ねじれ防止機能付き
※透明樹脂被膜メタルホース
※28135004（1750mm）のみ節湯セットあり
詳細はP.hg017

樹脂製の凹凸のない
シンプルなデザイン

28274000（2000mm）¥10,300（税抜）
28245004（1750mm）¥9,800（税抜） 推奨品
28276000（1600mm）¥9,300（税抜）

節湯 B1 ※

シャワーホース
イシフレックス
カラー：● クロム

▶図面・注意事項 P.d18
※ねじれ防止機能付き
※28245004（1750mm）のみ節湯セットあり
詳細はP.hg017

ホースの根元で流量
が調整できます

28248000（1600mm）¥15,000（税抜）

シャワーホース
イシフレックス（流量調整機能付）
カラー：● クロム

▶図面・注意事項 P.d18
※ねじれ防止機能付き
※セレクト混合水栓と組合せることにより、
流量調整機能を付加できます。

推奨品……在庫を多めにご準備しており、お急ぎの方におすすめです。※受注状況により在庫は変動いたしますのでご了承ください。

Concealed Combinations

シャワーと埋め込式混合水栓の組合わせ例

1 Outlet

1ヶ所からの吐水

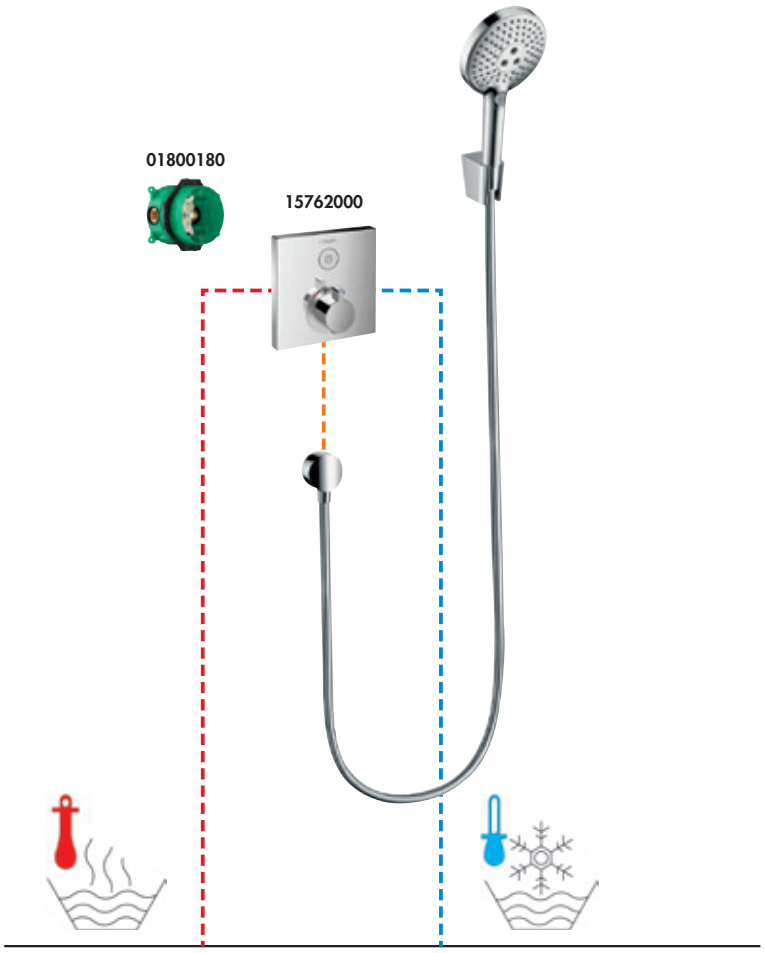

27493000	オーバーヘッドシャワー	￥163,100(税抜)
15762000	シャワーセレクト(化粧部)	￥130,000(税抜)
01800180	iBoxユニバーサル(埋込部)	￥36,100(税抜)

合計 ￥329,200(税抜)

15762000	シャワーセレクト(化粧部)	￥130,000(税抜)
01800180	iBoxユニバーサル(埋込部)	￥36,100(税抜)
26530400	ハンドシャワー	￥19,900(税抜)
28276000	シャワーホース1600mm	￥9,300(税抜)
28633004	ウォールバー	￥24,800(税抜)
27451004	シャワー取出口	￥11,400(税抜)

合計 ￥231,500(税抜)

対応製品

15762000

15707000

32675000

71605000

2 Outlets

2ヶ所からの吐水

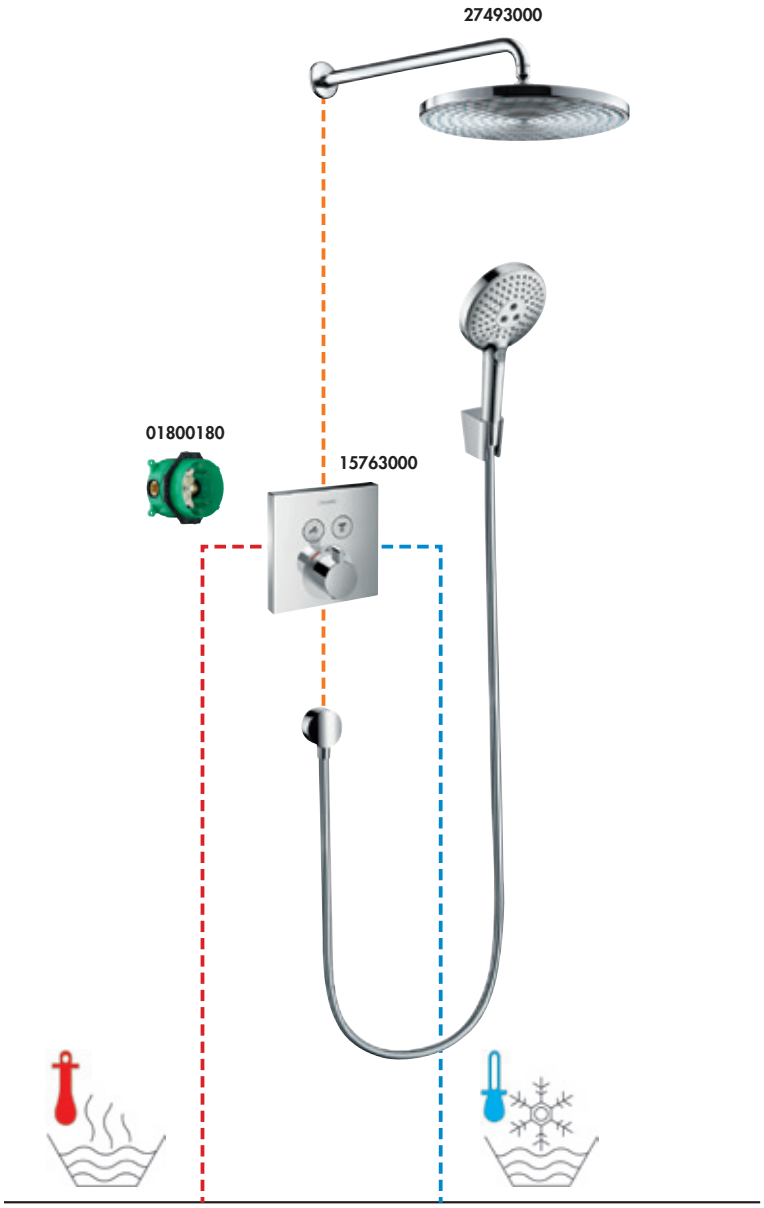

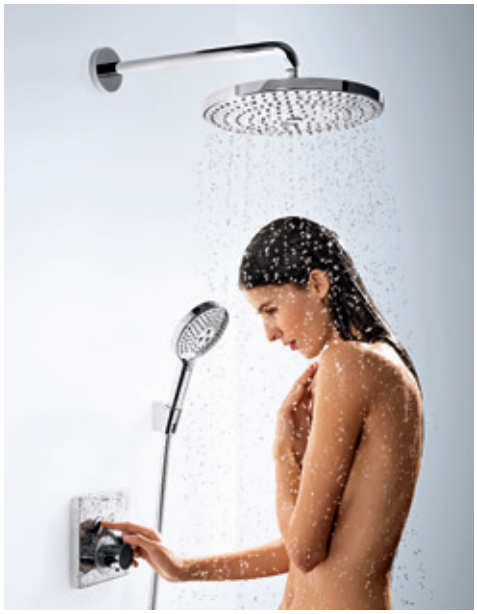

15763000	シャワーセレクト（化粧部）	￥142,400（税抜）
01800180	iBoxユニバーサル（埋込部）	￥36,100（税抜）
27493000	オーバーヘッドシャワー	￥163,100（税抜）
26530400	ハンドシャワー	￥19,900（税抜）
28276000	シャワーホース1600mm	￥9,300（税抜）
28331000	シャワーホルダー	￥7,000（税抜）
27451004	シャワー取出口	￥11,400（税抜）
合計		￥389,200（税抜）

対応製品

15763000

15708000

32475000

71405000

4 Outlets

4ヶ所からの吐水

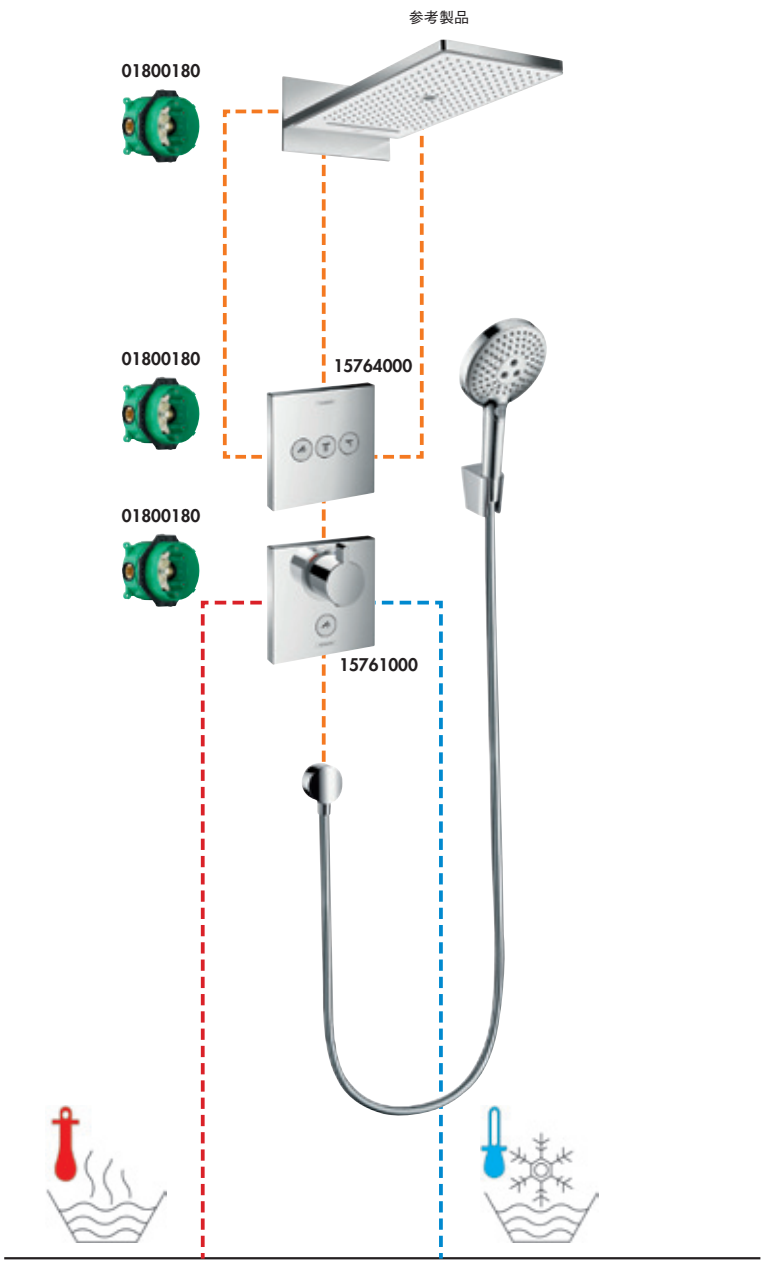

※写真はイメージ

15764000	シャワーセレクト（化粧部）	￥94,900（税抜）
15761000	シャワーセレクト（化粧部）	￥130,000（税抜）
35283000	オーバーヘッドシャワー（化粧部） ※代替品としてアクサーブランド製品をご提案いたします。	￥701,800（税抜）
01800180	iBoxユニバーサル（埋込部）	￥36,100（税抜）×3
26530400	ハンドシャワー	￥19,900（税抜）
28276000	シャワーホース1600mm	￥9,300（税抜）
28331000	シャワーホルダー	￥7,000（税抜）
27451004	シャワー取出口	￥11,400（税抜）

合計 ￥1,082,600（税抜）

対応製品

15764000

＋

15761000

15777000

＋

15706000

＋

15978000

Basin Mixer Lines

洗面水栓

朝目覚めて、顔を洗う、歯を磨く、手を洗う、
1日に何度水栓に触れるでしょう。
デザインと使いやすさを兼ね備えた幅広いバリエーションから
お気に入りを見つけてください。

PuraVida

※プラビダシリーズの
製品動画はこちらか
らご覧いただけます

プラビダのコンセプトは“インテグレーション（統合）”。
デザインの美しさと機能の統合、そしてクロムとホワイトの統合。
プラビダシリーズは多数の国際的なデザイン賞を受賞し、洗面空間に調和とバランスをもたらします。

15084000
プラビダ
シングルレバー洗面混合水栓 壁付式 165（化粧部）
カラー：●クロム
￥110,400（税抜）

13622180
シングルレバー壁付式洗面
混合水栓用（埋込部）
￥45,400（税抜）

合計 ￥155.800（税抜）

▶図面・注意事項 P.d11

15084400
プラビダ
シングルレバー洗面混合水栓 壁付式 165（化粧部）
カラー：○ホワイト＆●クロム
￥114,600（税抜）

13622180
シングルレバー壁付式洗面
混合水栓用（埋込部）
￥45,400（税抜）

合計 ￥160.000（税抜）

▶図面・注意事項 P.d11

15170400（ポップアップ引棒無）
プラビダ
自動洗面混合水栓 温度調節付
カラー：○ホワイト＆●クロム
￥200,200（税抜）

▶図面・注意事項 P.d02

15074000(ポップアップ引棒有)
15070000(ポップアップ引棒無)

プラビダ
シングルレバー洗面混合水栓 110
カラー：● クロム
¥93,900(税抜)
▶図面・注意事項 P.d02、d01

15074400(ポップアップ引棒有)
15070400(ポップアップ引棒無)

プラビダ
シングルレバー洗面混合水栓 110
カラー：○ ホワイト＆● クロム
¥98,000(税抜)
▶図面・注意事項 P.d02、d01

15081000(ポップアップ引棒無)

プラビダ
シングルレバー洗面混合水栓 200
カラー：● クロム
¥106,300(税抜)
▶図面・注意事項 P.d02

15081400(ポップアップ引棒無)

プラビダ
シングルレバー洗面混合水栓 200
カラー：○ ホワイト＆● クロム
¥110,400(税抜)
▶図面・注意事項 P.d02

15072000(ポップアップ引棒無)

プラビダ
シングルレバー洗面混合水栓 240 ベッセルタイプ
カラー：● クロム
¥148,600(税抜)
▶図面・注意事項 P.d02

15072400(ポップアップ引棒無)

プラビダ
シングルレバー洗面混合水栓 240 ベッセルタイプ
カラー：○ ホワイト＆● クロム
¥152,700(税抜)
▶図面・注意事項 P.d02

Focus Open
Silber 2009

Metropol

幾何学的で魅力的なフォルムは、メトロポールの特徴的な要素です。
史上初、フリースタンディングで設置可能な洗面水栓をラインナップしました。
長年のパートナーであるフェニックスデザインとハンスグローエのコラボレーションにより生まれました。

Cool Start Hot Cool
89
節湯 C1

32503000 （ポップアップ引棒無）
メトロポール
シングルレバー洗面混合水栓 100
ロングスパウト クールスタート
カラー：● クロム
¥67,100（税抜）
▶図面・注意事項 P.d04

Cool Start Hot Cool
117
節湯 C1

32508000 （ポップアップ引棒無）
メトロポール
シングルレバー洗面混合水栓 110
クールスタート
カラー：● クロム
¥70,200（税抜）
▶図面・注意事項 P.d04

117

32506000 （ポップアップ引棒有）
メトロポール
シングルレバー洗面混合水栓 110
カラー：● クロム
¥67,100（税抜）
▶図面・注意事項 P.d04
※受注生産品

受注生産品……お取寄せに時間がかかります。

259

32512000（ポップアップ引棒無）

メトロポール

シングルレバー洗面混合水栓 260 ベッセルタイプ

カラー：● クロム

¥97,000（税抜）

▶図面・注意事項 P.d04

1054 ～ 1134

32530000（ポップアップ引棒無）

メトロポール

シングルレバー床付式洗面混合水栓（化粧部）

カラー：● クロム

¥280,700（税抜）

10452180

床付式バス水栓用（埋込部）※

¥103,200（税抜）

合計 ¥383,900（税抜）

▶図面・注意事項 P.d09、d33

※床付式バス混合水栓と兼用。

Metris

メトリスは「余計なものや、気取ったものから自分を解放する」というコンセプトのもと、
本質に焦点を当てたシリーズです。
クリアなラインひとつひとつにデザインの意図があり、すべての要素が考え抜かれています。

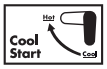

31121000(ポップアップ引棒有)
31121004(ポップアップ引棒無)
メトリス
シングルレバー洗面混合水栓 110 クールスタート
カラー:●クロム
¥56,800(税抜)
▶図面・注意事項 P.d03

31080000(ポップアップ引棒有)
メトリス
シングルレバー洗面混合水栓 110
カラー:●クロム
¥56,800(税抜)
▶図面・注意事項 P.d03
※受注生産品

31183000(ポップアップ引棒有)
31185000(ポップアップ引棒無)
メトリス
シングルレバー洗面混合水栓 200 ベッセルタイプ
カラー:●クロム
¥73,300(税抜)
▶図面・注意事項 P.d03

単水栓

31166000(ポップアップ引棒無)
メトリス
単水栓 100
カラー:●クロム
¥39,200(税抜)
▶図面・注意事項 P.d10

受注生産品……お取寄せに時間がかかります。

Barceló
HOTELS & RESORTS
Barceló
Barceló

Talis S

流れるようなフォルムが特徴的なタリスS。
”S”は”スタイリッシュ”という意味も兼ね備えています。

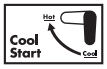

72013000(ポップアップ引棒有)
72014000(ポップアップ引棒無) 推奨品

タリスS
シングルレバー洗面混合水栓 80
クールスタート
カラー:●クロム
¥33,900(税抜)
▶図面・注意事項 P.d08

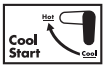

72022000(ポップアップ引棒有)
72023000(ポップアップ引棒無)

タリスS
シングルレバー洗面混合水栓 100
クールスタート
カラー:●クロム
¥39,900(税抜)
▶図面・注意事項 P.d08、d09

推奨品……在庫を多めにご準備しており、お急ぎの方におすすめです。※受注状況により在庫は変動いたしますのでご了承ください。

98

72020000（ポップアップ引棒有）

タリスS

シングルレバー洗面混合水栓 100

カラー：● クロム

¥39,900（税抜）

▶図面・注意事項 P.d08

※受注生産品

reddot award 2015

179

72032000（ポップアップ引棒無）

タリスS

シングルレバー洗面混合水栓 190 ベッセルタイプ

カラー：● クロム

¥58,900（税抜）

▶図面・注意事項 P.d09

※受注生産品

reddot award 2015

単水栓

68

72017000（ポップアップ引棒無）

タリスS

単水栓 80

カラー：● クロム

¥29,900（税抜）

▶図面・注意事項 P.d10

35

13132004（ポップアップ引棒無）

タリスS

単水栓 40

カラー：● クロム

¥26,800（税抜）

▶図面・注意事項 P.d10

Talis E

優美で調和のとれた曲線、
エレガントなエッジと輝く表面仕上げ。
幅広いバスルームデザインに調和します。

Cool Start

71　節湯 C1

71703000(ポップアップ引棒有)
71704000(ポップアップ引棒無) 推奨品

タリスE
シングルレバー洗面混合水栓 80
クールスタート
カラー:●クロム
¥35,100(税抜)
▶図面・注意事項 P.d07

Cool Start

104　節湯 C1

71713000(ポップアップ引棒有)
71714000(ポップアップ引棒無) 推奨品

タリスE
シングルレバー洗面混合水栓 110
クールスタート
カラー:●クロム
¥40,200(税抜)
▶図面・注意事項 P.d08

104

71710000(ポップアップ引棒有)

タリスE
シングルレバー洗面混合水栓 110
カラー:●クロム
¥40,200(税抜)
▶図面・注意事項 P.d08
※受注生産品

234

71717000(ポップアップ引棒無)

タリスE
シングルレバー洗面混合水栓 240 ベッセルタイプ
カラー:●クロム
¥68,100(税抜)
▶図面・注意事項 P.d08

Talis Select

指先でも手のひらでも肘でも。ワンクリックで水の出し止めが可能だから
汚れた手でも衛生的にお使いいただけます。
温度調節は上部のハンドルを回転させます。

SELECT

104

71750000(ポップアップ引棒有)
71751000(ポップアップ引棒無)

タリスセレクトE
洗面混合水栓 110
カラー:● クロム

¥49,500(税抜)

▶図面・注意事項 P.d08
※手のひらや肘でワンクリックして止水できます。
※ハンドルを回すことで温度調整をします。

SELECT

98

72042000(ポップアップ引棒有)
72043000(ポップアップ引棒無)

タリスセレクトS
洗面混合水栓 100
カラー:● クロム

¥49,900(税抜)

▶図面・注意事項 P.d09
※手のひらや肘でワンクリックして止水できます。
※ハンドルを回すことで温度調整をします。

DESIGN PLUS

reddot award 2015 winner

SELECT

179

72045000(ポップアップ引棒無)

タリスセレクトS
洗面混合水栓 190
カラー:● クロム

¥68,900(税抜)

▶図面・注意事項 P.d09
※手のひらや肘でワンクリックして止水できます。
※ハンドルを回すことで温度調整をします。

DESIGN PLUS

reddot award 2015 winner

Focus

無駄なディテールを削ぎ落としたピュアでクリアなデザイン。
グッドプライスと品質が、美しいデザインを併せ持ちます。

Cool Start　53　節湯 C1

31539000（ポップアップ引棒有）
31539004（ポップアップ引棒無）

フォーカス
シングルレバー洗面混合水栓 70 クールスタート
カラー：● クロム

¥29,900（税抜）

▶図面・注意事項 P.d03

Cool Start　94　節湯 C1

31621000（ポップアップ引棒有）
31509000（ポップアップ引棒無）推奨品

フォーカス
シングルレバー洗面混合水栓 100 クールスタート
カラー：● クロム

¥36,100（税抜）

▶図面・注意事項 P.d03

Cool Start　94　節湯 C1

31917000（ポップアップ引棒無）

フォーカス
シングルレバー洗面混合水栓100 ケアハンドル
クールスタート
カラー：● クロム

¥43,300（税抜）

▶図面・注意事項 P.d04

推奨品……在庫を多めにご準備しており、お急ぎの方におすすめです。※受注状況により在庫は変動いたしますのでご了承ください。

Logis

快適性を追求した広範囲なライン、シンプルで独創的、
魅力的で調和のとれたロギスは、
どのようなスタイルにも合わせやすいのが魅力です。

Cool Start　67　節湯 C1

71072004（ポップアップ引棒有）
71073004（ポップアップ引棒無）推奨品

ロギス
シングルレバー洗面混合水栓 70
クールスタート
カラー：● クロム
¥27,900（税抜）

▶図面・注意事項 P.d07
※一般地・寒冷地どちらにもご使用いただけます。

reddot award 2014

Cool Start　93　節湯 C1

71102004（ポップアップ引棒有）
71103004（ポップアップ引棒無）

ロギス
シングルレバー洗面混合水栓 100
クールスタート
カラー：● クロム
¥34,100（税抜）

▶図面・注意事項 P.d07

reddot award 2014

195

71091000（ポップアップ引棒無）

ロギス
シングルレバー洗面混合水栓 190 ベッセルタイプ
カラー：● クロム
¥39,200（税抜）

▶図面・注意事項 P.d07

reddot award 2014

推奨品……在庫を多めにご準備しており、お急ぎの方におすすめです。※受注状況により在庫は変動いたしますのでご了承ください。

67

71070000（ポップアップ引棒有）

ロギス
シングルレバー洗面混合水栓 70
カラー：● クロム
¥27,900（税抜）

▶図面・注意事項 P.d07
※受注生産品

reddot award 2014

93

71100000（ポップアップ引棒有）

ロギス
シングルレバー洗面混合水栓 100
カラー：● クロム
¥34,100（税抜）

▶図面・注意事項 P.d07
※受注生産品

reddot award 2014

221

71131000（ポップアップ引棒無）

ロギス
シングルレバー洗面混合水栓 210
カラー：● クロム
¥49,500（税抜）

▶図面・注意事項 P.d07
※左右に60°ずつ首振りします

71220000

ロギス
シングルレバー洗面混合水栓 壁付式 195（化粧部）
カラー：● クロム
¥39,200（税抜）

13622180

シングルレバー
壁付式洗面混合水栓用（埋込部）

¥45,400（税抜）

合計 ¥84,600（税抜）

▶図面・注意事項 P.d11

単水栓

79

71120000（ポップアップ引棒無）

ロギス
単水栓 70
カラー：● クロム
¥20,600（税抜）

▶図面・注意事項 P.d10
※一般地・寒冷地どちらにもご使用いただけます。

Eau Parfumée
au thé noir
Gel Shampooing et Douche
Shampoo and Shower Gel

Logis Accessories

テュフ認証を取得

41713000
ロギスユニバーサル
グラブバー 300mm
カラー：●クロム
¥11,200（税抜）
▶図面・注意事項 P.d45

41720000
ロギスユニバーサル
タオルラック/タオルホルダー 600mm
カラー：●クロム
¥19,600（税抜）
▶図面・注意事項 P.d45

41712000
ロギスユニバーサル
タオルホルダー ダブル 600mm
カラー：●クロム
¥14,000（税抜）
▶図面・注意事項 P.d45

41711000
ロギスユニバーサル
タオルフック
カラー：●クロム
¥2,100（税抜）
▶図面・注意事項 P.d45

41723000
ロギスユニバーサル
ロールホルダー
カラー：●クロム
¥9,800（税抜）
▶図面・注意事項 P.d45

Kitchen Mixer

キッチン水栓

キッチンは家の中心となる空間。
毎日のクッキングタイムをスムーズで快適に過ごすためには、
デザインも機能もこだわりたい。
そんな希望を叶えるさまざまなバリエーションの
キッチンアイテムをご用意しました。

Aquno Select M81

今までにない新たな発想から、画期的なキッチン水栓が誕生しました。
ボディーからたっぷりと注ぐシャワーは、今までにないユニークで魅力的なデザインです。
サテンのような柔らかなシャワーがデリケートな野菜やフルーツも優しく包み込むように洗浄します。
クッキングタイムがより快適で楽しく豊かな時間に。

吐水口の裏側のボタンで、簡単にシャワー切替が可能。

サテンのように柔らかなシャワーは、デリケートな野菜やフルーツをやさしく洗浄。ストレーナー（40963000）と併用すると、ハンズフリーで洗浄できます。

ボディーシャワーは、
左側のボタンで操作。

右側のサイドレバーで吐水をコントロール

ワイドなシャワーは広い面積を
均一に洗い流すことも簡単。

※2020年秋発売予定

73837000 NEW
アクノセレクト M81
シングルレバーキッチン混合水栓
引出式 170 3ジェット（シャワー切替）
左右の首振り60°、110°、150°、360°
整流吐水、サテンフロー
カラー：●クロム
¥138,000（税抜）

▶図面・注意事項 P.d14
※受注生産品

40963000 NEW
F14 マルチファンクショナル ストレーナー
素材：プラスティック
¥3,900（税抜）
▶図面・注意事項 P.d45
※受注生産品
※食品衛生法適合商品

52054675
共通部品
水受けトレー（壁床固定式）
¥5,680（税抜）
▶図面・注意事項 P.d49

NEW……新商品　　受注生産品……お取寄せに時間がかかります。

M71 Kitchen Mixers

手元の回転式レバーが、導線をもっとシンプルに

キッチンミキサーと洗練されたデザインのコントロールエレメントによる新しいキッチンの提案です。
扱いやすい回転式のレバーが、キッチンにおける動線をもっとシンプルにします。
流量と温度調整はシンクの横のレバーを回転させるだけ。とても簡単です。

シンクのリムに設置して、手元で操作。

スパウト上部のボタンで水の出し止め可能。

スパウト前面のボタンでシャワーに切替。

SELECT　節湯 A1

73819000 NEW

M71
2ホールシングルレバーキッチン混合水栓 セレクト
引出式 200(シャワー切替)
整流吐水 左右の首振り110°、150°
カラー:● クロム
¥134,200(税抜)

73819800 NEW

M71
2ホールシングルレバーキッチン混合水栓 セレクト
引出式 200(シャワー切替)
整流吐水 左右の首振り 110°、150°
カラー:● ステンレススティールオプティック
¥173,400(税抜)

▶図面・注意事項 P.d14
※受注生産品

NEW……新商品　受注生産品……お取寄せに時間がかかります。

手元のセレクトボタンと水栓頭部のボタンで快適に水をコントロール

シンプルですっきりとしたデザイン、
使いやすく革新的なセレクトテクノロジーで
水を完璧にコントロールします。

水の出し止めはボタンをプッシュ。回転させてオーバーフローの操作を。

スパウト上部のボタンでシャワーに切替。

SELECT　節湯 A1

73805000

M71
2ホールシングルレバーキッチン混合水栓
セレクト 引出式 220(シャワー切替)
整流吐水 左右の首振り110°、150°
カラー:●クロム
¥134,200(税抜)

73805800

M71
2ホールシングルレバーキッチン混合水栓
セレクト 引出式 220(シャワー切替)
整流吐水 左右の首振り 110°、150°
カラー:●ステンレススティールオプティック
¥173,400(税抜)

▶図面・注意事項 P.d14
※受注生産品

受注生産品……お取寄せに時間がかかります。

Metris/Metris select Kitchen Mixers

スパウト上部のボタンでシャワーモードに切替。
キッチンに立つ全ての方のためのモデルです。

スパウト上部のボタンで
シャワーと整流を切替

14820000
メトリス
シングルレバーキッチン混合水栓
引出式 ハイスパウト 320（シャワー切替）
整流吐水 左右の首振り 110°、150°
カラー：● クロム
¥99,100（税抜）
▶図面・注意事項 P.d13
※別途、水受トレー（52054675）を設置することをお勧めします。

スパウト上部のボタンで
シャワーと整流を切替

14834000 推奨品
メトリス
シングルレバーキッチン混合水栓
引出式 220（シャワー切替）
整流吐水 左右の首振り 110°、150°
カラー：● クロム
¥94,900（税抜）
▶図面・注意事項 P.d13
※別途、水受トレー（52054675）を設置することをお勧めします。

SELECT　節湯 A1

前面のボタンで
吐水をコントロール

14883000
メトリスセレクト
シングルレバーキッチン混合水栓
ハイスパウト 320
整流吐水 左右の首振り 110°、150°、360°
カラー：● クロム
¥92,900（税抜）
▶図面・注意事項 P.d15

52054675
共通部品
水受けトレー（壁床固定式）
¥5,680（税抜）
▶図面・注意事項 P.d49

推奨品……在庫を多めにご準備しており、お急ぎの方におすすめです。※受注状況により在庫は変動いたしますのでご了承ください。

M51 / Talis Kitchen Mixers

セレクトボタンをプッシュするだけで吐水を自由にコントロール

スパウト上部のボタンで
吐水をコントロール

前面のボタンで
シャワーと整流を切替

SELECT　節湯 A1

72823004 NEW 推奨品

M51
シングルレバーキッチン混合水栓 セレクト
引出式ハイスパウト 300（シャワー切替）
整流吐水 左右の首振り 110°、150°
カラー：● クロム
¥89,900（税抜）

▶図面・注意事項 P.d14

※別途、水受トレー（52054675）を設置することをお勧めします。

前面のボタンで
吐水をコントロール

SELECT　節湯 A1

72820000

タリスセレクトS
シングルレバーキッチン混合水栓
ハイスパウト 300
カラー：● クロム
泡沫吐水 左右の首振り 110°、150°、360°
¥86,700（税抜）

▶図面・注意事項 P.d15

iF DESIGN AWARD 2015　reddot award 2015 WINNER

52054675
共通部品
水受けトレー（壁床固定式）
¥5,680（税抜）

▶図面・注意事項 P.d49

NEW……新商品　推奨品……在庫を多めにご準備しており、お急ぎの方におすすめです。※受注状況により在庫は変動いたしますのでご了承ください。

Talis Kitchen Mixers

サイズや吐水の高さにもこだわることでクッキングがもっと快適に楽しく

72813004 推奨品

タリスS

シングルレバーキッチン混合水栓
引出式 200(シャワー切替)
整流吐水 左右の首振り 110°、150°
カラー:● クロム

¥79,900(税抜)

▶図面・注意事項 P.d14

※別途、水受トレー(52054675)を設置することをお勧めします。
※スパウト位置が低いため、より水ハネしにくいデザインです。

前面のボタンで
シャワーと整流を切替

72813800

タリスS

シングルレバーキッチン混合水栓
引出式 200(シャワー切替)
整流吐水 左右の首振り 110°、150°
カラー:● ステンレススティールオプティック

¥119,700(税抜)

▶図面・注意事項 P.d14

※別途、水受トレー(52054675)を設置することをお勧めします。
※スパウト位置が低いため、より水ハネしにくいデザインです。

前面のボタンで
シャワーと整流を切替

72810000

タリスS

シングルレバーキッチン混合水栓
ハイスパウト 260
泡沫吐水 左右の首振り 110°、150°、360°
カラー:● クロム

¥71,200(税抜)

▶図面・注意事項 P.d15

72814000

タリスS

シングルレバーキッチン混合水栓 220
泡沫吐水 左右の首振り 110°、150°、360°
カラー:● クロム

¥61,900(税抜)

▶図面・注意事項 P.d15

52054675

共通部品
水受けトレー(壁床固定式)

¥5,680(税抜)

▶図面・注意事項 P.d49

推奨品……在庫を多めにご準備しており、お急ぎの方におすすめです。※受注状況により在庫は変動いたしますのでご了承ください。

Talis M54 Kitchen Mixers

削ぎ落したスリムなデザインは、個性的でシャープな印象を演出します。
ミニマムなボディには、引出し式ホースやシャワー切替も搭載。
洗練されたスタイリッシュなキッチン空間をお楽しみください。

72800004 NEW

タリス M54
シングルレバーキッチン混合水栓 引出式
210(シャワー切替)
整流吐水
左右の首振り 60°、110°、150°、360°
カラー:●クロム
¥73,900(税抜)

▶図面・注意事項 P.d14
※別途、水受トレー(52054675)を設置することをお勧めします。

※2020年秋発売予定

楕円形のボディラインはスリムなデザインをより一層際立たせます。

吐水口の裏側でシャワー切替可能。

52054675
共通部品
水受けトレー(壁床固定式)
¥5,680(税抜)
▶図面・注意事項 P.d49

NEW……新商品

Focus Kitchen Mixers

シンプルで機能性の高いグースネックのミキサーは
空間に柔らかな印象を与えます。
スプレーヘッドの受口にはマグネットを内蔵。 収納時はしっかり固定します。

前面のボタンで
シャワーと整流を切替

31815004 推奨品

フォーカス
シングルレバーキッチン混合水栓 引出式
ハイスパウト 240(シャワー切替)
整流吐水
左右の首振り 110°、150°
カラー:●クロム
¥71,200(税抜)

▶図面・注意事項 P.d13
※別途、水受トレー(52054675)を
設置することをお勧めします。

31820004

フォーカス
シングルレバーキッチン混合水栓
ハイスパウト 260
泡沫吐水
カラー:●クロム
左右の首振り110°、150°、360°
¥44,400(税抜)

▶図面・注意事項 P.d15

お湯を出すときにレバーを後ろに傾けるので、水栓本体の背面には充分なスペースを確保してください。詳しくは製品承認図をご覧ください。

52054675
共通部品
水受けトレー(壁床固定式)
¥5,680(税抜)

▶図面・注意事項 P.d49

推奨品……在庫を多めにご準備しており、お急ぎの方におすすめです。 ※受注状況により在庫は変動いたしますのでご了承ください。

M42 Kitchen Mixers

コンパクトキッチンにも対応。
サイズと使いやすさを両立した新しいキッチン水栓 。

前面のボタンで
シャワーと整流を切替

71801004
M42
シングルレバーキッチン混合水栓
引出式 180(シャワー切替)
整流吐水 左右の首振り360°
カラー:● クロム
¥54,900(税抜)
▶図面・注意事項 P.d13
※別途、水受トレー(52054675)を
設置することをお勧めします。

71814004
M42
シングルレバーキッチン混合水栓
引出式 150
泡沫吐水 左右の首振り 120°
カラー:● クロム
¥38,900(税抜)
▶図面・注意事項 P.d14
※別途、水受トレー(52054675)を
設置することをお勧めします。

52054675
共通部品
水受けトレー(壁床固定式)
¥5,680(税抜)
▶図面・注意事項 P.d49

Logis Kitchen Mixers

デザインとコストパフォーマンスを両立。
コンパクトキッチンやセカンドキッチンにも最適です。

71837004
ロギス
シングルレバーキッチン混合水栓 120
クールスタート
泡沫吐水 左右の首振り 360°
カラー：●クロム
¥29,900（税抜）
▶図面・注意事項 P.d15
※ハンドルが2段階でクリック感があり、最大50%節水できる
エコカートリッジ仕様。

71839000
ロギス
シングルレバーキッチン混合水栓 160
クールスタート
泡沫吐水 左右の首振り 360°
カラー：●クロム
¥37,200（税抜）
▶図面・注意事項 P.d15

71835000 推奨品
ロギス
シングルレバーキッチン混合水栓
ハイスパウト 260
泡沫吐水 左右の首振り 110°、150°、360°
カラー：●クロム
¥40,200（税抜）
▶図面・注意事項 P.d15

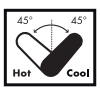

お湯を出すときにレバーを後ろに傾けるので、水栓本体の背面には充分なスペースを確保してください。詳しくは製品承認図をご覧ください。

71836000
ロギス
シングルレバーキッチン混合水栓
壁付式
カラー：●クロム
¥40,200（税抜）
▶図面・注意事項 P.d15
※取付には止水栓付偏心脚（13958004）と
組み合わせることも可能です。

13958004
共通部品
止水栓付偏芯脚
（2個入り、フランジφ64.7mm）
¥16,720（税抜）
▶図面・注意事項 P.d47

推奨品……在庫を多めにご準備しており、お急ぎの方におすすめです。※受注状況により在庫は変動いたしますのでご了承ください。

Kitchen sinks

グラナイト（花崗岩）の最も硬い成分である天然のクォーツ（石英）を約80%使用した高純度で堅牢なキッチンシンク。
素材の特長を活かしたストーンフィニッシュは、スタイリッシュなキッチンを演出します。

43432144 NEW
ハンスグローエキッチンシンク
S510-U660 シリカテック アンダーマウント
カラー：○アルパインホワイト
¥96,900（税抜）
▶図面・注意事項 P.d42

43432174 NEW
ハンスグローエキッチンシンク
S510-U660 シリカテック アンダーマウント
カラー：●グラファイトブラック
¥96,900（税抜）
▶図面・注意事項 P.d42

NEW……新商品

43431144 NEW

ハンスグローエキッチンシンク
S510-U450 シリカテック アンダーマウント
カラー：○アルパインホワイト
¥78,900（税抜）
▶図面・注意事項 P.d42

43431174 NEW

ハンスグローエキッチンシンク
S510-U450 シリカテック アンダーマウント
カラー：●グラファイトブラック
¥78,900（税抜）
▶図面・注意事項 P.d42

43929004

キッチンシンク
排水トラップセット
¥9,900（税抜）
▶図面・注意事項 P.d50

Kitchen accessories

40448000 NEW

A51 ソープ・ローションディスペンサー
容量：500mℓ /1プッシュ：2mℓ
カラー：カラー：●クロム
¥14,900（税抜）
▶図面・注意事項 P.d45

ソープは、カウンターの上から簡単に補充できます。

40963000 NEW

F14 マルチファンクショナル
ストレーナー
素材：プラスティック
¥3,900（税抜）
▶図面・注意事項 P.d45
※食品衛生法適合商品

40961000 NEW

F16 カッティングボード
素材：オーク
¥18,900（税抜）
▶図面・注意事項 P.d45
※食品衛生法適合商品

ハンスグローエキッチンシンクにぴったりセットできます。クッキングがより快適に。

NEW……新商品

BETTE社は、ドイツで1952年よりホーロー製の高級バスルームアイテムを製造する老舗メーカー。

ホーロー素材は、スチールチタン合金にBETTE独自のBetteGlazeを施しており、
お手入れしやすく、高い耐久性を誇ります。
また、大理石、プラスチック、スチールだけよりも硬く、
非多孔質で傷がつきにくく、永続的なUV耐性があります。
豊かなカラー加工によるバリエーションも魅力。
贅沢な素材ならではの美しいデザイン性と上質な品質を誇るユニークなブランド。

Washbasin by BETTE

BetteCraft Shell BetteLux Oval

52054689 NEW

A241
ベッテ クラフトシェル
450×450×120
カラー：○ホワイト
¥159,000（税抜）

52054690 NEW

カラー：●レイヴェン（セミマットブラック）
¥181,000（税抜）

▶図面・注意事項 P.d43
※受注生産品
※排水栓は含まれません

52054691 NEW

A220 HLW1
ベッテラックス オーバル オーバーカウンター
500×500×100／1ホール
カラー：○ホワイト
¥99,000（税抜）

52054692 NEW

カラー：●レイヴェン（セミマットブラック）
¥113,000（税抜）

▶図面・注意事項 P.d43
※受注生産品
※水栓穴は、定位置に1ホールカット済み
※排水栓は含まれません

NEW……新商品　受注生産品……お取寄せに時間がかかります。

52054693 NEW

A127 HLW1 ベッテ ワン　オーバーカウンター
700×530×130：8　オーバーフロー付／1ホール
カラー：○ホワイト
¥136,000（税抜）

52054694 NEW

カラー：●レイヴェン（セミマットブラック）
¥155,000（税抜）

▶図面・注意事項 P.d43

※受注生産品
※水栓穴は、定位置に1ホールカット済
※排水栓は含まれません

52054695 NEW

A126 HLW1 ベッテ ワン　オーバーカウンター
530×530×130：8　オーバーフロー付／1ホール
カラー：○ホワイト
¥122,000（税抜）

52054696 NEW

カラー：●レイヴェン（セミマットブラック）
¥139,000（税抜）

▶図面・注意事項 P.d43

※受注生産品
※水栓穴は、定位置に1ホールカット済
※排水栓は含まれません

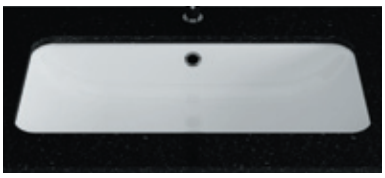

52054701 NEW

A136 ベッテ ワン アンダーマウント
587×408×130　オーバーフロー付
カラー：○ホワイト
¥96,000（税抜）

52054702 NEW

カラー：●レイヴェン（セミマットブラック）
¥109,000（税抜）

▶図面・注意事項 P.d44

※受注生産品
※排水栓は含まれません

52054695　A126 HLW1 ベッテ ワン カウンタートップ

NEW……新商品　　受注生産品……お取寄せに時間がかかります。

52054689
A241
ベッテ クラフトシェル
450×450×120
カラー：ホワイト

52054690
カラー：レイヴェン（セミマットブラック）

52054691
A220 HLW1
ベッテラックス オーバル オーバーカウンター
500×500×100／1ホール
カラー：ホワイト

52054692
カラー：レイヴェン（セミマットブラック）

52054693
A127 HLW1
ベッテ ワン オーバーカウンター
700×530×130：8
オーバーフロー付／1ホール
カラー：ホワイト

52054694
カラー：レイヴェン（セミマットブラック）

52054695
A126 HLW1
ベッテ ワン オーバーカウンター
530×530×130：8
オーバーフロー付／1ホール
カラー：ホワイト

52054696
カラー：レイヴェン（セミマットブラック）

45014000
アクサーウノセレクト
洗面混合水栓 260
掲載ページ：P.AX073

10003000
アクサースタルク
シングルレバー洗面混合水栓 100
掲載ページ：P.AX023

39031000
39032000
アクサーチッテリオ
シングルレバー洗面混合水栓 160
掲載ページ：P.AX035

10111000
10117000
アクサースタルク
シングルレバー洗面混合水栓 90
掲載ページ：P.AX023

46031000
アクサーエッジ
シングルレバー洗面混合水栓 280
掲載ページ：P.AX059

38026000
アクサーウノ
シングルレバー洗面混合水栓 100
ループハンドル
掲載ページ：P.AX073

45001000
アクサーウノ
シングルレバー洗面混合水栓 110
ゼロハンドル
掲載ページ：P.AX073

45010000
メアクサーウノセレクト
シングルレバー洗面混合水栓110
掲載ページ：P.AX073

15072400
プラビダ
シングルレバー洗面混合水栓 240
掲載ページ：P.hg069

15070400
プラビダ
シングルレバー洗面混合水栓 110
掲載ページ：P.hg069

31121000
31121004
メトリス
シングルレバー洗面混合水栓 110
クールスタート
掲載ページ：P.hg072

32508000
メトロポール
シングルレバー洗面混合水栓 110
クールスタート
掲載ページ：P.hg070

32512000
メトロポール
シングルレバー洗面混合水栓 260
掲載ページ：P.hg071

71714000
タリスE
シングルレバー洗面混合水栓 110
クールスタート
掲載ページ：P.hg077

72022000
72023000
タリスS
シングルレバー洗面混合水栓 100
クールスタート
掲載ページ：P.hg074

71750000
71751000
タリスセレクトE
シングルレバー洗面混合水栓 110
掲載ページ：P.hg078

※組合わせ例の一部となります。上記に記載のない水栓と組合わせの場合は、水栓と洗面ボウルの寸法などをご確認ください。

52054701
A136
ベッテ ワン アンダーマウント
587×408×130 オーバーフロー付
カラー：ホワイト

52054702
カラー：レイヴェン（セミマットブラック）

42310000
アクサーマソー
洗面ボウル
ビルトインタイプ 1ホール

42305000
アクサーマソー
洗面ボウル
600mm

42300000
アクサーマソー
洗面ボウル
800mm

36114000
アクサーチッテリオE
シングルレバー壁付式洗面混合水栓 220
掲載ページ：P.AX043

18010000
アクサーマソー
シングルレバー洗面混合水栓 110
掲載ページ：P.AX063

18020000
アクサーマソー
シングルレバー洗面混合水栓 220
掲載ページ：P.AX063

18020000
アクサーマソー
シングルレバー洗面混合水栓 220
掲載ページ：P.AX063

47052000
アクサーマイエディション
3ホール洗面混合水栓 70
掲載ページ：P.AX069
※プレートは含まれておりません。
P.AX068、069よりお好きなプレートをお選びください。

34017000
アクサーチッテリオM
シングルレバー洗面混合水栓 100
掲載ページ：P.AX052

10129000
アクサースタルク
シングルレバー洗面混合水栓 250
掲載ページ：P.AX023

10103000
アクサースタルク
シングルレバー洗面混合水栓 250
掲載ページ：P.AX023

15084000
15084400
プラビダ
シングルレバー洗面混合水栓
壁付式 165（化粧部）
掲載ページ：P.hg068

36101000
アクサーチッテリオE
シングルレバー洗面混合水栓 125
掲載ページ：P.AX043

34127000
アクサーチッテリオM
シングルレバー洗面混合水栓 250
掲載ページ：P.AX052

36103000
アクサーチッテリオE
シングルレバー洗面混合水栓 190
掲載ページ：P.AX043

71713000
71714000
タリスE
シングルレバー洗面混合水栓 110
クールスタート
掲載ページ：P.hg077

38026000
アクサーウノ
シングルレバー洗面混合水栓 100
ループハンドル
掲載ページ：P.AX073

38034000
アクサーウノ
シングルレバー洗面混合水栓 250
ループハンドル
掲載ページ：P.AX073

47022000
アクサーマイエディション
シングルレバー洗面混合水栓 230
掲載ページ：P.AX067
※プレートは含まれておりません。
P.AX066、067よりお好きなプレートをお選びください。

販売代理店を検索

ご購入のご相談、製品を実際にご覧になりたい方はこちらから

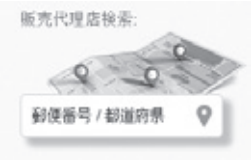

個人邸のお客様向けご案内

※製品のご購入については販売代理店および展示企業、工務店様または水道工事店様へお問い合わせください。
※展示製品や点数は企業により異なりますので、予めお電話にて確認されることをお勧めいたします。
※下記以外でハンスグローエの製品をご覧いただける場所はホームページの販売代理店検索をご利用下さい。

北海道	**株式会社福住**	〒003-0021　北海道札幌市白石区栄通8-3-13 1階 TEL:011-887-0116 FAX:011-887-0326 定休日:日・祝日
関東	**セラトレーディング株式会社** 東京ショールーム	〒107-0062　東京都港区南青山1-24-3 TOTO乃木坂ビル1F・B1F TEL:03-3402-7134 定休日:月・祝日・夏季休業日・年末年始　※ショールームのみ、日曜日は予約制。
	株式会社平田タイル 東京ショールーム	〒164-0012　東京都中野区本町1-32-2 ハーモニータワー1F TEL:03-5308-1135　FAX:03-5308-1131 定休日:水・祝祭日・夏季休業日・年末年始
	株式会社翼創建 伊勢崎本社	〒372-0833　群馬県伊勢崎市富塚町221-11 TEL:0270-32-8411　FAX:0270-32-7431 定休日:火(隔週)・水
	高崎支店 / dplatz	〒370-0006　群馬県高崎市問屋町4-5-2 atrium2F TEL:027-370-6501　FAX:027-362-2312 定休日:火(隔週)・水
	佐野支店	〒327-0822　栃木県佐野市越名町2038-4 TEL:0283-85-6701　FAX:0283-85-6706 定休日:火(隔週)・水
東海	**真野工業株式会社** 熱田ショップinteressante　インテレサンテ	〒456-0064　愛知県名古屋市熱田区古新町1丁目62番地 TEL:052-681-6701　FAX:052-681-6706 定休日:日・祝日
	岐阜支店	〒500-8436　岐阜県岐阜市東明見町19号 TEL:058-272-8156　FAX:058-272-8159 定休日:日・祝日
近畿	**セラトレーディング株式会社** 大阪展示スペース	〒550-0002　大阪府大阪市西区江戸堀1-5-16 肥後橋MIDビル1F TEL:06-6225-3640 定休日:土(第2・4以外)・日・祝日・夏季休業日・年末年始
	株式会社平田タイル カバーリング事業部	〒550-0011　大阪府大阪市西区阿波座1-1-10 TEL:06-6532-2002　FAX:06-6532-1230 定休日:水・祝日・夏季休業日・年末年始
九州	**株式会社ハウゼックコーポレーション**	〒815-0082　福岡県福岡市南区大楠3-12-27 TEL:092-524-0033　FAX:092-524-0035 定休日:土(隔週)・日・祝日

オンラインショップで購入　インターネットからもご購入いただけます。

・amazon
・サニタリーオンラインショップ【ヒッツ】 …GoogleまたはYahooの検索窓に「サニタリー ヒッツ」

製品保証期間

1. 製品の保証期間は、取付日(据付引渡日)より2年間です。万一製品の故障が発生した場合は、販売代理店または当社(テクニカルサービス担当:03-5715-3054)までご連絡下さい。

2. 製品の保証は、製品に添付の保証書に取付日(据付引渡日)および取扱店名(工事店)の記入、または捺印がなされている場合に限り有効です。保証書は再発行いたしませんので、紛失なされないよう大切に保管して下さい。

3. 保証期間内でも以下のような場合には、有料修理となります。
   ①取付および施工上の不注意や過失による不具合
   ②建築躯体の変形など製品以外の不具合に起因する不具合
   ③弊社指定外部品使用による不具合
   ④化学的、電気化学的または外部ノイズ等による電気的影響に起因する不具合
   ⑤適切な使用、維持管理がなされなかったことに起因する不具合
   ⑥落下や強い衝撃が加わったことによる不具合
   ⑦経年変化や部品消耗、不適切なお手入れによる不具合
   ⑧不当な修理や改造による不具合
   ⑨火災、地震、水害、落雷、凍結、その他の天災地変、公害、気象条件および環境条件による不具合
   ⑩強い腐食性の空気環境(海岸付近、温泉地など)に起因する不具合
   ⑪取付後、設置場所移動や分解等による不具合
   ⑫配管内のゴミや砂、赤さびや水あか固着による消耗部品の消耗
   ⑬温泉水・中水・飲料不可な井戸水、水道法に定められた飲料水水質基準不適合水使用による不具合
   ⑭保証書の提示がない場合、また、取付日・お客様・取扱店の欄に記載がない場合

アフターサービス

アフターサービスのご依頼は、保証書をご確認の上、保証期間(2年)内である場合は製品をご購入いただいた販売代理店、または当社へご連絡下さい。保証期間を過ぎた場合は、下記メンテナンス会社一覧よりお近くの会社までご連絡下さい。お近くにメンテナンス会社が見当たらないときは、当社へご連絡下さい。

◆ハンスグローエジャパン株式会社　アフターサービス部門連絡先
TEL:03-5715-3054
E-mail:technical.service@hansgrohe.co.jp
受付時間:9:30〜12:00/13:00〜17:30(土・日・祝日定休)

メンテナンス会社 一覧

株式会社福住	〒003-0021	北海道札幌市白石区栄通8丁目3-13-1階	TEL:011-887-0116
リビングサービス	〒989-2111	宮城県亘理郡山元町坂元字寄所28	TEL:0223-38-1114
GEN	〒284-0013	千葉県四街道市内黒田316-52	TEL:043-421-4186
IKSユニット	〒350-0212	埼玉県坂戸市石井2749番地	TEL:049-227-9206
株式会社サンケンサービス	〒331-0811	埼玉県さいたま市北区吉野町2-188-10	TEL:048-782-4960
株式会社プレミアアシスト	〒160-0023	東京都新宿区西新宿4-15-7 パシフィックマークス新宿パークサイド1階	ハンスグローエジャパンへ ご連絡ください
株式会社TCS	〒252-0815	神奈川県藤沢市石川2-15-14	TEL:0466-89-4100
エヌテック株式会社	〒509-0145	岐阜県各務原市鵜沼朝日町2-65	TEL:058-370-9742
淀川テクニカル	〒574-0077	大阪府大東市三箇2-2-20	TEL:072-874-7632
株式会社さんなかメンテ	〒731-0122	広島県広島市安佐南区中筋1-18-27 第一シマビル201	TEL:082-962-7078
株式会社トータルアフターサービス	〒760-0080	香川県高松市木太町3799-2	TEL:087-867-4051
福岡ケイエムサービス	〒811-0110	福岡県糟屋郡新宮町夜臼5-9-17	TEL:092-941-5330
タケモト住設repair	〒892-0871	鹿児島県鹿児島市吉野町4123 ラ・シェール102	TEL:099-802-4482
有限会社三崎工業	〒901-2111	沖縄県浦添市字経塚1-20-2	TEL:098-876-2056

シャワー水栓設置例

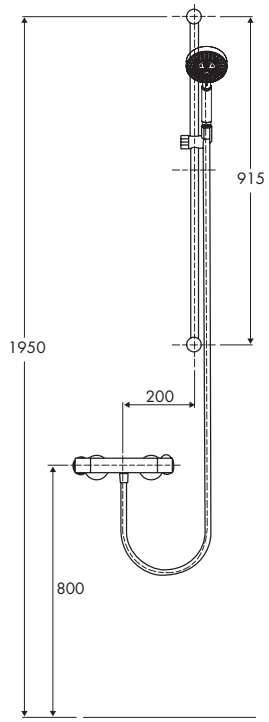

※ホース長 L=1.75m

バス・シャワー水栓設置例

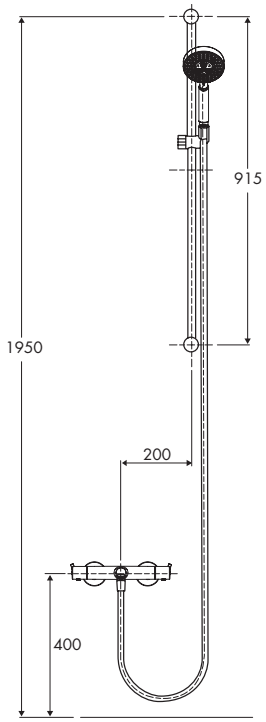

※ホース長 L=1.75m

埋込式バス・シャワー水栓設置例
（バススパウト・ハンドシャワー）

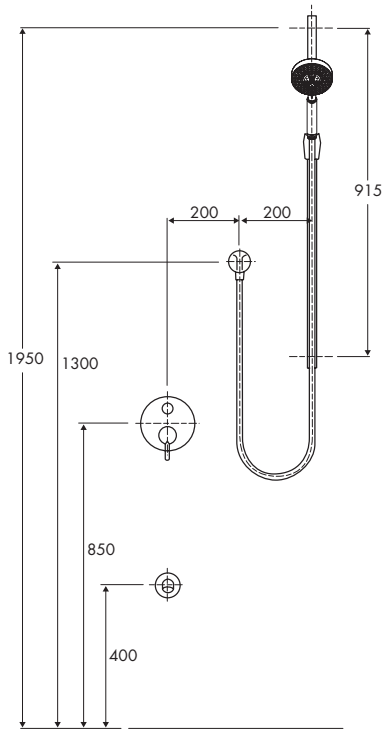

埋込式バス・シャワー水栓設置例
（オーバーヘッドシャワー・ハンドシャワー）

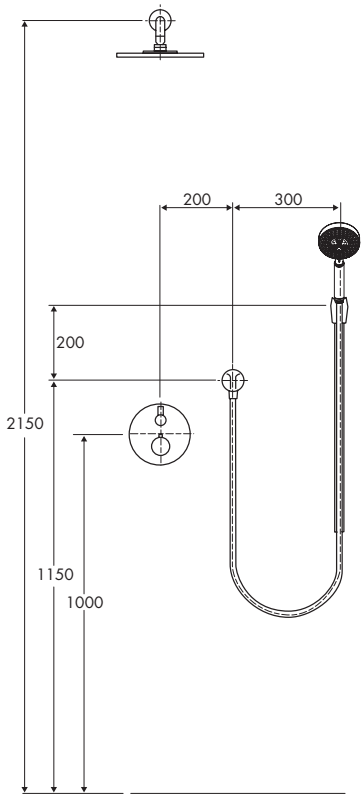

26792000

「クロマセレクト S シャワーパイプ 280 1ジェット スパウト付」の推奨取付寸法

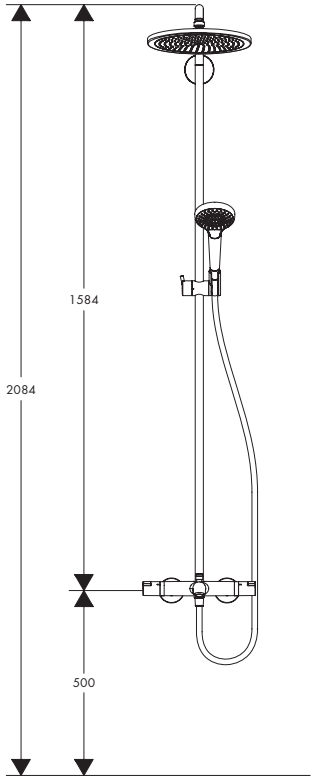

※ホース長さ　L=2m

26793000

「クロマセレクト S シャワーパイプ 280 1ジェット レノ」の推奨取付寸法

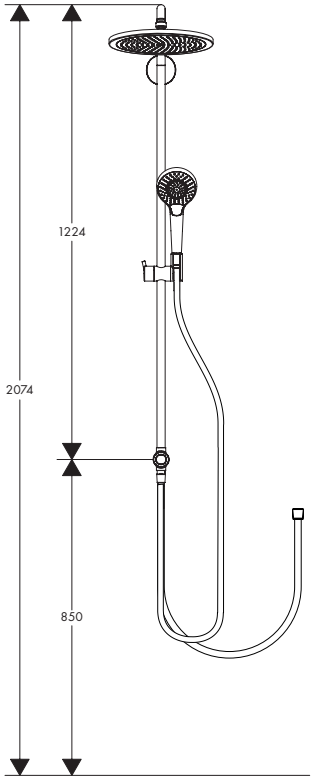

※ホース長さ　L=1.6m

27113400

「レインダンスセレクト E シャワーパイプ 360 1ジェット スパウト付」の推奨取付寸法

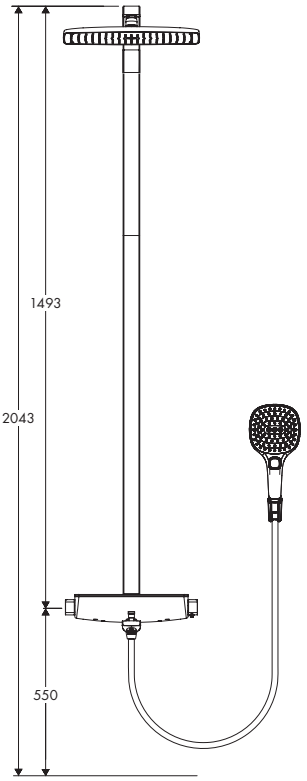

※ホース長さ　L=1.6m　※ハンドシャワーはレインダンスセレクト S120(26530400)です。

27114000

「レインダンス S シャワーパイプ 280 1ジェット」の推奨取付寸法

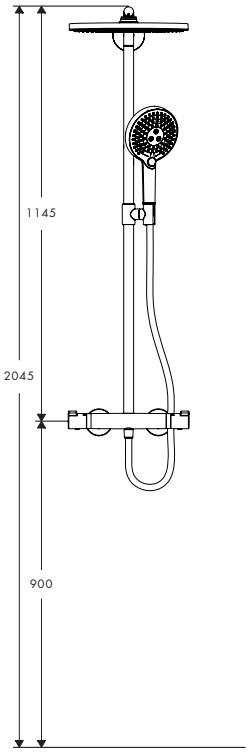

※ホース長さ　L=1.6m

27135004

「クロマ シャワーパイプ 160 1ジェット」の推奨取付寸法

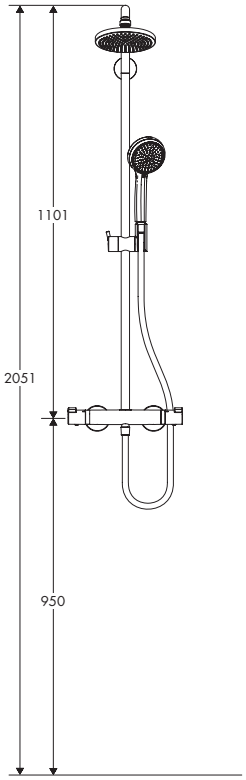

※ホース長さ　L=1.6m

27298000

「クロメッタ E シャワーパイプ 240 1ジェット スパウト付」の推奨取付寸法

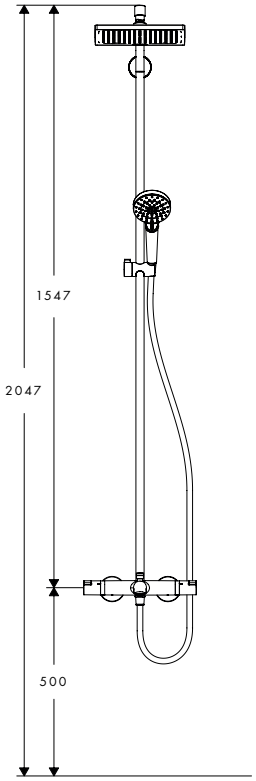

※ホース長さ　L=2.0m

27361000

「レインダンス E シャワーパイプ 300 1ジェット ST300」の推奨取付寸法

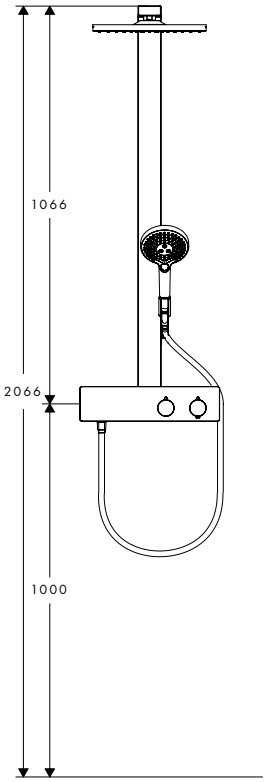

※ホース長さ　L=1.6m

Bath & Shower Parts

バス・シャワー パーツ

埋込式水栓用化粧部延長金具

15597000
共通部品
埋込式水栓用化粧部延長金具
φ150mm ソフトキューブ
¥11,350(税抜)
▶図面・注意事項 P.d47

13593000
共通部品
埋込式水栓用化粧部延長金具
φ150mm スクエア
¥11,400(税抜)
▶図面・注意事項 P.d47

13597000
共通部品
埋込式水栓用化粧部延長金具
φ150mm ラウンド
¥11,350(税抜)
▶図面・注意事項 P.d47

97407000
共通部品
埋込式水栓用化粧部延長金具
φ170mm アクサースクエア用
¥12,000(税抜)
▶図面・注意事項 P.d49

98860000
共通部品
埋込式水栓用化粧部延長金具
φ170mm アクサーソフトキューブ用
¥11,000(税抜)
▶図面・注意事項 P.d49

94246000
共通部品
ハンドシャワー用
フィルターパッキン 1ケ入り
¥460(税抜)

98058000
共通部品
シャワーホース用
パッキン 1ケ入り
¥460(税抜)

96467000
共通部品(1個入)
エスカッチョンφ68
¥3,530(税抜)
※必要数に応じてお求めください。

シャワーホルダー

98753000
シャワーホルダー
C用
¥7,040(税抜)
▶図面・注意事項 P.d49
※フック部分は透明樹脂

97651000
シャワーホルダー
Sプロ用
¥16,960(税抜)
▶図面・注意事項 P.d49
※フック部分もクロム

95160000
シャワーホルダー
クロメッタ&リフト用
¥11,230(税抜)
▶図面・注意事項 P.d49

96190000
シャワーホルダー
D用
¥13,840(税抜)
▶図面・注意事項 P.d49

偏芯脚

13958004
共通部品
止水栓付偏心脚
(2個入り、フランジ φ64.7mm)
¥16,720(税抜)
▶図面・注意事項 P.d47

52054664
共通部品
止水栓付偏心脚
(2個入り、ストレーナー付、フランジφ47.5mm)
¥16,720(税抜)
▶図面・注意事項 P.d49

52054674
共通部品
偏心管(2個入)
偏心寸法±6mm
¥8,000(税抜)
▶図面・注意事項 P.d49

52054688
共通部品
バス水栓取付用
ストレート管50mm(2個入り)
¥4,400(税抜)

52054652
共通部品
シャワーパイプ用延長部品
¥3,100(税抜)
▶図面・注意事項 P.d49

シャワー&水栓用パーツ

52054639(ホワイト)
52054640(グレー)
共通部品
シャワーハンガーアダプター
¥830(税抜)
※ハンスグローエのハンドシャワーとホースの間に繋ぐことで、他社製シャワーホルダーに差し込んだ際のガタ付きをなくします。

52054633
共通部品
バス水栓アダプターグレー4種類
¥620(税抜)

52054605
共通部品
水栓用アダプター
(水栓側 KVK)
¥1,340(税抜)

52054637(ホワイト3種類)
52054638(グレー3種類)
共通部品
シャワーホースアダプター
¥620(税抜)

98282000
共通部品
サーモスタットカートリッジ T30
¥19,760(税抜)

94282000
共通部品
MTC サーモスタットカートリッジ
¥24,620(税抜)

96633000
共通部品
大型サーモスタットカートリッジ
¥24,620(税抜)

14096000
共通部品
ボールカートリッジセット
可動域38° バス水栓
¥19,760(税抜)

98283000
共通部品
止水バルブ AUV32
¥13,840(税抜)

96509000
共通部品
止水カートリッジ
¥16,960(税抜)

96737000
共通部品
逆止弁(壁付けバス水栓用)1個
¥5,520(税抜)

52054607
共通部品
バス水栓用回転エルボ
¥4,130(税抜)
▶図面・注意事項 P.d48

28679000
共通部品
カセッタSプロ ソープデッシュ
¥8,260(税抜)
▶図面・注意事項 P.d47

Wash Basin & Kitchen Parts

洗面・キッチン パーツ

排水ヘッド

52054616
共通部品
ポップアップ
（ヨーロッパ製洗面器用）
￥10,010（税抜）
▶図面・注意事項 P.d48

52054617
共通部品
ポップアップ
（日本製洗面器用）
￥10,010（税抜）
▶図面・注意事項 P.d48

50001000
排水栓セット
（ヨーロッパ製洗面器用）
￥8,770（税抜）
▶図面・注意事項 P.d48

50100000
排水栓セット
プッシュオープン式ポップアップ
（ヨーロッパ製洗面器用）
￥8,260（税抜）
▶図面・注意事項 P.d48

排水トラップ

52054622
共通部品
ボトルトラップ
（ヨーロッパ製洗面器用）
￥21,670（税抜）
▶図面・注意事項 P.d48

52054618
共通部品
Pトラップ
（ヨーロッパ製洗面器用）
￥8,260（税抜）
▶図面・注意事項 P.d48

52054619
共通部品
Pトラップ
（日本製洗面器用）
￥8,260（税抜）
▶図面・注意事項 P.d48

52054620
共通部品
Sトラップ
（ヨーロッパ製洗面器用）
￥13,420（税抜）
▶図面・注意事項 P.d48

52054621
共通部品
Sトラップ
（日本製洗面器用）
￥13,420（税抜）
▶図面・注意事項 P.d48

止水栓・他

13903000
止水栓
1/2×1/2
￥5,200（税抜）
▶図面・注意事項 P.d47

52054624
止水栓
（床付式）
￥9,290（税抜）
▶図面・注意事項 P.d48

52054625
共通部品
逆止弁付きアダプター（1個）
￥2,060（税抜）
▶図面・注意事項 P.d49

51390004
共通部品
排水金具用連結金具 φ6.2mm
￥2,060（税抜）
▶図面・注意事項 P.d48

ハンドスプレー・他

97999000
共通部品
タリスSキッチンハンドスプレー
¥24,620(税抜)

95908000
共通部品
アクサーキッチンハンドスプレー
¥31,860(税抜)

98459000
共通部品
グースネック
キッチンハンドスプレー(HG用)
¥19,760(税抜)

14893004
共通部品
アレグラキッチン用
ハンドスプレー
¥24,620(税抜)

98551000
共通部品
キッチン引出用ウエイト
¥3,530(税抜)

52054675
共通部品
水受けトレー(壁床固定式)
¥5,680(税抜)
▶図面・注意事項 P.d49

止水バルブ

14095000
共通部品
ボールカートリッジセット
可動域26°
¥19,760(税抜)

96765000
共通部品
スタルク用
止水カートリッジ
左回転止水／水
¥8,780(税抜)

96766000
共通部品
スタルク用
止水カートリッジ
右回転止水／湯
¥8,780(税抜)

97685000
共通部品
M1
セラミックカートリッジ
¥11,230(税抜)

92730000
共通部品
M2／M3
セラミックカートリッジ
¥11,230(税抜)

96339000
共通部品
ジョイスティックカートリッジ
¥13,840(税抜)

94008000
共通部品
セラミック止水カートリッジ
左回転止水／水
¥7,040(税抜)

94009000
共通部品
セラミック止水カートリッジ
右回転止水／湯
¥7,040(税抜)

95730000
共通部品
ミキシングカートリッジ・エコ
¥7,040(税抜)

94149000
共通部品
右回転止水カートリッジ・
セラミック180°(バス・洗面用)
¥5,520(税抜)

94142000
共通部品
スピンドル止水ユニット(バス用)
¥5,520(税抜)

Wash Basin Parts
洗面パーツ

エアレーター

13185000
共通部品
エアレーター M24
5ℓ /min ●クロム
¥2,690(税抜)

13085000
共通部品
エアレーター M24
7ℓ /min ●クロム
¥2,690(税抜)

13914000
共通部品
エアレーター M24
25ℓ /min バス水栓用 ●クロム
¥2,690(税抜)

95379000
共通部品
スタルク用エアレーター M24
5ℓ /min ●クロム
¥7,040(税抜)

94005000
共通部品
スタルク用エアレーター M24
7ℓ /min ●クロム
¥4,400(税抜)

97356000
共通部品
エアレーター M24
25ℓ /min ●クロム
¥7,040(税抜)

95455000
共通部品
エアレーター M22
5ℓ /min ●クロム
¥5,520(税抜)

94010000
共通部品
スタルク用エアレーター
3ホール用 M22
7ℓ /min ●クロム
¥7,040(税抜)

95824000
共通部品
エアレーター M22
15ℓ /min ●クロム
¥3,530(税抜)

カートリッジ対応表

❶ **976850000** M1セラミックカートリッジ ￥11,230(税抜)	洗面混合水栓	10001000 11034000 31609000 31077000	10003000 31075000 34010000 34017000	10103000 31078000 34113000 71131000	11020000 31183000 34120000	11023000 31187000 31185000
❷ **92730000** M2／M3セラミックカートリッジ ￥11,230(税抜)	洗面混合水栓	31121004 31608000 31614004 32040004 32082004 71073004	31509004 31621000 31710000 32041004 31084000 71091000	31539004 31730004 32731004 32052000 32035000 71102004	31517000 31733004 31080000 32053000 31539000 71103004	31607000 31612004 31121000 32057000 71072004 71220000
	単水栓	31130000	32130000			
	キッチン混合水栓	14820000 31806004 34822000	14822000 31815004 39835000	14883000 31820004 39850000	14863004 32841000	14864004 32856000
	バスシャワー 混合水栓	10415000 31940000 32675000 39455000	10456000 31945000 34420000 39655000	10615000 31965000 34425000 71405000	15445400 32440000 34625000 71605000	15665400 32475000 39400000
❸ **96339000** J27 ジョイスティックカートリッジ ￥13,840(税抜)	洗面混合水栓	10070000 10116000 15072000 15081400 10117000 36104000	10071000 10120000 15072400 18010000 39032000 36114000	10010000 10123000 15074000 39010000 36100000	10020000 15070000 15074400 39031000 36101000	10111000 15070400 15081000 39034000 36103000
	キッチン混合水栓	10820000	10821000	10822000		
	単水栓	15132000	15132400	36105000		
❹ **94008000** 左回転止水バルブ90° ￥7,040(税抜) **94009000** 右回転止水バルブ90° ￥7,040(税抜)	洗面混合水栓	10133000	31073000	34133000	39135000	17135090
❺ **94009000** 右回転止水バルブ90° ￥7,040(税抜)	洗面混合水栓	10303180	16505000	16505820	71271000	※2ハンドルは2つ必要
	単水栓	13132004	31166000	34130000	71120004	71135000
❻ **94282000** サーモスタットカートリッジ ￥24,620(税抜)	バスシャワー水栓	11732000 31572000 39725000	11733000 31573000 36411000	15721000 34715000	15771400 34725000	31570000 39715000
❼ **96633000** サーモスタットカートリッジ ￥24,620(税抜)	バスシャワー水栓	15706000 36711000	31571000	34716000	39716000	36703000
❽ **98282000** サーモスタットカートリッジ ￥19,760(税抜)	バスシャワー 混合水栓	13114004 15705000 27117000 36705000	13116004 15708000 27135000 36707000	13141400 34435000 27223000	15348004 27113400 36140000	15707000 27115000 36416000
❾ **96765000** スタルク用止水カートリッジ 左回転止水／水 ￥8,780(税抜) **96766000** スタルク用止水カートリッジ 右回転止水／湯 ￥8,780(税抜)	洗面混合水栓	10133004				
❿ **94149000** 右回転止水カートリッジ セラミック180° ￥5,520(税抜)	洗面混合水栓	39134000				※2ハンドルは2つ必要

※末尾3桁が000または004の場合があります。

※末尾3桁が×××は、000または004の場合があります。

品番		流量	エアレーター裏面(※)	対応品番例				
13185000 エアレーターM24(5ℓ /min) ￥2,690(税抜)	洗面混合水栓	エコスマート 5L	緑	31050XXX	31060XXX	31070XXX	31075XXX	31080XXX
13085000 エアレーターM24(7ℓ /min) ￥2,690(税抜)	洗面混合水栓	エコスマート 7L	黄	31084XXX	31121XXX	31509XXX	31517XXX	31539XXX
13914000 エアレーター M24(25ℓ /min) ￥2,690(税抜)	洗面混合水栓	一般仕様 約25L	青	31612XXX	31614XXX	31621XXX	31700XXX	31701XXX
				31711XXX	31730XXX	31733XXX	32020XXX	32031XXX
				32040XXX	32041XXX	33001XXX	39010XXX	
95379000 エアレーターM24(5ℓ /min) ￥7,040(税抜)	洗面混合水栓	エコスマート 5L	緑	10010XXX	10020XXX	10111XXX	10116XXX	10120XXX
94005000 エアレーターM24(7ℓ /min) ￥4,400(税抜)	洗面混合水栓	エコスマート 7L	黄					
97356000 エアレーターM24(25ℓ /min) ￥7,040(税抜)	洗面混合水栓	一般仕様 約25L	青					
95455000 エアレーターM22(5ℓ /min) ￥5,520(税抜)	洗面混合水栓	エコスマート 5L	緑	37030XXX	32073XXX	31710XXX	10133XXX	
94010000 エアレーターM22(7ℓ /min) ￥7,040(税抜)	洗面混合水栓	エコスマート 7L	黄					
95824000 エアレーターM22(15ℓ /min) ￥3,530(税抜)	洗面混合水栓	一般仕様の 60%流量 (エコスマートなし)	水色					

＊流量は0.2Mpa時

水栓を長くご利用いただくと、エアレーターにゴミが堆積して吐水が乱れたり流量が減ることがあります。このような場合、エアレーターの清掃・交換で改善する場合があります。最大流量を制限するエコスマート機能付きエアレーターをご利用いただくと、ストレスない節水が可能です。

●一般仕様エアレーター

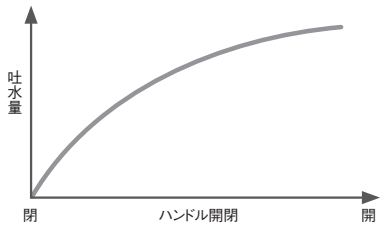

●エコスマートエアレーター

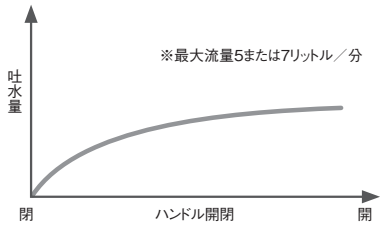

エアレーター品番確認・交換方法

1. 上表中の対象製品は、記載の3種類のエアレーターから、ご用途に応じてお選びくださいください。表にない場合は水栓の取扱説明書または分解図より適合するエアレーターの品番を特定ください。

※現在ご使用のエアレーターの流量は、下記方法で取り外して吐水口の裏の色で識別が可能です

●取り外し方法

2. 部品のご注文は弊社代理店よりお求めください
3. エアレーターに同梱の資料で交換方法をご確認下さい。

注1:ガス給湯器をお使いで今よりも流量の低いものに交換した場合、給湯機が着火しない場合があります。ご購入前に、水栓のハンドルを湯・水中間位置にして、目的のエアレーターの最大流量で吐止水を繰り返し問題が無いか確認してください。

流量の目安
流量毎分 5L → 500mlのペットボトルが　6秒で満水になる流量
流量毎分 7L → 500mlのペットボトルが約4秒で満水になる流量

＊洗面器やバケツ等に1分間水を溜めて重さで流量の確認もできます。
(1Kg = 1000g = 1L、5kg = 5L、7kg = 7L)

第1条. 適用範囲

1.ハンスグローエジャパン株式会社(「売主」)の基本契約条約「本GTC」)は、別段の定めがない限り、売主と、消費者契約法第2条1項に定める消費者ではない顧客(「買主」)との間のすべての購入契約及び労務・資材に関する契約並びにその他の注文(「注文」)に適用されるものとする。本GTCと異なる買主の一般取引条件は、たとえ明示的に否認されずとも認められないものとする。

2.本GTCは、たとえ明示的に規定されていなくても、同じ買主との将来の取引関係にも同様に適用されるものとする。別段の定めがない限り、本GTCは買主の注文の日付において有効なバージョン又はテキスト形式(Textform)で買主に通知された直近のバージョンが適用されるものとする。

第2条. 契約の締結

1.売主からの申込みは、拘束力を有する旨が申込みの文面に明示されていない限り、拘束力を有しない。買主の注文は、拘束力ある契約上の申込みとみなし、これに反する規定がなければ、少なくとも8日間有効に存続するものとする。契約は、売主が注文を書面(テキスト形式(Textform)を含む。)により買主に対して確認した時点で初めて成立するものとする。

2.原則として、売主は売主が買主に対して明示的に別途提供した保証宣言と同程度に限り、最終消費者に対する保証を引き受けるものとする。

3.契約開始の範囲内で売主から譲渡された文書(画像、図面等)並びに売主が作成した技術的な詳細情報及び技術仕様書は、確定的なものとする。注文の技術的、工学的又はその他の変更は、買主にとって受け入れ可能な限りにおいて許容されるものとする。

4.売主と買主との間で締結された個別契約は、本GTCに優先するものとする。売主による書面契約又は確認書により、当該合意の内容が確定されるものとする。

第3条. 納入範囲、輸送、危険の移転

1.原則として、売主による納入は、「工場渡し」又は買主の知るその他の積出地点であって、納入の履行及び補助的履行が行われる場所として規定される。危険負担は商品の船積みまでに買主に移転するものとする。買主の行為又は売主の責めによらない事情により船積みが遅延した場合は、納入の用意ができていることが通知された時点で、買主に危険負担が移転するものとする。

2.別段の定めがない限り、買主は自らの費用負担により、慣例上一般的な条件による運送保険(すなわち、積出地点から所定の仕向地まで、注文に含まれる商品の運送リスクを補償する保険)に加入するものとする。運送費は第5条5項に従い買主が負担するものとする。

3.通商条項が定められた場合に、疑義が生じた場合には、インコタームズ(最新の修正を含む。)が適用されるものとする。

4.売主は、納期が経過するまでは、合理的な範囲で分納し、部分的に請求をする権利を有するものとする。

5.買主の希望により、又は売主の危険負担及び責任の範囲内で発生した事情により、製品の船積み又は納入が遅延した場合には、買主は発生した倉庫費用のほか、製品に投資された資本の支払利息を売主に償還するものとする。売主が倉庫保管を行う場合、請求額は納入の準備ができていることが通知された1か月後からの未履行の各月につき、未処理の請求書価格の0.5%以上とする。なお、損害が発生していない、又は損害額がこれより有意に低いということを証明することは可能とする。但し、売主は、合理的な期限を設定し、それが徒過した場合、製品を処分した上、合理的に延期した期限内に買主に代替品を納入し、又は契約を解除する権利を有するものとする。

第4条. 納期及び業務中断

1.納期は、注文の内容を確定するために必要なすべての文書が(契約に従って買主から交付された限りにおいて)受領され、且つ、(場合に応じて)支払が領収書に記載された時点以降に、到来するものとする。納期は、納入品が期限内に発送された場合、又は納入の用意ができている旨の通知が行われた場合に、遵守されたものとする。

2.売主又はそのサプライヤーの責めに帰さない事情であって、商品の製造又は納入に重大でないとは言えない影響を及ぼすもの(例:労働争議、不可抗力その他、売主又はそのサプライヤーの責めに帰さない業務中断)が発生した場合、納期は業務中断の期間にわたり延期されるものとする。売主は、予想される業務中断について買主に通知し、新たな納入日を設定するものとする。新たな納期でも商品を納入できない場合、両当事者は契約の全部又は一部を解除する権利を有するものとし、買主が既に提供した対価は不当な遅延なく償還されるものとする。第10条に定める履行に代わる補償的損害賠償の請求権及び売主の法令に基づく権利((例:履行不能により)履行責任が免除される場合を含むが、これに限られない。)は、影響を受けないものとする。

3.納入不履行は、上記の規定にかかわらず、適用ある法律に従って決定されるものとする。但し、いかなる配送遅延も、買主による事前の通知を条件とするものとする。

第5条. 価格及び付随費用

1.納入は売主の注文確認に基づき、契約締結時の現行価格で行うものとする。すべての価格は工場渡し(荷渡地)条件で有効とする。別段の表示がない限り、すべての価格は円建てで、その他の付随費用(例:設置費、指示費)のほか、法定の付加価値税及びその他の法律に定める租税(例:関税、手数料)が有効な各金額に含まれると解釈されるものとする。

2.契約の締結後に増加費用(団体協約、市場調達価格、又は材料価格の値上がりによるものを含むが、これらに限られない。)が発生した場合、売主は4か月を超える期間にわたり所定の定価を合理的に引き上げる権利を留保する。増加費用は、要求に応じて発注者に対し立証するものとする。

3.運送料は別途売主の規定に基づき、発注者が負担するものとする。

第6条. 支払及び債務不履行

1.支払は請求書の受領及び商品の売主への納入後直ちに、控除を行わず請求書の記載どおりに行うものとする。但し、売主は各納入の全部又は一部を、前払いを受けた場合に限り行う権利を常に有するものとする。これに対応する留保は、注文確認時までに宣言しなければならない。売主は小切手を受け入れる権利を明示的に留保する。小切手は償還後に初めて支払として認められるものとする。すべての支払は費用を含まないものとして行うものとする。小切手の場合は、たとえ明示的な同意がなくても、買主が割引手数料、取立手数料等の銀行手数料も負担しなければならない。支払は、まず費用と相殺された後、利息と相殺され、次に古い方から各主要債権と相殺されるものとする。

2.債務不履行があった場合は、法定額の延滞利息を請求するものとするが、年利9%以上とする。なお、法定金利額までは、これより低い損害が発生したことを証明することはなお可能とする。

3.買主は、反対請求に争いの余地がなく、又は裁判により認められた場合に限り、売主の請求に対して相殺権及び留置権を行使することができるものとする。反対請求が同じ契約から発生した売主の主たる履行義務に直接関するものである場合には、本項は適用されないものとする。

4.買主による本契約に基づく債権の譲渡には、売主の同意を要するものとする。

5.契約の締結後、又は商品の納入後に、買主が信用力を有さず、又は信用力を失ったことが認められた場合(例:買主に対する強制執行措置が開始され、督促状にもかかわらず支払期限の到来した請求書の支払がなされず、又はその他の資産状態の悪化が発生した場合)、売主は支払期限が未到来の債権及び小切手が差し入れられた債権についても直ちに請求権を行使することができるものとする。かかる場合、売主は未納の商品について、前払い、担保提供、又は代金引換払いのみによる納入を要求することができるものとする。かかる要求について設定された合理的な期限内に買主が要求に応じなかった場合、売主は契約を解除する権利を有するものとする。売主の法令上の権利は影響を受けないものとする。

第7条. 所有権の留保

1.売主は、契約締結日における買主との取引関係から発生したすべての債権(追加注文、再注文又は予備部品の注文から契約締結日に発生したすべての債権を含む。)が決済されるまでは、納入された商品に対する所有権を留保するものとする。売主が有するすべての担保権の価額がすべての被担保債権の価額を超過する割合が10%を超えた場合、売主は買主の希望に応じ、相応分の担保権を解除するものとする。

2.買主が契約に違反する行為(支払不履行を含むが、これに限られない。)を行った場合、売主は所有権留保の対象となっている商品を取り戻す権利を有するものとする。所有権留保の対象となっている商品が取り戻され、又は差し押さえられても、売主が書面により明示的にその旨を確認した場合を除き、契約は取り消されないものとする。売主はこれを利用する権限を有するものとし、それにより得られた収益は、利用に伴い発生した費用を差し引いた上で、買主の債務と相殺するものとする。買主は所有権留保の対象となっている商品を相当の注意を払って取り扱う義務及び当該商品をその他の商品と分離して保管する義務を負うものとする。さらに買主は、火災、水害、暴風雨、強盗及び盗難による損害に対する再調達価額による十分な保険を、買主の費用負担により当該商品に掛ける義務を負うものとする。損害の発生に伴い発生した担保権に基づく請求権は、売主に譲渡されるものとする。保守・点検作業が必要な場合は、買主がこれらを自らの費用負担により適時に行うものとする。

3.買主は、所有権留保の対象となっている商品を質入れし、又は担保目的で譲渡することはできないものとする。第三者による担保設定又はその他の侵害があった場合、買主は不当な遅滞なく書面により売主に通知し、売主の権利を保護するために必要なすべての情報及び文書を売主に提供するものとする。強制執行を担当する公務員、又は第三者には、売主の所有権を通知するものとする。第三者が自らの不服申立の裁判費用及び裁判外費用を売主に償還する立場でない限り、買主は、商品自体の損害、修正又は毀損による請求権の行使を前提として、売主に発生した不足額について

責任を負うものとする。
4.買主は、売主が所有権留保から発生した権利を買主に対して主張しない限り、所有権留保の対象となっている商品を通常の営業過程において転売及び／又は加工することができるものとする。 買主は、買主の顧客又は第三者への転売から買主に発生したすべての債権を、加工せずに転売したか、加工後に転売したかを問わず、転売し及び／又は加工する以前に、確定請求額（付加価値税を含む。）で売主に譲渡したものとする。 売主は、かかる譲渡を受け入れる。 買主とその顧客の間に当座勘定が設定されている場合、買主が売主に予め譲渡した債権は、認諾された残高のほか、顧客が破産した場合は、その時点で存在する、所有権留保の対象となる商品の転売と「因果関係を有する」残高にも適用される。 買主は譲渡後にも債権を回収することができるものとする。 売主が自ら債権を回収する権限は、これにより影響を受けないものとする。 買主が獲得した収益から発生した支払義務を遵守し、支払不履行に陥っておらず、且つ、破産手続開始の申立てが行われていない限り、売主は自ら債権を回収しないものとする。
5.買主は売主からの要求に応じ、売主に譲渡する債権の正確なリスト（顧客の氏名及び住所、個々の債権額、請求書の日付等が記載されたもの）を提供し、譲渡された債権を行使するために必要なすべての情報を売主に交付し、かかる情報の閲覧を許可し、かかる譲渡を顧客に開示する義務を負うものとする。
6.買主は、所有権留保の対象となっている商品の引取りを売主から委託された者が、当該商品を引き取るために、当該商品の所在する建物又は構内に立ち入り、又は車両で乗り入れる場合があることを了解する旨、ここに宣言する。
7.納入された商品を売主が加工又は改造したことにより生じた動産の所有権は、常に売主に帰属するものとする。 かかる商品が売主の所有物ではない他の物品とともに加工された場合、売主は、納入された商品の価額が加工されたその他の物品に対し加工の時点において占めていた割合に応じて、新たな物品に対する共有の持分を取得するものとする。 所有権留保の対象として納入された商品の加工から生じた物品についても同様とする。 買主の物品が主たる物品とみなされる態様で加工、混同又は混合が行われた場合は、買主が比例計算による共有持分を売主に譲渡する旨が規定されたものとみなす。 買主は、このようにして発生した単独所有権又は共有持分を売主のために保護するものとする。

第8条. 瑕疵担保請求ー時効期間

1.重大な瑕疵及び所有権の瑕疵があった場合は、その後に別段の定めがなされない限り、法令の規定が買主の権利に適用されるものとする。この定めは、顧客への商品の最終納入に適用される法令の特則に影響を与えないものとする。 但し、たとえサプライヤーに償還請求が行われた場合でも、第10条の規定は補償的損害賠償の請求に適用されるものとする。
2.買主による瑕疵担保請求は、法令上の検査義務及び瑕疵通知義務を買主が適正に遵守したことを前提とする。
3.製品に瑕疵がある場合、買主は以下の各号に定める権利を有するものとする。
a.売主は補足的履行の義務を負うものとし、独自の裁量により、修理による瑕疵の是正又は瑕疵なき商品の納入によって、かかる履行を全うするものとする。
b.修理ができなかった場合、買主は契約を解除し、又は購入価格を減額する権利を有するものとする。 売主による義務違反が軽微なものにすぎない場合は、解除できないものとする。 瑕疵がある場合は、第10 条の規定に従う限りにおいて、買主は補償的損害賠償請求権又は無益に終わった支出の償還請求権も有するものとする。
c.補足的履行には、売主が当初から既に設置を行う義務を負っていた場合を除き、瑕疵ある商品の解体又は新品若しくは修理品の設置は含まれないものとする。
d.検査及び補足的履行のために必要な支出（人件費及び材料費を含むが、これらに限られない（解体費、設置費及び補足的履行地への商品の輸送費は含まれない。）。）は、実際に瑕疵がある場合には売主が負担するものとする。 そうでない場合は、瑕疵の不存在が買主にとって認識不可能なものではなかった限り、売主は買主に対し、瑕疵修正の不当な要求から発生した費用（検査費及び輸送費を含むが、これらに限られない。）の償還を要求することができるものとする。
e.買主は売主との合意を調整した上で、売主にとって必要と思われるすべての修理及び交換品の納入を履行するために必要な期間及び機会を売主に提供するものとする。 買主がこれを怠った場合、売主は当該瑕疵に起因するすべての結果に対する責任を免除されるものとする。 買主が業務上の理由から、技術者の緊急派遣又は通常の労働時間外の作業遂行を希望し、いずれも売主に追加費用が発生する場合には、買主はこれにより発生した追加費用（例:超過勤務割増金、アクセス経路の延長）を負担するものとする。
f.予備部品及び修理の保証は、当初の製品と同じ範囲で提供されるものとするが、期間は当初の製品の保証期間の終了時までに限定されるものとする。

第9条. 返品

1.原則として、売主により納入された商品は、買主の適切な請求（例:その後の不履行による解除）がない限り、引き取りを行わないものとする。
2.個々の場合における例外として、売主が返品を受け入れる用意がある旨を宣言した場合は、対応する契約の枠組みの範囲内で、この目的のために適切な補償（原則として、商品の正味価値の25％）が課されるものとする。 運送リスク及び運送費は、買主が負担するものとする。

第10条. 補償的損害賠償責任

1.売主は、以下に別段の定めがない限り、法令の規定に従って補償的損害賠償責任を負うものとする。 義務違反があった場合は、法的根拠にかかわらず、売主は故意及び重大な過失について責任を負うものとする。 単純過失の場合、売主は以下の各号に定める事項に限り責任を負うものとする。
a.生命、身体又は健康の損傷に起因する損害賠償
b.重大な契約上の義務（まず、その遂行により契約を適切に履行することができ、且つ、それが履行されることに契約当事者が通常依拠し、又は依拠することができるもの）の著しい違反に起因する損害賠償。 但し、この場合の責任は、予見可能な通常発生する損害の賠償に限られるものとする。
2.上記の責任制限は、売主の従業員、同僚、販売員及び補助スタッフの利益のためにも適用されるものとする。 製造物責任法に基づく請求については、法の規定のみが適用されるものとする。
3.責任の免除又は制限は、売主が悪意をもって瑕疵を隠匿し、又は商品の品質保証を行っている場合には、適用されないものとする。

第11条. 購入契約の解消

1.購入契約が（例:一方契約当事者の解除により）解消された場合、買主は次項以下に定める残りの手順にかかわらず、製品を事前に売主に引き渡す義務を負うものとする。売主は買主の構内から製品を引き取る権利を有するものとする。
2.さらに、製品の劣化若しくは毀損、又はその他の理由により製品の引渡しを不可能にする事由が発生し、その発生が買主の危険負担又は責任の範囲内であった場合には、売主は合理的な賠償金を買主に要求することができるものとする。 また、製品の価額がその設置の完了時から売主による即時の取戻しの完了までの間に下落した場合には、売主は製品の使用又は使用法について賠償金を要求することができるものとする。かかる価額の下落は、注文価格と、売上金により算定され、又は販売が不可能な場合には、宣誓した専門家の推定により算定された現在の公正価格とに基づく総価格の差から計算するものとする。

第12条. 契約の譲渡

本契約から発生した買主の権利の譲渡及び／又は義務の移転は、売主の書面による同意を得た場合を除き、認められないものとする。

第13条. 輸出管理条項

1.製品は、ドイツ連邦共和国、欧州連合、アメリカ合衆国又はその他の国々の輸出管理条項の適用を受ける場合がある。
2.製品が外国に再輸出される場合は、買主が法の規定を遵守する責任を負うものとする。

第14条. 裁判管轄地及び準拠法

1.本GTC及び両当事者間の契約上の関係には、統一的な国際法（物品売買契約に関する国際連合条約を含むが、これに限られない。）ではなく、日本法が適用されるものとする。 準拠法の選択は、本契約と密接な関連を有する契約外の債務関係にも適用されるものとする。このほか、準拠法の選択の適用範囲及び範囲は、法律の規定に基づき判断されるものとする。
2.本契約に起因又は関連する一切の紛争、請求及び論争の専属的裁判管轄地は、東京地方裁判所とする。

ハンスグローエ ジャパン株式会社
東京都品川区東品川2ー2ー4天王洲ファーストタワー3階

※為替レートは2017年6月現在（1ユーロ=￥120）で換算しており、変動する場合がございます。

製品および価格について

- 表示価格はすべて2020年5月1日受注分からのメーカー希望小売価格です。搬入費・組立費・工事費は別途となります。
- 当カタログの記載製品は、予告なしに改良・仕様の変更・価格の改定などを行う場合がありますので予めご了承下さい。
- 製品写真は、写り具合や製品の構造などにより実物と若干異なる場合がありますので予めご了承下さい。
- 本カタログ上で「推奨品」と記載されている製品は、国内在庫常備品です。万が一、国内在庫が切れた場合でも比較的短い納期で納品することが可能です。

納期および運賃について

- 納期および在庫の有無に関しましては、販売代理店または弊社に予めお問い合わせ下さい。
- 納期は正式注文書受領後、国内在庫からの通常出荷に関しては約3日(離島を除く)、受注生産品に関しては3カ月以上をお願いする場合があります。また「推奨品」と記載している国内在庫常備品につきましても、注文が集中するなどの理由により、一時的に在庫切れとなることがありますので予めご了承下さい。
- 大型物件に関わるご注文は受注生産扱いとなります。納期の3カ月前の正式発注をお願い致します。
- 国内運賃に関しましてはご発注先にお問い合わせ下さい。なお、お客様のご都合により国内または海外航空便を使用した場合は、別途航空運賃を実費請求させていただきますので予めご了承下さい。
- 原則 当日PM12:00までの受注分につきましては翌営業日出荷させて頂きます。尚、毎月末最終営業日は棚卸しのため出荷が出来ません。

返品について

- 製品出荷後のご返品・キャンセルはお受けできませんので、予めご了承下さい。また、受注生産品(大型物件のカタログ外品を含む)に関しましては、受注後のキャンセルはお受けできませんのでご注意ください。

設計・施工時のお願い、およびご注意

- 給水・給湯はほぼ同圧にして供給して下さい。サーモスタット混合水栓に関しましては、サイクリング現象*1)やオーバーシューティング現象*2)の原因となりますので、給水給湯供給差圧は最大0.1MPaとして下さい。

1) サイクリング現象:吐水量が急に多くなったり少なくなったり、不安定になること。
2) オーバーシューティング現象:吐水温度が急に高くなったり低くなったり、不安定になること。

- 電気温水器にてサーモスタット混合水栓をご使用される際は、特に給湯・給水供給差圧にご注意ください。差圧が0.1MPaを超えると、上記不具合の原因となります。また、大型シャワーヘッドでは十分な能力を発揮できない恐れがありますので、メーカーまたは代理店にご確認下さい。
- ご要望されるシャワーの必要作動圧(詳しくは承認図をご確認ください)が確保できる給湯器をご選定下さい。
- 配管内のフラッシングを必ず行ってください。配管内の異物・ごみなどに起因する水栓の止水不良・吐水不良・サーモスタットの作動不良については、保証の対象外となります。
- 施工完了後に耐圧試験を実施し、水栓または配管接続部から水漏れがないことを確認して下さい。
- 配管の耐圧検査時は、静水圧にて1.75MPa/1分間を限度として下さい。

メッキのハンドシャワーは消耗品です。不特定多数のお客様(特にお子様)の頻繁な利用が予想される公衆浴場・プール等のレジャー施設にご使用なさらないで下さい。ご使用の頻度・使い方によっては、メッキの表面が割れる可能性が高くなり、怪我をするおそれがあります。日常的に点検を行っていただき、メッキの表面が剥がれてきたら直ちに交換をお願い致します。

*メッキのハンドシャワーをぶつけたり、落としたりすると表面のメッキが破損する恐れがあります。この場合、保証期間の2年以内であっても製品の交換は保証対象外となりますので、ご注意をお願い致します。また、保証期間を過ぎたハンドシャワーのメッキ剥がれについても保証対象外となります。

- 弊社では製品仕様やご注意いただきたい点をまとめた承認図を各製品にご用意しています。ご検討の際は必ずご確認をお願い致します。

〈洗面用水栓〉

- スパウトが回転する製品もありますので、回転角度をご確認の上、使用用途にあったものを選択下さい。
- ポップアップ引き棒を同梱している製品について、ポップアップ排水金物のキックレバーと引き棒を連結する連結金物は同梱しておりませんのでご注意下さい。(一部製品を除く)
- ポップアップ排水栓の快適な操作感を実現するため、混合水栓の引き棒とポップアップ排水栓の連結・調整は同梱の取付説明書に従って行って下さい。
- 水量調節および容易なメンテナンスのため、キャビネット内に湯水の配管および止水栓を設置されることをご推奨致します。困難な場合には、容易に確認できるよう点検口をご設置下さい。
- デザインの特性上、止水や温度調整などの操作が異なる製品がございます。ご採用にあたってはあらかじめご注意下さい。

〈キッチン用水栓〉

- キッチン混合水栓のスパウト回転角度をご確認の上、使用用途にあったものをご選択下さい。
- ヘッド引き出しタイプの混合水栓には、引き出しホースのスムーズな操作感を実現するため、おもりが同梱されておりますので取扱説明書に従って必ず適切な位置に取り付けて下さい。
- ヘッド引き出しタイプの混合水栓は、水受けトレーを必ず設置して下さい。引き出しホースに水が付着したまま格納し、キャビネット内に水が付着することを防止すると同時に、引き出しホースの作動空間確保のためです。
- 水受けトレーの設置位置は、必ず混合水栓の芯に合せて設置して下さい。引き出しホースの作動不良の原因となるおそれがあります。
- 水受けトレーの底部に引き出しホースの下部、またはおもりが接触しないよう水受けトレーを取付けて下さい。
- ディスポーザーを設置される際には、混合水栓から十分な水量が確保できることをご確認下さい。
- ディスポーザーの設置にあたり、ヘッド引き出しタイプの混合水栓の引き出しホースに分岐金具を使用するタイプのディスポーザーはご使用になれません。
- 水量調節および容易なメンテナンスのため、キャビネット内に湯水の配管および止水栓を設置されることをご推奨します。困難な場合には、容易に確認できるよう点検口をご設置下さい。

〈バス・シャワー混合水栓金具/ハンドシャワー〉

- ハンスグローエ社のシャワー製品は豊かな水量と柔らかいシャワー感(通常シャワーモード時)を実現するよう設計されております。快適にご使用いただくためには弊社の推奨する作動圧の条件内にてご使用下さい。
- 電気温水器で給湯を供給される場合、高圧力型でも十分な性能を発揮しない製品もありますのでメーカーまたは代理店にご確認下さい。
- デザインの特性上、止水や温度調整などの操作が異なる製品がございます。ご採用にあたってはあらかじめご注意下さい。

〈ウォールバー〉

- シャワーホルダー可動範囲内に、干渉物などがないことを確認して取り付けて下さい。

〈オーバーヘッドシャワー〉

- オーバーヘッドシャワー取り付けにあたり、器具重量を考慮の上、配管選定して下さい。樹脂製配管は、オーバーヘッドシャワーの重量に耐えかねる場合があります。
- オーバーヘッドシャワー接続部は、メンテナンスができるようフィルターを取り付けています。メンテナンスができかねる隠ぺい部への接続などは、2年保証の対象外とさせていただきます。

〈バス混合水栓〉

- メンテナンスできるよう、点検口をご設置下さい。

使用上のお願い

- 国内においてのみご使用になれます（寒冷地仕様の製品が必要な地域では凍結に対する処置が求められます）。
- 屋内においてのみご使用になれます。
- 水栓に使用できる水は、上水道です。
- JWWAの表示がある製品は、水道直結方式でもご使用頂けます。
- 水栓への給湯温度上限は承認図をご確認下さい。それ以上の高温水を供給すると、水栓の操作性不良の原因となったり、水栓の破損による漏水のため家財に損害を与えるおそれがあります。
- 火傷防止のため、水栓への給湯温度は60°C以下または承認図で推奨している温度以下としてください。また、必要に応じて高温リミッター（Safety function）の設定をお勧めします。
- シャワーのご使用は60°C以下または承認図で推奨している温度以下としてください。それ以上の高温水では、シャワーヘッドの破損につながり、怪我や火傷をするおそれがあります。安全のため、2ハンドル又はシングルレバー混合水栓と組合せる場合は、給湯温度を42°C以下に設定下さい。
- 給湯温度は、配管ルートにより設定通りの温度にならない可能性があります。最適温度より高めに温度設定する場合は、上記の火傷防止に関する記載も合わせてご配慮ください。
- 水栓からの水漏れがないか、定期的にキャビネット・点検口・水受けトレー内をご確認下さい（目安として6ヶ月毎）。
- 常に快適な吐水を確保するため、ストレーナーの清掃は定期的に行って下さい。
- 製品には消耗品が含まれているものもあります。日常のお手入れとは別に、適切なメンテナンス・部品交換を行っていただき、維持管理を行っていただけますようお願いします。磨耗劣化部品は5年を交換の目安にしておりますが、逆止弁につきましてはより安全を考慮して3〜5年の点検・交換をお勧めします。
- ガラスを使用している製品は、衝撃や力を加えると破損する場合がありますので施工位置・方法、取扱方法には十分ご注意下さい。

〈洗面用水栓〉

- ポップアップ引き棒部分に水がかかると、水が引き棒を伝って床またはキャビネットなどに水滴が落ちます。ご使用の際には、ポップアップ引き棒に水がかからないようにご注意下さい。

〈キッチン用水栓〉

- 引き出しヘッドを水中に没するような使い方はしないで下さい。
- 引き出し式のキッチン混合水栓は、ホースにおもりが付いており、シンク下の水受けトレーと接触してまれに引き出しヘッドが戻らない場合があります。そのような場合は水受けトレーを点検いただき、おもりを容器内に戻して下さい。
- 引き出しヘッドを無理に引っ張って使用しないで下さい。ホースとヘッドの接続部から漏水する危険性があります。

〈バス・シャワー混合水栓金具／ハンドシャワー〉

- ご使用後、ハンドシャワーのノズルより水が滴下しますが故障ではありません。ハンドシャワー内に溜まった水がなくなり次第止まります。
- ハンドシャワーのメッキの表面が割れてしまった場合には、損傷の範囲や度合いに関係なく、直ちに交換して下さい。怪我をされるおそれがあります。メッキのハンドシャワーを長くお楽しみいただくため次の事項にご注意下さい。

◆浴室内にて、ハンドシャワーを高いところから落としたり、ぶつけたり、床面を繰り返し引き摺るなどされるとハンドシャワーのメッキの表面が割れてしまいます。

◆浴室乾燥機をご使用の際は、承認図に記載の使用環境温度以下として下さい。メッキの耐久性が低下し、メッキの表面が割れやすくなるおそれがあります。

◆酸性洗剤及びアルカリ性洗剤はメッキを侵すため、絶対にご使用にならないで下さい。また、粗い粒子を含んだ洗剤やナイロンたわし・化学スポンジなども同様にご使用にならないで下さい。

- 「ターボ」「ワール」「マッサージ」など噴出力の強いモードは顔に向けて使用しないで下さい。直接目や耳にあたると怪我をするおそれがあります。
- シャワーモードの切替え直後は、必ず手で温度を確認して下さい。吐水温度が一時的に変わり、やけどをするおそれがあります。
- シャワーヘッドを水中に没するような使い方はしないで下さい。
- サーモスタット混合水栓は工場出荷時において、給水給湯供給圧0.3MPaにて出湯温度を調整し、出荷しています。各水圧条件におきまして、多少の誤差が生じますので、取付説明書の温度調整方法に基づいて調整していただくことを推奨いたします。

〈ウォールバー&シャワーパイプ〉

- 手すりの代わりにはなりません。無理に引っ張ったりすると離脱し怪我をするおそれがあります。
- シャワーホルダーに操作性・角度調整機能のある製品は、初期の操作感を維持し快適にご使用いただくため、定期的（目安として6ヶ月毎）に六角レンチ（製品に同梱）またはマイナスドライバーにて調整いただく必要があります。調整がなされないと、ハンドシャワーをお望みの高さに固定できない、ハンドシャワーがシャワーホルダーから落下しやすくなり破損するなどのおそれがあります。

〈アクセサリー〉

- アクセサリー自体に手やひじをかけたり、座ったりしないで下さい。怪我をするおそれがあります。

〈水栓金具全般〉

- 必要最低水圧表（流動圧）※詳細は承認図をご確認ください。

	必要最低水圧	電気温水器（※注1）	高圧型電気温水器
洗面混合水栓	0.1MPa	×	○
単水栓	0.1MPa	×	○
キッチン混合水栓	0.15MPa	×	○
バス・シャワー混合水栓	0.2MPa	×	△
ハンドシャワー	0.15MPa	×	○

※注1：0.1MPa未満に減圧される小型電気温水器とのセット可否を表しています。

brand	品番	品名	メーカー希望小売価格（税抜）	掲載ページ（カタログ）	掲載ページ（図面）	JWWA	節湯
hg	01800180	iBoxユニバーサル（埋込部）	¥36,100		d26		
AX	10001000	アクサースタルク シングルレバー洗面混合水栓 100（ポップアップ引棒有）	¥63,000	AX023	d01	●	
AX	10003000	アクサースタルク シングルレバー洗面混合水栓 100（ポップアップ引棒無）	¥63,000	AX023	d01	●	
AX	10103000	アクサースタルク シングルレバー洗面混合水栓 250（ポップアップ引棒無）	¥92,900	AX023	d01	●	
AX	10111000	アクサースタルク シングルレバー洗面混合水栓 90（ポップアップ引棒有）	¥98,000	AX023	d01	●	
AX	10117000	アクサースタルク シングルレバー洗面混合水栓 90（ポップアップ引棒無）	¥98,000	AX023	d01	●	
AX	10123000	アクサースタルク シングルレバー洗面混合水栓 170（ポップアップ引棒無）	¥110,400	AX023	d01	●	
AX	10129000	アクサースタルク シングルレバー洗面混合水栓 250（ポップアップ引棒無）	¥148,600	AX023	d01	●	
hg	10303180	3ホール壁付式洗面混合水栓用（埋込部）	¥44,400		d12		
hg	10452180	床付式バス水栓用（埋込部）	¥103,200		d33		
AX	10456000	アクサースタルク 床付式シングルレバーバス・シャワー混合水栓（化粧部）	¥344,700	AX025	d33		
AX	10625800	アクサー シャワーコレクション シャワーヘブン 720／720 3 ジェット	¥1,713,100	AX101	d21		
AX	10637000	アクサーシャワー シャワーヘブン 1200／300 4ジェット オーバーヘッドシャワー（化粧部）	¥1,857,600	AX083	d22		
AX	10650180	埋込式ハンドシャワーモジュール用 120／120（埋込部）	¥52,600		d26		
AX	10651000	アクサー シャワーコレクション 埋込式ハンドシャワーモジュール 120／120（化粧部）	¥199,200	AX103	d26	●	
AX	10750180	埋込式サーモスタットモジュール用 360／120（埋込部）	¥244,600		d26		
AX	10751000	アクサー シャワーコレクション 埋込式サーモスタットモジュール 360／120（化粧部）	¥281,700	AX103	d26	●	
AX	10754180	埋込式サーモスタットモジュール用 120／120（埋込部）	¥92,900		d26		
AX	10755000	アクサー シャワーコレクション 埋込式サーモスタットモジュール 120／120（化粧部）	¥182,700	AX103	d26	●	
AX	10820000	アクサースタルク セミプロ シングルレバーキッチンシャワー混合水栓 240	¥148,600	AX117	d15	●	
AX	10821000	アクサースタルク シングルレバー引出式キッチンシャワー混合水栓 260	¥116,600	AX117	d13	●	
AX	10922180	シャワーヘブン 1200／300用（埋込部）	¥123,800		d22		
AX	10924000	アクサー シャワーコレクション 天井埋込式オーバーヘッドシャワー 240／240	¥219,800	AX102	d22		
AX	10932000	アクサー シャワーコレクション 埋込式／3アウトレット止水切替バルブ 120／120（化粧部）	¥71,200	AX103	d26	●	
AX	10941180	滝状スパウト用（埋込部）	¥64,000		d26		
AX	10942000	アクサー シャワーコレクション 滝状スパウト 240／120（化粧部）	¥177,500	AX102	d33		
AX	10971180	埋込式止水栓用 120／120（埋込部）	¥38,200		d26		
AX	10972000	アクサー シャワーコレクション 埋込式止水栓 120／120（化粧部）	¥58,800	AX103	d26	●	
AX	12112000	アクサースタルクV シングルレバー混合水栓 140（ポップアップ引棒無）	¥255,900	AX029	d01	●	
AX	12114000	アクサースタルクV シングルレバー混合水栓 220（ポップアップ引棒無）	¥321,000	AX029	d01	●	
AX	12626000	アクサーシャワーコレクション ポーターユニット 120／120	¥98,000	AX103	d18		
hg	13085000	共通部品 エアレーター M24 7ℓ /min	¥2,690	hg117			
hg	13114000	エコスタットコンフォート バスサーモスタット 露出型 混合水栓 スパウト付	¥70,200	hg049	d36	●	B1
hg	13115000	エコスタット コンフォート バスサーモスタット 露出型 混合水栓 コンフォートケア スパウト付	¥75,300	hg049	d36	●	
hg	13116000	エコスタット コンフォート シャワーサーモスタット 露出型 混合水栓	¥60,900	hg049	d36	●	
hg	13132004	タリス S 単水栓 40（ポップアップ引棒無）	¥26,800	hg075	d10	●	
hg	13151400	シャワータブレットセレクト バスサーモスタット 露出型 混合水栓 300 スパウト付	¥121,800	hg048	d36	●	A1/B1
hg	13171400	シャワータブレット セレクト シャワーサーモスタット 露出型 混合水栓 300	¥101,100	hg048	d36	●	A1
hg	13184400	シャワータブレットセレクト シャワーサーモスタット 露出型 混合水栓 700	¥289,000	hg048	d36	●	A1
hg	13185000	共通部品 エアレーター M24 5ℓ /min	¥2,690	hg117			

brand	品番	品名	メーカー希望小売価格（税抜）	掲載ページ（カタログ）	掲載ページ（図面）	JWWA	節湯
hg	13233180	3ホールリム付式バス混合水栓用（埋込部）	¥40,200		d34		
hg	13244180	4ホールリム付式バス混合水栓用（埋込部）	¥67,100		d34		
hg	13414004	タリス S バススパウト	¥23,700	hg053	d33		
AX	13444180	埋込部 4ホールリム付式バス混合水栓用（アクサー）	¥177,500		d34		
hg	13593000	共通部品 埋込式水栓用化粧部延長金具φ150スクエア	¥11,400	hg113	d47		
hg	13595000	共通部品 iBoxユニバーサル用埋込部延長台座	¥11,350	hg113	d47		
hg	13597000	共通部品 埋込式水栓用化粧部延長金具φ150mm ラウンド	¥11,350	hg113	d47		
hg	13622180	シングルレバー壁付式洗面混合水栓用（埋込部）	¥45,400		d11		
hg	13903000	止水栓 1/2×1/2	¥5,200	hg115	d47		
hg	13914000	共通部品 エアレーター M24 25ℓ /min バス水栓用	¥2,690	hg117			
hg	13958004	共通部品 止水栓付偏心脚（2個入り、フランジ φ64.7mm）	¥16,720	hg113	d47		
hg	14095000	共通部品 ボールカートリッジセット可動域26°	¥19,760	hg116			
hg	14096000	共通部品 ボールカートリッジセット可動域38° バス水栓	¥19,760	hg114			
hg	14820000	メトリス シングルレバーキッチン混合水栓 引出式 ハイスパウト 320（シャワー切替）	¥99,100	hg091	d13		
hg	14834000	メトリス シングルレバーキッチン混合水栓 引出式 220（シャワー切替）	¥94,900	hg091	d13		
hg	14883000	メトリスセレクト シングルレバーキッチン混合水栓 ハイスパウト 320	¥92,900	hg091	d15		A1
hg	14893004	共通部品 アレグラキッチン用ハンドスプレー	¥24,620	hg116			
hg	15070000	プラビダ シングルレバー洗面混合水栓 110（ポップアップ引棒無）	¥93,900	hg069	d01		
hg	15070400	プラビダ シングルレバー洗面混合水栓 110 ホワイト・クロム（ポップアップ引棒無）	¥98,000	hg069	d01		
hg	15072000	プラビダ シングルレバー洗面混合水栓 240 ベッセルタイプ（ポップアップ引棒無）	¥148,600	hg069	d02		
hg	15072400	プラビダ シングルレバー洗面混合水栓 240 ホワイト・クロム ベッセルタイプ（ポップアップ引棒無）	¥152,700	hg069	d02		
hg	15074000	プラビダ シングルレバー洗面混合水栓 110（ポップアップ引棒有）	¥93,900	hg069	d02		
hg	15074400	プラビダ シングルレバー洗面混合水栓 110 ホワイト・クロム（ポップアップ引棒有）	¥98,000	hg069	d02		
hg	15081000	プラビダ シングルレバー洗面混合水栓 200（ポップアップ引棒無）	¥106,300	hg069	d02		
hg	15081400	プラビダ シングルレバー洗面混合水栓 200 ホワイト・クロム（ポップアップ引棒無）	¥110,400	hg069	d02		
hg	15084000	プラビダ シングルレバー洗面混合水栓 壁付式 165	¥110,400	hg068	d11		
hg	15084400	プラビダ シングルレバー洗面混合水栓 壁付式 165 ホワイト・クロム	¥114,600	hg068	d11		
hg	15170400	プラビダ 自動洗面混合水栓 温度調節付 ホワイト・クロム（ポップアップ引棒無）	¥200,200	hg068	d02		
hg	15348000	ベルソスタット2 バスサーモスタット 露出型 混合水栓 スパウト付	¥65,000	hg049	d36		B1
AX	15482180	4ホールリム付式サーモスタットバス・シャワー混合水栓用（埋込部）	¥255,900		d34		
hg	15597000	共通部品 埋込式水栓用化粧部延長金具φ150mm ソフトキューブ	¥11,350	hg113	d47		
hg	15706000	エコスタットE シャワーサーモスタット 埋込式 ハイフロー 155／155（化粧部）	¥90,800	hg052	d27		
hg	15707000	エコスタットE シャワーサーモスタット 埋込式 混合水栓 1アウトレット 155／155（化粧部）	¥97,000	hg052	d27		
hg	15708000	エコスタットE シャワーサーモスタット 埋込式 混合水栓 2アウトレット 155／155（化粧部）	¥109,400	hg052	d27		
hg	15760000	シャワー セレクト シャワーサーモスタット 埋込式 ハイフロー 155／155（化粧部）	¥94,900	hg050	d27		
hg	15761000	シャワー セレクト シャワーサーモスタット 埋込式 ハイフロー 1アウトレット 155／155（化粧部）	¥130,000	hg050	d27		A1
hg	15762000	シャワー セレクト シャワーサーモスタット 埋込式 混合水栓 1アウトレット 155／155（化粧部）	¥130,000	hg050	d27		A1
hg	15763000	シャワー セレクト シャワーサーモスタット 埋込式 混合水栓 2アウトレット 155／155（化粧部）	¥142,400	hg050	d27		A1
hg	15764000	シャワー セレクト バルブ 埋込式 3アウトレット 切替用 155／155（化粧部）	¥94,900	hg050	d27		
hg	15773000	エコスタットE シャワーサーモスタット露出型 混合水栓	¥65,900	hg048	d37		

brand	品番	品名	メーカー希望小売価格（税抜）	掲載ページ（カタログ）	掲載ページ（図面）	JWWA	節湯
hg	15774000	エコスタットE バスサーモスタット露出型 混合水栓 スパウト付	¥75,900	hg048	d37	○	
hg	15777000	プラビダ 止水栓／切替バルブ 3アウトレット用155／155（化粧部）	¥74,300	hg052	d27	○	
AX	15930180	3方向切替バルブ用 65ℓ /min "3/4（埋込部）	¥61,900		d28		
hg	15970180	止水栓用 スピンドルバルブ 130ℓ /min "3/4（埋込部）	¥22,700		d28		
hg	15974180	止水栓用 セラミックバルブ 40ℓ /min "1/2 90°回転規制（埋込部）	¥22,700		d28		
hg	15978000	プラビダ 止水栓（化粧部）	¥15,500	hg052	d28	○	
AX	15981180	2方向切替バルブ用 65ℓ /min "3/4（埋込部）	¥37,400		d28		
AX	16505000	アクサーモントルー 2ハンドル洗面混合水栓 160（ポップアップ引棒有）	¥113,500	AX079	d02	○	
AX	16515000	アクサーモントルー シングルレバー洗面混合水栓 100（ポップアップ引棒有）	¥92,900	AX079	d02	○	
AX	16535000	アクサーモントルー 3ホール洗面混合水栓 30 レバーハンドル（ポップアップ引棒有）	¥134,200	AX079	d12	○	
AX	16536000	アクサーモントルー 3ホール洗面混合水栓 30 クロスハンドル（ポップアップ引棒有）	¥134,200	AX079	d12	○	
AX	16572000	アクサーモントルー シャワーパイプ 240	¥452,000	AX079	d38	○	
AX	16581000	アクサーモントルー シングルレバー引出式キッチンシャワー混合水栓 260	¥115,600	AX121	d13	○	
AX	18010000	アクサーマソー シングルレバー洗面混合水栓 110（ポップアップ引棒無）	¥150,700	AX063	d02	○	
AX	18020000	アクサーマソー シングルレバー洗面混合水栓 220（ポップアップ引棒無）	¥223,900	AX063	d02	○	
AX	18310180	サーモスタットモジュールセレクト 2アウトレット用（埋込部）	¥175,400		d29		
AX	18311180	サーモスタットモジュールセレクト 3アウトレット用（埋込部）	¥206,400		d29		
AX	18312180	サーモスタットモジュールセレクト 4アウトレット用（埋込部）	¥237,400		d29		
AX	18313180	サーモスタットモジュールセレクト 5アウトレット用（埋込部）	¥268,300		d29		
AX	18355000	アクサーシャワー サーモスタットモジュールセレクト460／90 2アウトレット（化粧部）	¥289,000	AX089	d29	○	A1
AX	18356000	アクサーシャワー サーモスタットモジュールセレクト530／90 3アウトレット（化粧部）	¥319,900	AX089	d29	○	A1
AX	18357000	アクサーシャワー サーモスタットモジュールセレクト600／90 4アウトレット（化粧部）	¥350,900	AX089	d30	○	A1
AX	18358000	アクサーシャワー サーモスタットモジュールセレクト670／90 5アウトレット（化粧部）	¥381,800	AX089	d30	○	A1
hg	26014000	レインダンス セレクトS ハンドシャワー 120 3ジェット P	¥21,900	hg030	d16		
AX	26020000	アクサー シャワーパイプ designed by フロント	¥433,400	AX107	d38	○	
AX	26021000	アクサー 壁付式オーバーヘッドシャワー 240mm 2ジェット designed by フロント	¥196,100	AX107	d22		
AX	26022000	アクサー 天付式オーバーヘッドシャワー 240mm 2ジェット designed by フロント	¥144,500	AX107	d22		
AX	26023000	アクサー シャワーセット designed by フロント	¥84,600	AX107	d20		
AX	26025000	アクサー ハンドシャワー 1ジェット designed by フロント	¥22,700	AX107	d16		
AX	26050000	アクサー 120 ハンドシャワー 3ジェット	¥22,000	AX109	d16		
hg	26220000	クロマ オーバーヘッドシャワー 280 1ジェット エア	¥82,600	hg037	d22		
hg	26230000	レインフィニティ オーバーヘッドシャワー壁付式 360 1ジェット クロム	¥185,900	hg024	d22		
hg	26231000	レインフィニティ オーバーヘッドシャワー天付式 360 1ジェット クロム	¥159,900	hg025	d22		
hg	26252000	レインダンスE オーバーヘッドシャワー 400 1ジェット エア（化粧部）	¥204,300	hg034	d23		
hg	26254180	レインダンスE オーバーヘッドシャワー用 400／400（埋込部）	¥31,000		d23		
hg	26329000	ユニカコンフォート フットサポート	¥35,100	hg060	d20		
hg	26336400	クロメッタ ハンドシャワー 110 2ジェット ヴァリオ グリーン	¥5,900	hg031	d16		B1
hg	26403400	ユニカコンフォート グラブバー 1100mm L	¥80,500	hg059	d20		
hg	26404400	ユニカコンフォート グラブバー 1100mm R	¥80,500	hg059	d20		
AX	26434180	アクサーシャワー 天付式オーバーヘッドシャワー 300／300（埋込部）	¥55,000		d23		

brand	品番	品名	メーカー希望小売価格（税抜）	掲載ページ（カタログ）	掲載ページ（図面）	JWWA	節湯
hg	26442000	レインダンス レインフォール オーバーヘッドシャワー 150 1ジェット	¥80,500	hg036	d23		
hg	26471180	レインダンス オーバーヘッドシャワー用 240／240（埋込部）	¥22,700		d23		
hg	26472000	レインダンス オーバーヘッドシャワー 260 1ジェット エア（化粧部）	¥101,100	hg034	d23		
hg	26486000	ホルダー付 シャワー取出口 スクエア（逆止弁付）	¥22,700	hg061	d18		
hg	26530400	レインダンス セレクトS ハンドシャワー 120 3ジェット	¥19,900	hg030	d16		
hg	26723000	クロメッタS オーバーヘッドシャワー 240 1ジェット	¥51,600	hg037	d23		
hg	26726000	クロメッタE オーバーヘッドシャワー 240 1ジェット	¥51,600	hg037	d23		
hg	26790000	クロマ セレクトS シャワーパイプ 280 1ジェット	¥204,300	hg043	d38	●	
hg	26792000	クロマ セレクトS シャワーパイプ 280 1ジェット スパウト付	¥235,300	hg042	d38	●	
hg	26793000	クロマ セレクトS シャワーパイプ 280 1ジェット レノ	¥173,400	hg043	d38		
hg	26800400	クロマ セレクトS ハンドシャワー 110 マルチ 3ジェット	¥15,900	hg031	d16		
hg	26802400	クロマ セレクトS ハンドシャワー 110 ヴァリオ 3ジェット	¥11,900	hg031	d16		
hg	26864000	レインフィニティ　ハンドシャワー 130 3ジェット クロム	¥21,900	hg027	d16		
hg	26866000	レインフィニティ　バトンハンドシャワー 100 1ジェット クロム	¥17,900	hg027	d16		
AX	26909180	アクサー壁付式オーバーヘッドシャワー用（埋込部）	¥100,100		d23		
hg	27113400	レインダンスE シャワーパイプ 360 1ジェット スパウト付	¥300,300	hg041	d39	●	
hg	27114000	レインダンスS シャワーパイプ 300 1ジェット	¥267,300	hg041	d39	●	
hg	27135004	クロマ シャワーパイプ 160 1ジェット	¥121,800	hg043	d39	●	
hg	27267000	クロメッタS シャワーパイプ 240 1ジェット	¥142,400	hg044	d39	●	
hg	27270000	クロメッタS シャワーパイプ 240 1ジェット エコスマート レノ	¥111,500	hg044	d39		
hg	27271000	クロメッタE シャワーパイプ 240 1ジェット	¥142,400	hg045	d39	●	
hg	27289000	クロメッタE シャワーパイプ 240 1ジェット エコスマート レノ	¥111,500	hg045	d40		
hg	27298000	クロメッタE シャワーパイプ 240 1ジェット スパウト付	¥173,400	hg045	d40	●	
hg	27320000	クロメッタS シャワーパイプ 240 1ジェット スパウト付	¥173,400	hg044	d40	●	
hg	27361000	レインダンスE シャワーパイプ 300 1ジェット ST300	¥350,900	hg041	d40	●	
hg	27371000	レインダンスE オーバーヘッドシャワー 壁付式 360／190 1ジェット エア	¥152,700	hg036	d23		
hg	27381000	レインダンスE オーバーヘッドシャワー 天付式 360／190 1ジェット エア	¥142,400	hg036	d23		
hg	27393000	シーリングコネクター S10 レインフィニティ用	¥13,000	hg025	d25		
hg	27412000	シャワーアーム 230mm	¥20,600	hg037	d25		
hg	27413000	シャワーアーム 389mm	¥24,800	hg037	d25		
hg	27414004	シャワー取出口 E（逆止弁付）	¥13,400	hg061	d18		
AX	27419000	アクサーチッテリオ オーバーヘッドシャワー用エスカッチョン	¥24,600	AX036	d25		
hg	27450000	クロマ オーバーヘッドシャワー 160 1ジェット	¥45,400	hg037	d24		
hg	27451004	シャワー取出口 S（逆止弁付）	¥11,400	hg061	d18		
hg	27479000	シーリングコネクター 100mm	¥14,400	hg037	d25		
hg	27493000	レインダンスS オーバーヘッドシャワー 壁付式 300 1ジェット エア	¥163,100	hg036	d24		
hg	27494000	レインダンスS オーバーヘッドシャワー 天付式 300 1ジェット エア	¥148,600	hg036	d24		
AX	27515000	アクサースタルク シャワーホルダー	¥10,100	AX025	d19		
hg	27609000	ユニカ ウォールバー クロメッタ 900mm	¥14,400	hg057	d20		
hg	27610000	ユニカ ウォールバー C 900mm	¥20,600	hg057	d20		

brand	品番	品名	メーカー希望小売価格（税抜）	掲載ページ（カタログ）	掲載ページ（図面）	JWWA	節湯
hg	27636000	ユニカ ウォールバー レインダンス 900mm シャワーホース付	¥60,900	hg057	d20		
AX	27831000	アクサー チッテリオ ウォールバー 900	¥71,200	AX036	d20		
AX	27980000	アクサースタルク シャワーセット 900	¥120,700	AX025	d20		
AX	27984000	アクサーシャワー シャワーパイプ 800サーモスタット／350オーバヘッドシャワー	¥825,600	AX093	d40	●	A1
AX	28128000	アクサーシャワーホース 1600mm（流量調整機能付）	¥16,500	AX109	d17		
hg	28134000	センソフレックス シャワーホース 2000mm	¥13,400	hg062	d17		
hg	28135004	センソフレックス シャワーホース 1750mm	¥12,900	hg062	d17		B1
hg	28136000	センソフレックス シャワーホース 1600mm	¥12,400	hg062	d17		
hg	28245004	イシフレックス シャワーホース 1750mm	¥9,800	hg062	d18		B1
hg	28248000	イシフレックス シャワーホース 1600mm（流量調整機能付）	¥15,000	hg062	d18		
hg	28274000	イシフレックス シャワーホース 2000mm	¥10,300	hg062	d18		
hg	28276000	イシフレックス シャワーホース 1600mm	¥9,300	hg062	d18		
AX	28286000	アクサースタルク シャワーホース 1600mm	¥13,900	AX025	d18		
hg	28328000	シャワーホルダー ボルターヴァリオ	¥10,100	hg062	d19		
hg	28331000	シャワーホルダー ボルターS	¥7,000	hg062	d19		
AX	28470180	アクサーシャワーコレクション シャワーモジュール（天井取付用埋込部）	¥63,000		d24		
AX	28486180	シャワーモジュール用（埋込部）	¥34,100		d24		
AX	28491000	アクサーシャワーコレクション シャワーモジュール（化粧部）	¥83,600	AX102	d24		
AX	28532000	アクサースタルク バトンハンドシャワー	¥38,200	AX025	d16		
hg	28535004	クロマ100 ハンドシャワー ヴァリオ 4ジェット	¥8,900	hg031	d17		B1
hg	28536004	クロマ100 ハンドシャワー マルチ 3ジェット	¥13,900	hg031	d17		
hg	28633004	ユニカ ウォールバー S プロ 900mm	¥24,800	hg057	d21		
hg	28637004	ユニカ ウォールバー S プロ 1200mm	¥32,000	hg057	d21		
hg	28663000	ユニカ ウォールバー S プロ レノ 1050mm	¥31,000	hg057	d21		
hg	28679000	共通部品 カセッタSプロ ソープデッシュ	¥8,260	hg114	d47		
hg	31080000	メトリス シングルレバー洗面混合水栓 110（ポップアップ引棒有）	¥56,800	hg072	d03	●	
hg	31121000	メトリス シングルレバー洗面混合水栓 110 クールスタート（ポップアップ引棒有）	¥56,800	hg072	d03	●	C1
hg	31121004	メトリス シングルレバー洗面混合水栓 110 クールスタート（ポップアップ引棒無）	¥56,800	hg072	d03	●	C1
hg	31166000	メトリス 単水栓 100（ポップアップ引棒無）	¥39,200	hg072	d10	●	
hg	31183000	メトリス シングルレバー洗面混合水栓 200 ベッセルタイプ（ポップアップ引棒有）	¥73,300	hg072	d03	●	
hg	31185000	メトリス シングルレバー洗面混合水栓 200 ベッセルタイプ（ポップアップ引棒無）	¥73,300	hg072	d03	●	
hg	31509000	フォーカス シングルレバー洗面混合水栓 100 クールスタート（ポップアップ引棒無）	¥36,100	hg079	d03	●	C1
hg	31539000	フォーカス シングルレバー洗面混合水栓 70 クールスタート（ポップアップ引棒有）	¥29,900	hg079	d03	●	C1
hg	31539004	フォーカス シングルレバー洗面混合水栓 70 クールスタート（ポップアップ引棒無）	¥29,900	hg079	d03	●	C1
hg	31621000	フォーカス シングルレバー洗面混合水栓 100 クールスタート（ポップアップ引棒有）	¥36,100	hg079	d03	●	C1
hg	31815004	フォーカス シングルレバーキッチン混合水栓 引出式 ハイスパウト 240（シャワー切替）	¥71,200	hg099	d13	●	
hg	31820004	フォーカス シングルレバーキッチン混合水栓 ハイスパウト 260	¥44,400	hg099	d15	●	
hg	31917000	フォーカス シングルレバー洗面混合水栓 100 ケアハンドル クールスタート（ポップアップ引棒無）	¥43,300	hg079	d04	●	C1
hg	32475000	タリス S シングルレバーシャワー混合水栓　埋込式 2アウトレット φ150（化粧部）	¥36,100	hg053	d30	●	
hg	32503000	メトロポール シングルレバー洗面混合水栓 100 ロングスパウト クールスタート（ポップアップ引棒無）	¥67,100	hg070	d04	●	C1

brand	品番	品名	メーカー希望小売価格（税抜）	掲載ページ（カタログ）	掲載ページ（図面）	JWWA	節湯
hg	32506000	メトロポール シングルレバー洗面混合水栓 110（ポップアップ引棒有）	¥67,100	hg070	d04	○	
hg	32508000	メトロポール シングルレバー洗面混合水栓 110 クールスタート（ポップアップ引棒無）	¥70,200	hg070	d04	○	C1
hg	32512000	メトロポール シングルレバー洗面混合水栓 260 ベッセルタイプ（ポップアップ引棒無）	¥97,000	hg071	d04	○	
hg	32530000	メトロポール シングルレバー床付式洗面混合水栓（化粧部）	¥280,700	hg071	d09	○	
hg	32675000	タリス S シングルレバーシャワー混合水栓 埋込式 1アウトレット φ150（化粧部）	¥32,000	hg053	d30	○	
AX	34010000	アクサーチッテリオM シングルレバー洗面混合水栓 100（ポップアップ引棒有）	¥69,100	AX052	d04		
AX	34017000	アクサーチッテリオM シングルレバー洗面混合水栓 100（ポップアップ引棒無）	¥69,100	AX052	d04	○	
AX	34113000	アクサーチッテリオM シングルレバー壁付式洗面混合水栓 167（化粧部）	¥87,700	AX052	d11	○	
AX	34127000	アクサーチッテリオM シングルレバー洗面混合水栓 250（ポップアップ引棒無）	¥108,400	AX052	d04	○	
AX	34130000	アクサーチッテリオM 単水栓 90（ポップアップ引棒無）	¥52,600	AX052	d10	○	
AX	34410000	アクサーチッテリオM バススパウト 182mm	¥51,600	AX053	d33		
AX	34444000	アクサーチッテリオM 4ホールリム付式バス混合水栓（化粧部）	¥226,000	AX053	d35	○	
AX	34705000	アクサーチッテリオM 埋込式サーモスタット混合水栓 1アウトレット（化粧部）	¥113,500	AX053	d30	○	
AX	34725000	アクサーチッテリオM 埋込式サーモスタット混合水栓 2アウトレット（化粧部）	¥123,800	AX053	d30	○	
AX	34822000	アクサーチッテリオM 2ホール引出式キッチンシャワー混合水栓 220	¥99,100	AX119	d13	○	
AX	35277000	アクサーシャワー 天付式オーバーヘッドシャワー 460／300 1ジェット（化粧部）	¥433,400	AX087	d24		
AX	35281000	アクサーシャワー 天付式オーバーヘッドシャワー 460／300 3ジェット（化粧部）	¥577,900	AX087	d24		
AX	35283000	アクサーシャワー 壁付式オーバーヘッドシャワー 250／580 3ジェット（化粧部）	¥701,800	AX087	d24		
AX	35300000	アクサーシャワー 壁付式オーバーヘッドシャワー 300 1ジェット パウダーレイン	¥295,000	AX085	d24		
AX	35301000	アクサーシャワー 天付式オーバーヘッドシャワー 300 1ジェット パウダーレイン（化粧部）	¥261,000	AX085	d24		
AX	35316000	アクサーシャワー 天付式オーバーヘッドシャワー 300／300 スクエア1ジェット パウダーレイン（化粧部）	¥261,000	AX085	d25		
AX	35317000	アクサーシャワー 天井埋込式オーバーヘッドシャワー 300／300 1ジェット パウダーレイン（化粧部）	¥261,000	AX085	d25		
AX	35363180	アクサーシャワー 天井埋込式オーバーヘッドシャワー 300／300（埋込部）	¥22,000		d25		
AX	36100000	アクサーチッテリオE シングルレバー洗面混合水栓 125（ポップアップ引棒有）	¥87,700	AX043	d05	○	
AX	36101000	アクサーチッテリオE シングルレバー洗面混合水栓 125（ポップアップ引棒無）	¥87,700	AX043	d05	○	
AX	36103000	アクサーチッテリオE シングルレバー洗面混合水栓 190（ポップアップ引棒無）	¥118,700	AX043	d05	○	
AX	36104000	アクサーチッテリオE シングルレバー洗面混合水栓 250（ポップアップ引棒無）	¥136,200	AX043	d05	○	
AX	36105000	アクサーチッテリオE 単水栓 115（ポップアップ引棒無）	¥71,200	AX043	d10	○	
AX	36108000	アクサーチッテリオE 3ホール洗面混合水栓 170（ポップアップ引棒有）	¥139,300	AX043	d12	○	
AX	36114000	アクサーチッテリオE シングルレバー壁付式洗面混合水栓 220（プレート付）	¥141,400	AX043	d11	○	
AX	36140000	アクサーチッテリオE 壁付式サーモスタットバス・シャワー混合水栓	¥98,000	AX045	d37	○	
AX	36411000	アクサーチッテリオE 4ホールリム付式サーモスタット混合水栓（化粧部）	¥261,100	AX045	d35	○	
AX	36416000	アクサーチッテリオE 床付式サーモスタットバス・シャワー混合水栓（化粧部）	¥427,200	AX045	d33	○	
AX	36425000	アクサーチッテリオE バススパウト 181	¥63,000	AX045	d33		
AX	36701180	サーモスタット 380／120 2アウトレット用（埋込部）	¥154,800		d30		
AX	36702000	アクサーチッテリオE 埋込式ハイフローサーモスタット混合水栓 120／120（化粧部）	¥104,200	AX047	d30	○	
AX	36703000	アクサーチッテリオE 埋込式ハイフローサーモスタット混合水栓 380／120 2アウトレット（化粧部）	¥177,500	AX047	d30	○	
AX	36704000	アクサーチッテリオE 埋込式ハイフローサーモスタット混合水栓 380／120 3アウトレット（化粧部）	¥183,700	AX047	d30	○	
AX	36705000	アクサーシャワーセレクト 埋込式サーモスタット混合水栓 1アウトレット 170／170（化粧部）	¥150,700	AX091	d31	○	A1
AX	36706000	アクサーシャワーセレクト 埋込式ハイフローサーモスタット混合水栓 1アウトレット 170／170（化粧部）	¥150,700	AX091	d31	○	A1

brand	品番	品名	メーカー希望小売価格（税抜）	掲載ページ（カタログ）	掲載ページ（図面）	JWWA	節湯
AX	36707000	アクサーシャワーセレクト 埋込式サーモスタット混合水栓 2アウトレット 170／170（化粧部）	¥165,100	AX091	d31		A1
AX	36708180	サーモスタット 380／120 3アウトレット用（埋込部）	¥154,800		d31		
AX	36711000	アクサーシャワーセレクト 埋込式ハイフローサーモスタット混合水栓 170／170（化粧部）	¥109,400	AX091	d31		
AX	36724000	アクサー シャワー取出機能付きポーターユニット 120／120	¥36,100	AX047	d19		
AX	36725000	アクサー オーバーヘッドシャワー用壁付プレート 120／120	¥21,700	AX045	d25		
AX	36735000	アクサーチッテリオE シャワーセット 900	¥109,400	AX045	d21		
AX	36771000	アクサーチッテリオE 埋込式止水バルブ 120／120（化粧部）	¥34,100	AX047	d31		
AX	36772000	アクサーチッテリオE 埋込式3アウトレット切替バルブ 120／120（化粧部）	¥38,200	AX047	d31		
AX	36773000	アクサーシャワーセレクト 埋込式3アウトレット切替バルブ 170／170（化粧部）	¥109,400	AX091	d31		
AX	36822000	アクサーチッテリオE シャワーモジュール 120／120（化粧部）	¥79,500	AX047	d25		
AX	38023000	アクサーウノ シングルレバー洗面混合水栓 100 ループハンドル（ポップアップ引棒有）	¥71,200	AX073	d05		
AX	38026000	アクサーウノ シングルレバー洗面混合水栓 100 ループハンドル（ポップアップ引棒無）	¥71,200	AX073	d05		
AX	38034000	アクサーウノ シングルレバー洗面混合水栓 250 ループハンドル（ポップアップ引棒無）	¥111,500	AX073	d05		
AX	38815000	アクサーウノ 壁付式シングルレバー引出式キッチン混合水栓	¥132,100	AX120	d13		
AX	39010000	アクサーチッテリオ シングルレバー洗面混合水栓 110（ポップアップ引棒有）	¥116,600	AX035	d05		
AX	39031000	アクサーチッテリオ シングルレバー洗面混合水栓 160（ポップアップ引棒有）	¥130,000	AX035	d05		
AX	39032000	アクサーチッテリオ シングルレバー洗面混合水栓 160（ポップアップ引棒無）	¥130,000	AX035	d05		
AX	39034000	アクサーチッテリオ シングルレバーハイスパウト洗面混合水栓 190（ポップアップ引棒有）	¥130,000	AX035	d05		
AX	39133000	アクサーチッテリオ 3ホール洗面混合水栓 170 クロスハンドル（ポップアップ引棒有）	¥143,400	AX035	d12		
AX	39313000	アクサーチッテリオ 3ホール壁付式洗面混合水栓 162 クロスハンドル（化粧部）	¥103,200	AX035	d12		
AX	39410000	アクサーチッテリオ バススパウト 165mm	¥61,900	AX036	d33		
AX	39436000	アクサーチッテリオ 3ホールリム付式バス混合水栓 クロスハンドル（化粧部）	¥182,700	AX037	d35		
AX	39445000	アクサーチッテリオ 4ホールリム付式バス混合水栓 クロスハンドル（化粧部）	¥264,200	AX037	d35		
AX	39525000	アクサーチッテリオ シャワーホルダー	¥26,800	AX036	d19		
AX	39705000	アクサーチッテリオ 埋込式サーモスタット混合水栓 1アウトレット（化粧部）	¥161,000	AX037	d31		
AX	39725000	アクサーチッテリオ 埋込式サーモスタット混合水栓 2アウトレット（化粧部）	¥171,300	AX037	d31		
AX	39835004	アクサーチッテリオ シングルレバー引出式キッチンシャワー混合水栓 240	¥109,000	AX119	d13		
AX	39840000	アクサーチッテリオ セミプロ シングルレバーキッチンシャワー混合水栓 220	¥149,000	AX119	d13		
AX	39863004	アクサーチッテリオセレクト シングルレバー引出式キッチンシャワー混合水栓 230（シャワー切替有）	¥119,000	AX119	d13		A1
hg	40448000	A51 ソープ・ローションディスペンサー クロム	¥14,900	hg103	d45		
AX	40872000	アクサー シャワーコレクション シェルフ 120／120	¥107,300	AX103	d45		
AX	40873000	アクサー シャワーコレクション ロングシェルフ 240／120	¥132,100	AX103	d45		
hg	40961000	F16 カッティングボード オーク	¥18,900	hg103	d45		
hg	40963000	F14 マルチファンクショナル ストレーナー	¥3,900	hg103	d45		
hg	41711000	ロギスユニバーサル タオルフック	¥2,100	hg083	d45		
hg	41712000	ロギスユニバーサル タオルホルダー ダブル 600mm	¥14,000	hg083	d45		
hg	41713000	ロギスユニバーサル グラブバー 300mm	¥11,200	hg083	d45		
hg	41720000	ロギスユニバーサル タオルラック／タオルホルダー 600mm	¥19,600	hg083	d45		
hg	41723000	ロギスユニバーサル ロールホルダー	¥9,800	hg083	d45		
AX	42300000	アクサーマソー 洗面ボウル 800	¥158,900	AX063	d41		

brand	品番	品名	メーカー希望小売価格（税抜）	掲載ページ（カタログ）	（図面）	JWWA	節湯
AX	42305000	アクサーマソー 洗面ボウル 600	¥136,200	AX063	d41		
AX	42310000	アクサーマソー 洗面ボウル ビルトインタイプ 1ホール	¥136,200	AX063	d41		
AX	42801000	アクサーユニバーサルアクセサリー シングルフック	¥11,400	AX111	d46		
AX	42802000	アクサーユニバーサルアクセサリー シェルフ、シャワー用	¥33,000	AX112	d46		
AX	42803000	アクサーユニバーサルアクセサリー ソープディッシュ	¥31,000	AX112	d46		
AX	42819000	アクサーユニバーサルアクセサリー シェルフ兼ソープディスペンサー	¥46,400	AX112	d46		
AX	42821000	アクサーユニバーサルアクセサリー ダブルタオルハンガー	¥58,800	AX111	d46		
AX	42830000	アクサーユニバーサルアクセサリー レール／タオルバー300mm	¥42,300	AX112	d46		
AX	42832000	アクサーユニバーサルアクセサリー レール／タオルバー600mm	¥50,600	AX112	d46		
AX	42833000	アクサーユニバーサルアクセサリー レール／タオルバー800mm	¥57,800	AX112	d46		
AX	42834000	アクサーユニバーサルアクセサリー トゥースブラシホルダー	¥36,100	AX112	d46		
AX	42836000	アクサーユニバーサルアクセサリー ロールペーパーホルダー	¥33,000	AX111	d46		
AX	42837000	アクサーユニバーサルアクセサリー シャワードアハンドル 444mm	¥67,100	AX111	d46		
AX	42838000	アクサーユニバーサルアクセサリー シェルフ 300mm	¥43,300	AX112	d46		
AX	42841000	アクサーユニバーサルアクセサリー レール取付金具（ガラスドア両サイド用）	¥5,900	AX111	d47		
AX	42842000	アクサーユニバーサルアクセサリー バスタオルシェルフ 600	¥68,100	AX111	d47		
AX	42870000	アクサーユニバーサルアクセサリー アダプターセット	¥10,400	AX111	d47		
AX	42871000	アクサーユニバーサルアクセサリー レール用カバー	¥12,600	AX111			
AX	43041104	アクサーモンターノ N-100 XL シリカラックス トップマウント ポラリス	¥159,000	AX125	d42		
AX	43041504	アクサーモンターノ N-100 XLY シリカラックス トップマウント マグマ	¥159,000	AX125	d42		
hg	43431144	ハンスグローエキッチンシンク S510-U450 シリカテック アンダーマウント アルパインホワイト	¥78,900	hg103	d42		
hg	43431174	ハンスグローエキッチンシンク S510-U450 シリカテック アンダーマウント グラファイトブラック	¥78,900	hg103	d42		
hg	43432144	ハンスグローエキッチンシンク S510-U660 シリカテック アンダーマウント アルパインホワイト	¥96,900	hg102	d42		
hg	43432174	ハンスグローエキッチンシンク S510-U660 シリカテック アンダーマウント グラファイトブラック	¥96,900	hg102	d42		
AX	43450104	アクサーモンターノ N-100 XLY シリカラックス アンダーマウント ポラリス	¥169,900	AX124	d42		
AX	43450504	アクサーモンターノ N-100 XLY シリカラックス アンダーマウント マグマ	¥169,900	AX124	d42		
AX	43929004	キッチンシンク 排水トラップセット	¥9,900	AX124	d50		
AX	45001000	アクサーウノ 洗面混合水栓 110 ゼロハンドル（ポップアップ引棒有）	¥71,200	AX073	d06		
AX	45004000	アクサーウノ 洗面混合水栓 260 ゼロハンドル（ポップアップ引棒無）	¥111,500	AX073	d06		
AX	45010000	アクサーウノセレクト 洗面混合水栓 110（ポップアップ引棒有）	¥85,700	AX073	d06		
AX	45014000	アクサーウノセレクト 洗面混合水栓 260（ポップアップ引棒無）	¥125,900	AX073	d06		
AX	45016000	アクサーウノセレクト ハイスパウト洗面混合水栓 220（ポップアップ引棒有）	¥123,800	AX075	d06		
AX	45037000	アクサーウノ 床付式洗面混合水栓 ゼロハンドル（化粧部）	¥330,200	AX075	d09		
AX	45130000	アクサーウノセレクト 単水栓 80（ポップアップ引棒無）	¥68,100	AX075	d10		
AX	45412000	アクサーシャワー 床付式バススパウト（化粧部）	¥247,700	AX075	d33		
AX	45710180	アクサーワンサーモスタット混合水栓用（埋込部）	¥82,600		d32		
AX	45711000	アクサーワン designed by バーバー&オズガビー サーモスタット混合水栓 1アウトレット（化粧部）	¥176,500	AX096	d32		A1
AX	45712000	アクサーワン designed by バーバー&オズガビー サーモスタット混合水栓 2アウトレット（化粧部）	¥219,800	AX096	d32		A1
AX	45713000	アクサーワン designed by バーバー&オズガビー サーモスタット混合水栓 3アウトレット（化粧部）	¥286,900	AX096	d32		A1
AX	45720000	アクサーワン designed by バーバー&オズガビー ハンドシャワー 2ジェット	¥39,200	AX096	d17		

brand	品番	品名	メーカー希望小売価格（税抜）	掲載ページ（カタログ）	掲載ページ（図面）	JWWA	節湯
AX	45721000	アクサーワン designed by バーバー&オズガビー シャワーホルダー	¥17,500	AX096	d19		
AX	45722000	アクサーワン designed by バーバー&オズガビー シャワーセット 2ジェット 900mm	¥113,500	AX096	d21		
AX	45723000	アクサーワン designed by バーバー&オズガビー ポーターユニット	¥48,500	AX096	d19		
AX	45770180	アクサーワン止水栓用（埋込部）	¥55,700		d32		
AX	45771000	アクサーワン designed by バーバー&オズガビー 止水栓（化粧部）	¥82,600	AX096	d32		
AX	46011000	アクサーエッジ シングルレバー洗面混合水栓 130（プッシュオープン排水金具付） ダイアモンドカットクロム	¥198,000	AX059	d06		
AX	46021000	アクサーエッジ シングルレバー洗面混合水栓 160（プッシュオープン排水金具付） ダイアモンドカットクロム	¥256,000	AX059	d06		
AX	46031000	アクサーエッジ シングルレバー洗面混合水栓 280（プッシュオープン排水金具付） ダイアモンドカットクロム	¥257,000	AX059	d06		
AX	47012000	アクサーマイエディション シングルレバー洗面混合水栓 70（ポップアップ引棒無&プレート200無） クロム	¥109,000	AX067	d06		
AX	47022000	アクサーマイエディション シングルレバー洗面混合水栓 230（ポップアップ引棒無&プレート245無） クロム	¥139,000	AX067	d06		
AX	47052000	アクサーマイエディション 3ホール洗面混合水栓 70（ポップアップ引棒無&プレート無）クロム	¥149,000	AX069	d12		
AX	47900000	アクサーマイエディション プレート200 ミラーグラス	¥24,000	AX067			
AX	47900600	アクサーマイエディション プレート200 ブラックグラス	¥24,000	AX067			
AX	47901000	アクサーマイエディション プレート245 ミラーグラス	¥32,000	AX067			
AX	47901600	アクサーマイエディション プレート245 ブラックグラス	¥32,000	AX067			
AX	47903000	アクサーマイエディション プレート200 クロム	¥24,000	AX067			
AX	47904000	アクサーマイエディション プレート245 クロム	¥32,000	AX067			
AX	47906000	アクサーマイエディション プレート200 ブラックウォルナット	¥74,000	AX067			
AX	47907000	アクサーマイエディション プレート245 ブラックウォルナット	¥96,000	AX067			
AX	47909000	アクサーマイエディション プレート200 マーブル・ビアンコ	¥74,000	AX066			
AX	47910000	アクサーマイエディション プレート245 マーブル・ビアンコ	¥96,000	AX066			
AX	47913000	アクサーマイエディション プレート200 マーブル・ネロ	¥74,000	AX066			
AX	47914000	アクサーマイエディション プレート245 マーブル・ネロ	¥96,000	AX066			
AX	47916000	アクサーマイエディション プレート200 レザー	¥74,000	AX066			
AX	47917000	アクサーマイエディション プレート245 レザー	¥96,000	AX066			
hg	50001000	排水栓セット（ヨーロッパ製洗面器用）	¥8,770	hg115	d48		
hg	50100000	排水栓セット プッシュオープン式ポップアップ（ヨーロッパ製洗面器用）	¥8,260	hg115	d48		
hg	51390004	共通部品 排水金具用連結金具 φ6.2mm	¥2,060	hg115	d48		
hg	52054605	共通部品 水栓用アダプター（水栓側 KVK）	¥1,340	hg114			
hg	52054607	共通部品 バス水栓用回転エルボ	¥4,130	hg114	d48		
hg	52054616	共通部品 ポップアップ（ヨーロッパ製洗面器用）	¥10,010	hg115	d48		
hg	52054617	共通部品 ポップアップ（日本製洗面器用）	¥10,010	hg115	d48		
hg	52054618	共通部品 Pトラップ（ヨーロッパ製洗面器用）	¥8,260	hg115	d48		
hg	52054619	共通部品 Pトラップ（日本製洗面器用）	¥8,260	hg115	d48		
hg	52054620	共通部品 Sトラップ（ヨーロッパ製洗面器用）	¥13,420	hg115	d48		
hg	52054621	共通部品 Sトラップ（日本製洗面器用）	¥13,420	hg115	d48		
hg	52054622	共通部品 ボトルトラップ（ヨーロッパ製洗面器用）	¥21,670	hg115	d48		
hg	52054624	止水栓（床付式）	¥9,290	hg115	d48		
hg	52054625	共通部品 逆止弁付きアダプター（1個）	¥2,060	hg115	d49		
hg	52054633	共通部品 バス水栓アダプター グレー 4種類	¥620	hg114			

brand	品番	品名	メーカー希望小売価格（税抜）	掲載ページ（カタログ）	（図面）	JWWA	節湯
hg	52054637	共通部品 シャワーホースアダプターホワイト3種類	¥620	hg114			
hg	52054638	共通部品 シャワーホースアダプターグレー3種類	¥620	hg114			
hg	52054639	共通部品 シャワーハンガーアダプターホワイト	¥830	hg114			
hg	52054640	共通部品 シャワーハンガーアダプターグレー	¥830	hg114			
hg	52054652	共通部品 シャワーパイプ用延長部品	¥3,100	hg114	d49		
hg	52054664	共通部品 止水栓付偏心脚（2個入り、ストレーナー付、フランジφ47.5mm）	¥16,720	hg113	d49		
hg	52054674	共通部品 偏心管（2個入） 偏心寸法±6mm	¥8,000	hg113	d49		
hg	52054675	共通部品 水受けトレー（壁床固定式）	¥5,680	hg116	d49		
hg	52054688	共通部品 バス水栓取付用ストレート管 50mm（2個入）	¥4,400	hg113	d49		
hg	52054689	ベッテ クラフト シェル 450×450×120 ホワイト	¥159,000	hg104	d43		
hg	52054690	ベッテ クラフト シェル 450×450×120 レイヴェン（セミマットブラック）	¥181,000	hg104	d43		
hg	52054691	ベッテラックス オーバル オーバーカウンター500×500×100 ホワイト	¥99,000	hg104	d43		
hg	52054692	ベッテラックス オーバル オーバーカウンター500×500×100 レイヴェン（セミマットブラック）	¥113,000	hg104	d43		
hg	52054693	ベッテ ワン オーバーカウンター 700×530×130:8 ホワイト	¥136,000	hg105	d43		
hg	52054694	ベッテ ワン オーバーカウンター 700×530×130:8 レイヴェン（セミマットブラック）	¥155,000	hg105	d43		
hg	52054695	ベッテ ワン オーバーカウンター 530×530×130:8 ホワイト	¥122,000	hg105	d43		
hg	52054696	ベッテ ワン オーバーカウンター 530×530×130:8 レイヴェン（セミマットブラック）	¥139,000	hg105	d43		
hg	52054701	ベッテ ワン アンダーマウント 587×408×130 オーバーフロー付 ホワイト	¥96,000	hg105	d44		
hg	52054702	ベッテ ワン アンダーマウント 587×408×130 オーバーフロー付 レイヴェン（セミマットブラック）	¥109,000	hg105	d44		
hg	71070000	ロギス シングルレバー洗面混合水栓 70（ポップアップ引棒有）	¥27,900	hg081	d07	●	
hg	71072004	ロギス シングルレバー洗面混合水栓 70 クールスタート（ポップアップ引棒有）	¥27,900	hg080	d07	●	C1
hg	71073004	ロギス シングルレバー洗面混合水栓 70 クールスタート（ポップアップ引棒無）	¥27,900	hg080	d07	●	C1
hg	71091000	ロギス シングルレバー洗面混合水栓 190 ベッセルタイプ（ポップアップ引棒無）	¥39,200	hg080	d07	●	
hg	71100000	ロギス シングルレバー洗面混合水栓 100（ポップアップ引棒有）	¥34,100	hg081	d07	●	
hg	71102004	ロギス シングルレバー洗面混合水栓 100 クールスタート（ポップアップ引棒有）	¥34,100	hg080	d07	●	C1
hg	71103004	ロギス シングルレバー洗面混合水栓 100 クールスタート（ポップアップ引棒無）	¥34,100	hg080	d07	●	C1
hg	71120000	ロギス 単水栓 70（ポップアップ引棒無）	¥20,600	hg081	d10	●	
hg	71131000	ロギス シングルレバー洗面混合水栓 210（ポップアップ引棒無）	¥49,500	hg081	d07	●	
hg	71220000	ロギス シングルレバー洗面混合水栓　壁付式 195（化粧部）	¥39,200	hg081	d11	●	
hg	71300000	ロギス 3ホールリム付式バス混合水栓（化粧部）	¥57,800	hg055	d35	●	
hg	71314000	ロギス 4ホールリム付式バス混合水栓（化粧部）	¥88,800	hg055	d35	●	
hg	71400000	ロギス シングルレバーバス混合水栓 露出型 スパウト付	¥37,200	hg049	d37	●	
hg	71405000	ロギス シングルレバーシャワー混合水栓 埋込式 2アウトレット 150／150（化粧部）	¥29,900	hg053	d32	●	
hg	71410000	ロギス バススパウト	¥21,700	hg053	d33		
hg	71605000	ロギス シングルレバーシャワー混合水栓 埋込式 1アウトレット 150／150（化粧部）	¥26,800	hg053	d32	●	
hg	71703000	タリス E シングルレバー洗面混合水栓 80 クールスタート（ポップアップ引棒有）	¥35,100	hg077	d07	●	C1
hg	71704000	タリス E シングルレバー洗面混合水栓 80 クールスタート（ポップアップ引棒無）	¥35,100	hg077	d07	●	C1
hg	71710000	タリス E シングルレバー洗面混合水栓 110（ポップアップ引棒有）	¥40,200	hg077	d08	●	
hg	71713000	タリス E シングルレバー洗面混合水栓 110 クールスタート（ポップアップ引棒有）	¥40,200	hg077	d08	●	C1
hg	71714000	タリス E シングルレバー洗面混合水栓 110 クールスタート（ポップアップ引棒無）	¥40,200	hg077	d08	●	C1

brand	品番	品名	メーカー希望小売価格（税抜）	掲載ページ（カタログ）	（図面）	JWWA	節湯
hg	71717000	タリス E シングルレバー洗面混合水栓 240 ベッセルタイプ（ポップアップ引棒無）	¥68,100	hg077	d08		
hg	71747000	タリス E 3ホールリム付式バス混合水栓（化粧部）	¥68,100	hg055	d36		
hg	71748000	タリス E 4ホールリム付式バス混合水栓（化粧部）	¥107,300	hg055	d36		
hg	71750000	タリスセレクトE 洗面混合水栓 110（ポップアップ引棒有）	¥49,500	hg078	d08		
hg	71751000	タリスセレクトE 洗面混合水栓 110（ポップアップ引棒無）	¥49,500	hg078	d08		
hg	71801004	M42 シングルレバーキッチン混合水栓 引出式 180（シャワー切替）	¥54,900	hg100	d13		
hg	71814004	M42 シングルレバーキッチン混合水栓 引出式 150	¥38,900	hg100	d14		
hg	71835000	ロギス シングルレバーキッチン混合水栓 ハイスパウト 260	¥40,200	hg101	d15		
hg	71836000	ロギス シングルレバーキッチン混合水栓 壁付式	¥40,200	hg101	d15		
hg	71837004	ロギス シングルレバーキッチン混合水栓 120 クールスタート	¥29,900	hg101	d15		C1
hg	71839000	ロギス シングルレバーキッチン混合水栓 160 クールスタート	¥37,200	hg101	d15		C1
hg	72013000	タリス S シングルレバー洗面混合水栓 80 クールスタート（ポップアップ引棒有）	¥33,900	hg074	d08		C1
hg	72014000	タリス S シングルレバー洗面混合水栓 80 クールスタート（ポップアップ引棒無）	¥33,900	hg074	d08		C1
hg	72017000	タリス S 単水栓 80（ポップアップ引棒無）	¥29,900	hg075	d10		
hg	72020000	タリス S シングルレバー洗面混合水栓 100（ポップアップ引棒有）	¥39,900	hg075	d08		
hg	72022000	タリス S シングルレバー洗面混合水栓 100 クールスタート（ポップアップ引棒有）	¥39,900	hg074	d08		C1
hg	72023000	タリス S シングルレバー洗面混合水栓 100 クールスタート（ポップアップ引棒無）	¥39,900	hg074	d09		C1
hg	72032000	タリス S シングルレバー洗面混合水栓 190 ベッセルタイプ（ポップアップ引棒無）	¥58,900	hg075	d09		
hg	72042000	タリスセレクトS 洗面混合水栓 100（ポップアップ引棒有）	¥49,900	hg078	d09		
hg	72043000	タリスセレクトS 洗面混合水栓 100（ポップアップ引棒無）	¥49,900	hg078	d09		
hg	72045000	タリスセレクトS 洗面混合水栓 190（ポップアップ引棒無）	¥68,900	hg078	d09		
hg	72400000	タリス シングルレバーバス混合水栓 露出型 スパウト付	¥50,600	hg049	d37		
hg	72800004	タリス M54 シングルレバーキッチン混合水栓 引出式 210（シャワー切替）	¥73,900	hg097	d14		
hg	72810000	タリス S シングルレバーキッチン混合水栓 ハイスパウト 260	¥71,200	hg095	d15		
hg	72813004	タリス S シングルレバーキッチン混合水栓 引出式 200（シャワー切替）	¥79,900	hg095	d14		
hg	72813800	タリスS シングルレバーキッチン混合水栓 引出式 200 ステンレススティールオプティック（シャワー切替）	¥119,700	hg095	d14		
hg	72814000	タリス S シングルレバーキッチン混合水栓 220	¥61,900	hg095	d15		
hg	72820000	タリスセレクトS シングルレバーキッチン混合水栓 ハイスパウト 300	¥86,700	hg093	d15		A1
hg	72823004	M51 タリスセレクトS シングルレバーキッチン混合水栓 引出式 300（シャワー切替）	¥89,900	hg093	d14		A1
hg	73805000	M71 2ホールシングルレバーキッチン混合水栓 セレクト 引出式 220（シャワー切替）	¥134,200	hg089	d14		A1
hg	73805800	M71 2ホールシングルレバーキッチン混合水栓 セレクト 引出式 220 ステンレススティールオプティック（シャワー切替）	¥173,400	hg089	d14		A1
hg	73819000	M71 2ホールシングルレバーキッチン混合水栓 セレクト 引出式 200（シャワー切替）	¥134,200	hg088	d14		A1
hg	73819800	M71 2ホールシングルレバーキッチン混合水栓 セレクト 引出式 200（シャワー切替） ステンレススティールオプティック	¥173,400	hg088	d14		A1
hg	73837000	アクノセレクト M81 シングルレバーキッチン混合水栓 引出式 3ジェット	¥138,000	hg087	d14		
hg	88000373	シャワータブレットセット	¥140,500	hg017			A1/B1
hg	88000378	ベルソスタットセット	¥83,700	hg017			B1
hg	88000391	エコNo.2エコスタットコンフォートセット1	¥92,000	hg017			B1
hg	88000392	エコNo.2エコスタットコンフォートセット2	¥88,900	hg017			B1
hg	88000394	エコNo.2ベルソスタットセット1	¥86,800	hg017			B1
hg	88000395	エコNo.2ベルソスタットセット2	¥80,700	hg017			B1

brand	品番	品名	メーカー希望小売価格（税抜）	掲載ページ（カタログ）	（図面）	JWWA	節湯
hg	92730000	共通部品 M2／M3 セラミックカートリッジ	¥11,230	hg116			
hg	94005000	共通部品 スタルク用エアレーター M24 7 ℓ /min	¥4,400	hg117			
hg	94008000	共通部品 セラミック止水カートリッジ左／水	¥7,040	hg116			
hg	94009000	共通部品 セラミック止水カートリッジ右／湯	¥7,040	hg116			
hg	94010000	共通部品 スタルク用エアレーター3ホール用 M22 7ℓ /min	¥7,040	hg117			
hg	94142000	共通部品 スピンドル止水ユニット	¥5,520	hg116			
hg	94149000	共通部品 右回転止水カートリッジ・セラミック180°	¥5,520	hg116			
hg	94246000	共通部品 ハンドシャワー用フィルターパッキン 1ヶ入り	¥460	hg113			
hg	94282000	共通部品 MTC サーモスタットカートリッジ	¥24,620	hg114			
hg	95160000	シャワーホルダー クロメッタ&リフト用	¥11,230	hg113	d49		
hg	95379000	共通部品 スタルク用エアレーター M24 5 ℓ /min	¥7,040	hg117			
hg	95455000	共通部品 エアレーター M22 5ℓ /min	¥5,520	hg117			
hg	95730000	共通部品 ミキシングカートリッジ・エコ	¥7,040	hg116			
hg	95824000	共通部品 エアレーター M22 15ℓ /min	¥3,530	hg117			
hg	95908000	共通部品 アクサーキッチンハンドスプレー	¥31,860	hg116			
hg	96190000	シャワーホルダー D用	¥13,840	hg113	d49		
hg	96339000	共通部品 ジョイスティックカートリッジ	¥13,840	hg116			
hg	96467000	共通部品 エスカッチョンφ68（1個入り）	¥3,530	hg113			
hg	96509000	共通部品 止水カートリッジ	¥16,960	hg114			
hg	96633000	共通部品 大型サーモスタットカートリッジ	¥24,620	hg114			
hg	96737000	共通部品 逆止弁（壁付けバス水栓用）1個	¥5,520	hg114			
hg	96765000	共通部品 スタルク用止水カートリッジ左／水	¥8,780	hg116			
hg	96766000	共通部品 スタルク用止水カートリッジ右／湯	¥8,780	hg116			
hg	97356000	共通部品 エアレーター M24 25ℓ /min	¥7,040	hg117			
AX	97407000	共通部品 埋込式水栓用化粧部延長金具φ170アクサースクエア用	¥12,000	hg113	d49		
hg	97651000	シャワーホルダー Sプロ用	¥16,960	hg113	d49		
hg	97685000	共通部品 M1 セラミックカートリッジ	¥11,230	hg116			
hg	97999000	共通部品 タリスSキッチンハンドスプレー	¥24,620	hg116			
hg	98058000	共通部品 シャワーホース用パッキン 1ヶ入り	¥460	hg113			
hg	98282000	共通部品 サーモスタットカートリッジ T30	¥19,760	hg114			
hg	98283000	共通部品 止水バルブ AUV32	¥13,840	hg114			
hg	98459000	共通部品 グースネックキッチンハンドスプレー（HG用）	¥19,760	hg116			
hg	98551000	共通部品 キッチン引き出し用ウエイト	¥3,530	hg116			
hg	98753000	シャワーホルダー C用	¥7,040	hg113	d49		
AX	98860000	共通部品 埋込式水栓用化粧部延長金具φ170アクサーソフトキューブ用	¥11,000	hg113	d49		

水栓金具 洗面用 縦型

10001000
アクサースタルク シングルレバー
洗面混合水栓 100(ポップアップ引棒有)

水栓取付穴：φ= 35mm

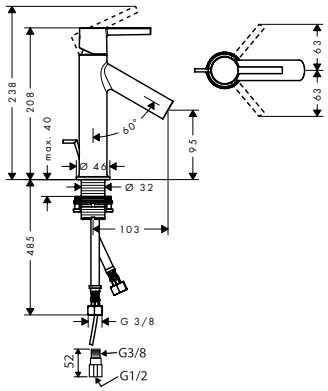

10003000
アクサースタルク シングルレバー
洗面混合水栓 100(ポップアップ引棒無)

水栓取付穴：φ= 35mm

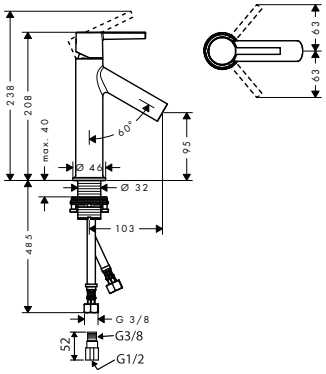

10103000
アクサースタルク シングルレバー
洗面混合水栓 250(ポップアップ引棒無)

水栓取付穴：φ= 35mm

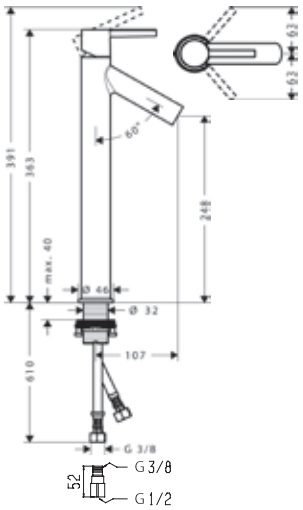

10111000
アクサースタルク シングルレバー
洗面混合水栓 90(ポップアップ引棒有)

水栓取付穴：φ= 35mm

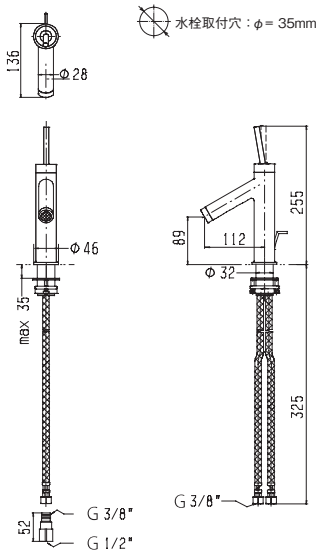

10117000
アクサースタルク シングルレバー
洗面混合水栓 90(ポップアップ引棒無)

水栓取付穴：φ= 35mm

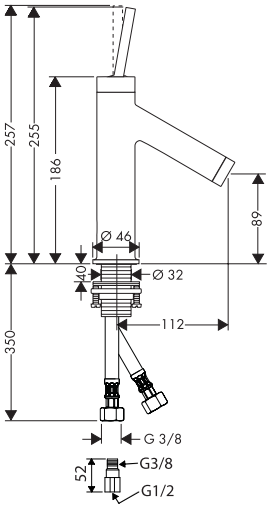

10123000
アクサースタルク シングルレバー
洗面混合水栓 170(ポップアップ引棒無)

水栓取付穴：φ= 35mm

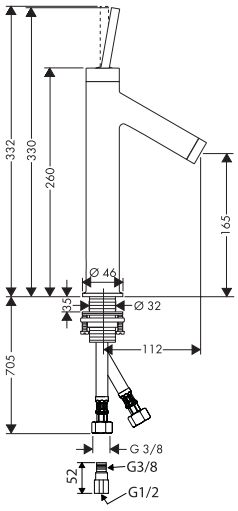

10129000
アクサースタルク シングルレバー
洗面混合水栓 250(ポップアップ引棒無)

水栓取付穴：φ= 35mm

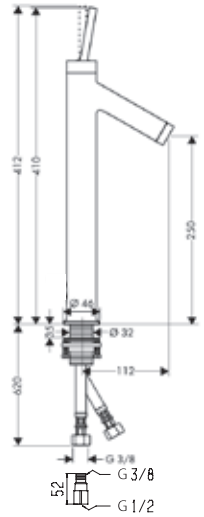

12112000
アクサースタルクV シングルレバー
混合水栓 140(ポップアップ引棒無)

水栓取付穴：φ= 35mm

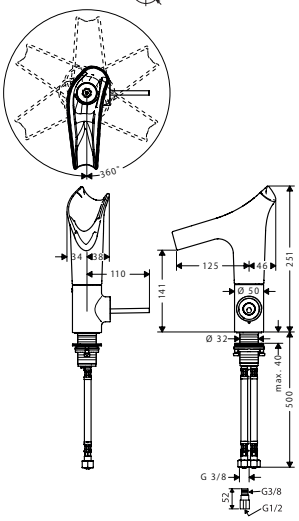

12114000
アクサースタルクV シングルレバー
混合水栓 220(ポップアップ引棒無)

水栓取付穴：φ= 35mm

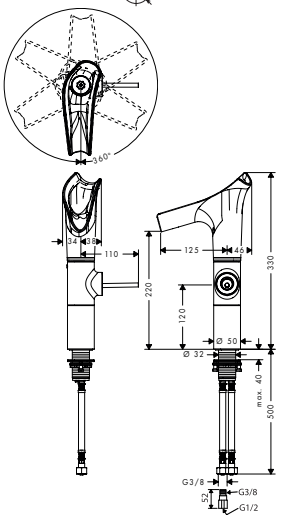

15070000
プラビダ シングルレバー洗面混合水栓 110
(ポップアップ引棒無)

水栓取付穴：φ= 35mm

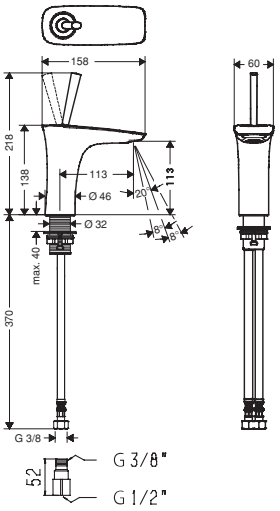

15070400
プラビダ シングルレバー洗面混合水栓 110
ホワイト・クロム(ポップアップ引棒無)

水栓取付穴：φ= 35mm

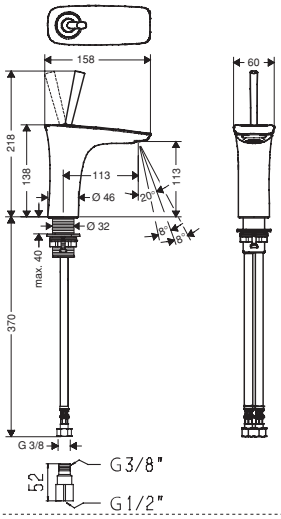

15072000
プラビダ シングルレバー洗面混合水栓 240
ベッセルタイプ（ポップアップ引棒無）

水栓取付穴：φ= 35mm

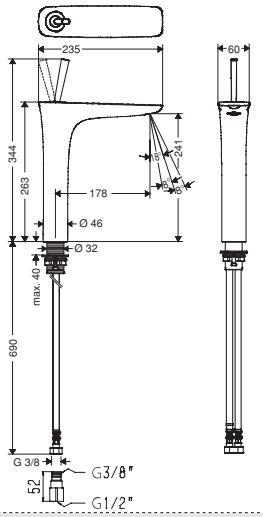

15072400
プラビダ シングルレバー洗面混合水栓 240
ホワイト・クロム ベッセルタイプ（ポップアップ引棒無）

水栓取付穴：φ= 35mm

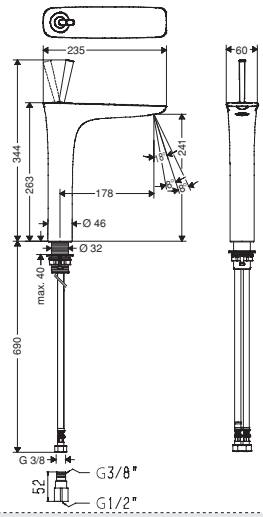

15074000
プラビダ シングルレバー洗面混合水栓 110
（ポップアップ引棒有）

水栓取付穴：φ= 35mm

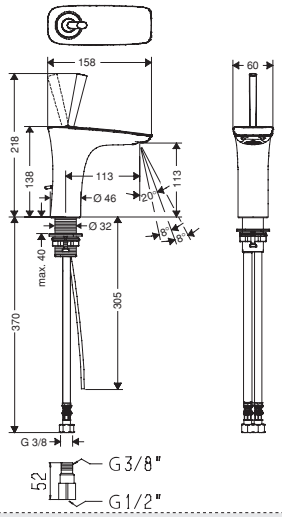

15074400
プラビダ シングルレバー洗面混合水栓 110
ホワイト・クロム（ポップアップ引棒有）

水栓取付穴：φ= 35mm

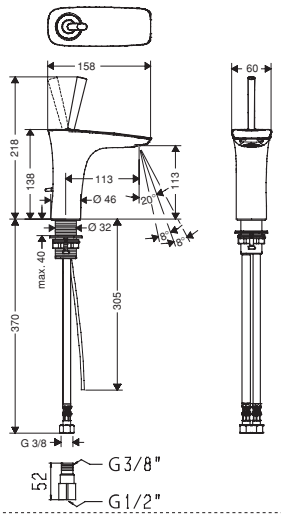

15081000
プラビダ シングルレバー洗面混合水栓 200
（ポップアップ引棒無）

水栓取付穴：φ= 35mm

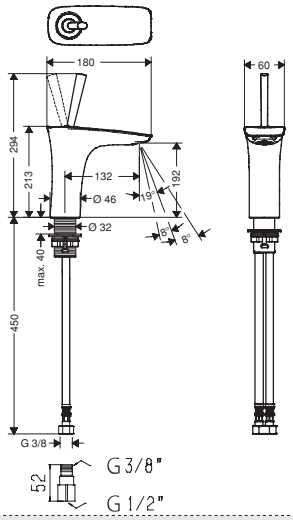

15081400
プラビダ シングルレバー洗面混合水栓 200
ホワイト・クロム（ポップアップ引棒無）

水栓取付穴：φ= 35mm

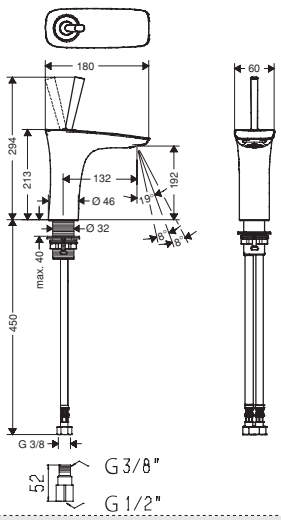

15170400
プラビダ 自動洗面混合水栓 温度調節付
ホワイト・クロム（ポップアップ引棒無）

水栓取付穴：φ= 35mm

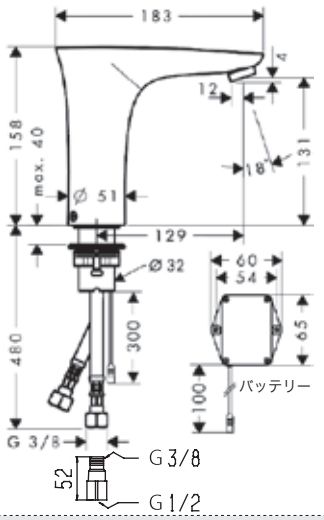

16505000
アクサーモントルー 2ハンドル
洗面混合水栓 160（ポップアップ引棒有）

水栓取付穴：φ= 35mm

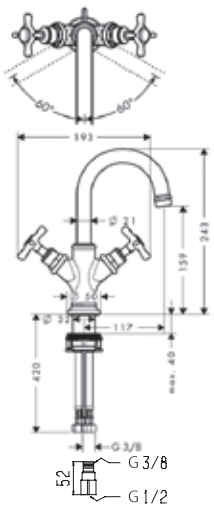

16515000
アクサーモントルー シングルレバー
洗面混合水栓 100（ポップアップ引棒有）

水栓取付穴：φ= 35mm

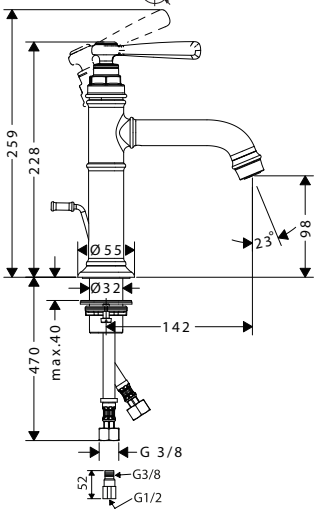

18010000
アクサーマソー シングルレバー
洗面混合水栓110（ポップアップ引棒無）

水栓取付穴：φ= 35mm

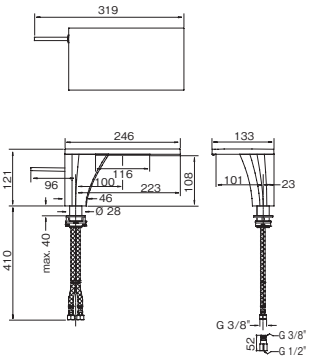

18020000
アクサーマソー シングルレバー
洗面混合水栓220（ポップアップ引棒無）

水栓取付穴：φ= 35mm

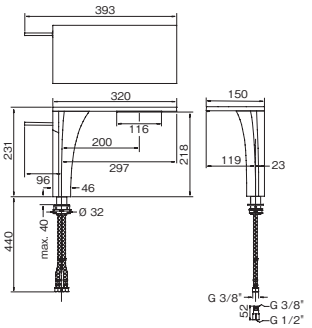

31080000
メトリス シングルレバー洗面混合水栓 110
（ポップアップ引棒有）

水栓取付穴：φ= 35mm

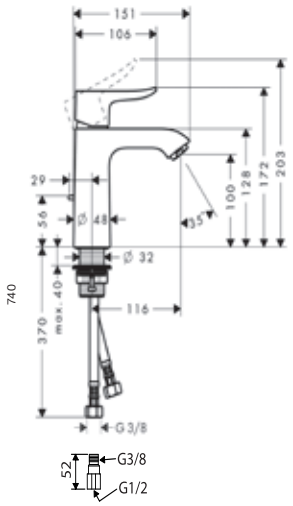

31121000
メトリス シングルレバー洗面混合水栓 110
クールスタート（ポップアップ引棒有）

水栓取付穴：φ= 35mm

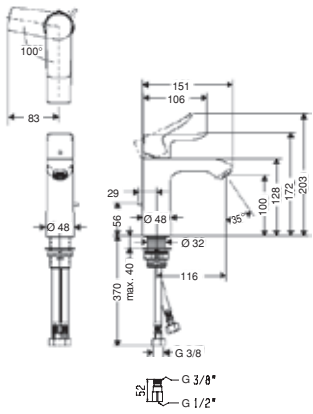

31121004
メトリス シングルレバー洗面混合水栓 110
クールスタート（ポップアップ引棒無）

水栓取付穴：φ= 35mm

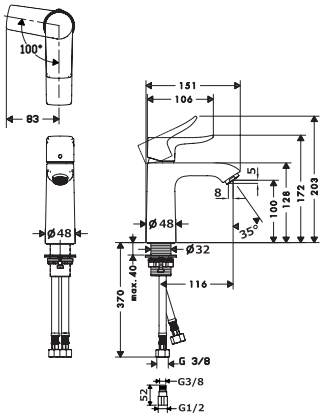

31183000
メトリス シングルレバー洗面混合水栓 200
ベッセルタイプ（ポップアップ引棒有）

水栓取付穴：φ= 35mm

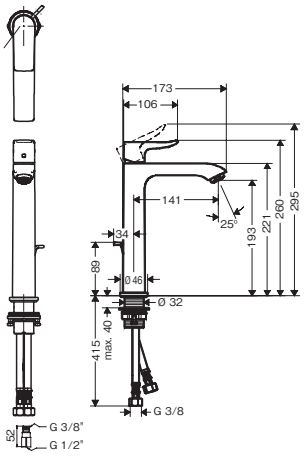

31185000
メトリス シングルレバー洗面混合水栓 200
ベッセルタイプ（ポップアップ引棒無）

水栓取付穴：φ= 35mm

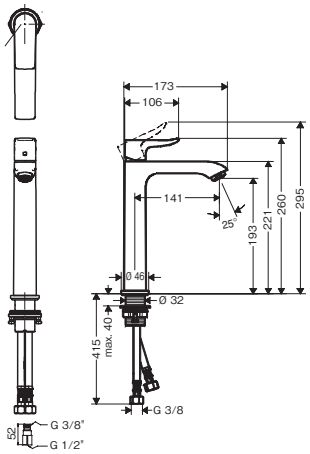

31509000
フォーカス シングルレバー洗面混合水栓 100
クールスタート（ポップアップ引棒無）

水栓取付穴：φ= 35mm

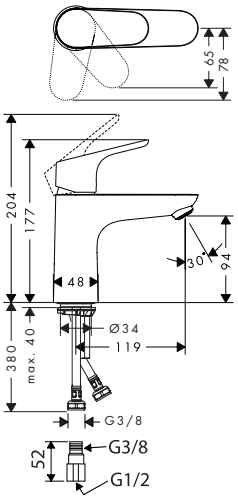

31539000
フォーカス シングルレバー洗面混合水栓 70
クールスタート（ポップアップ引棒有）

水栓取付穴：φ= 35mm

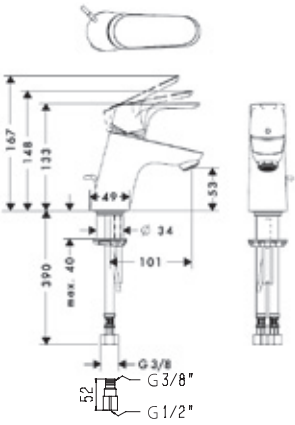

31539004
フォーカス シングルレバー洗面混合水栓 70
クールスタート（ポップアップ引棒無）

水栓取付穴：φ= 35mm

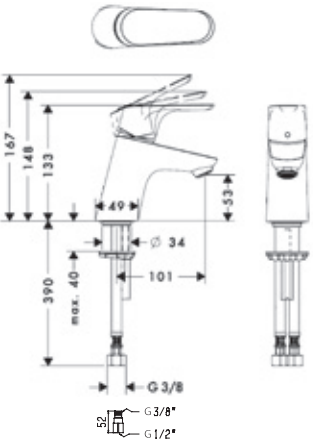

31621000
フォーカス シングルレバー洗面混合水栓 100
クールスタート（ポップアップ引棒有）

水栓取付穴：φ= 35mm

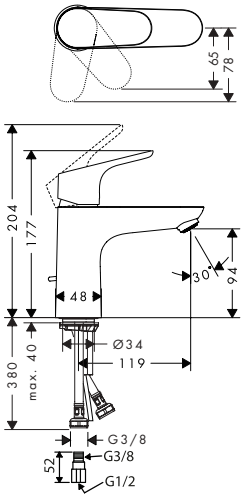

31917000
フォーカス シングルレバー洗面混合水栓 100
ケアハンドル クールスタート（ポップアップ引棒無）

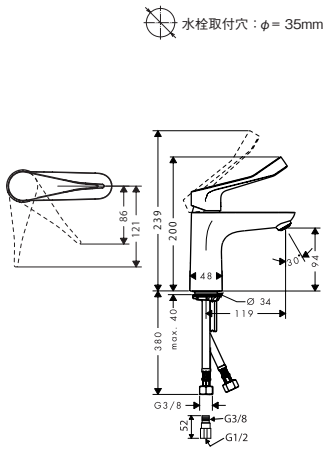

32503000
メトロポール シングルレバー洗面混合水栓 100
ロングスパウト クールスタート（ポップアップ引棒無）

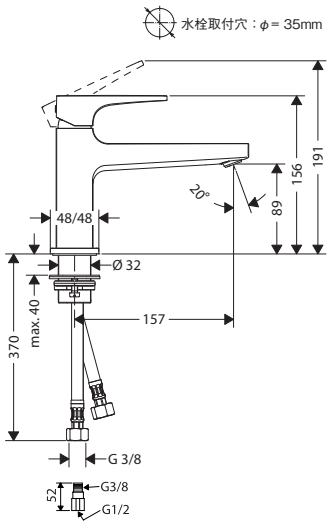

32506000
メトロポール シングルレバー洗面混合水栓 110
（ポップアップ引棒有）

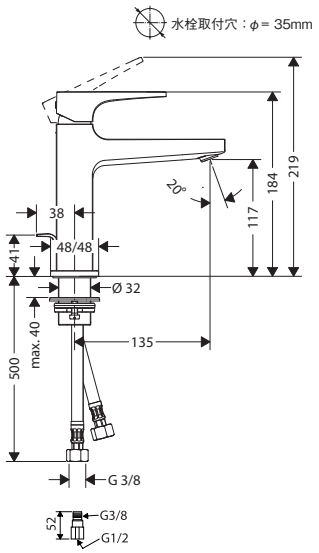

32508000
メトロポール シングルレバー洗面混合水栓 110
クールスタート（ポップアップ引棒無）

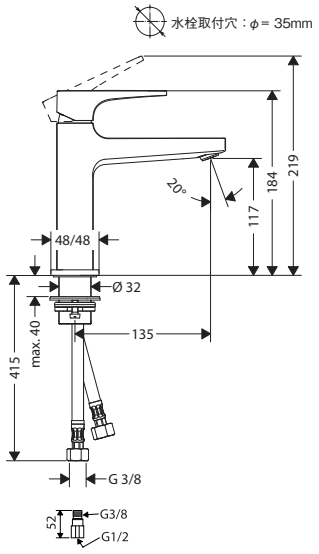

32512000
メトロポール シングルレバー洗面混合水栓 260
（ポップアップ引棒無）

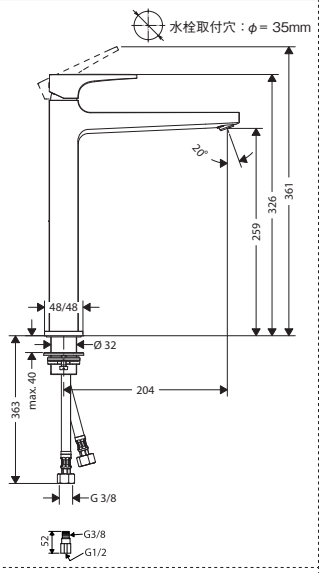

34010000
アクサーチッテリオM シングルレバー
洗面混合水栓 100（ポップアップ引棒有）

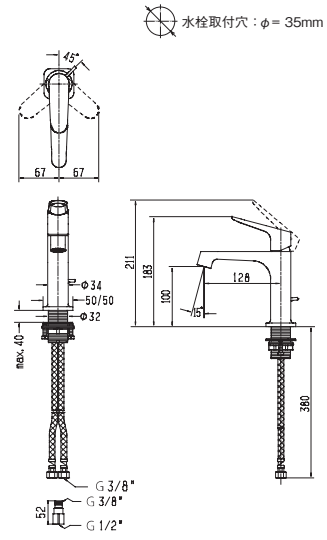

34017000
アクサーチッテリオM シングルレバー
洗面混合水栓 100（ポップアップ引棒無）

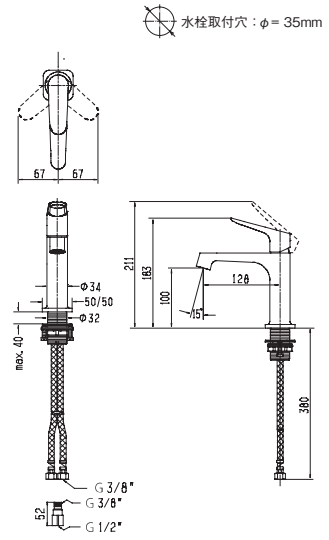

34127000
アクサーチッテリオM シングルレバー
洗面混合水栓 250（ポップアップ引棒無）

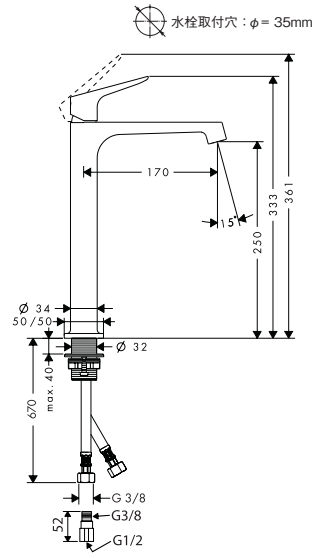

36100000
アクサーチッテリオE シングルレバー
洗面混合水栓 125(ポップアップ引棒有)

水栓取付穴：φ= 35mm

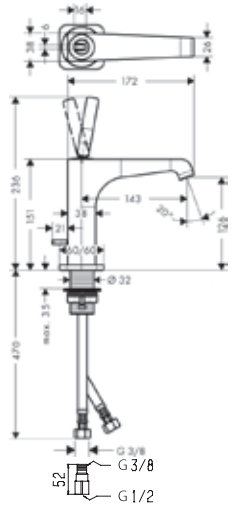

36101000
アクサーチッテリオE シングルレバー
洗面混合水栓 125(ポップアップ引棒無)

水栓取付穴：φ= 35mm

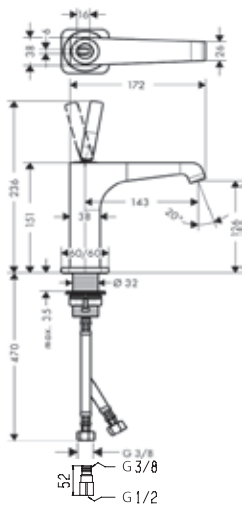

36103000
アクサーチッテリオE シングルレバー
洗面混合水栓 190(ポップアップ引棒無)

水栓取付穴：φ= 35mm

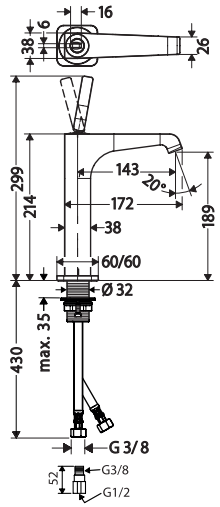

36104000
アクサーチッテリオE シングルレバー
洗面混合水栓 250(ポップアップ引棒無)

水栓取付穴：φ= 35mm

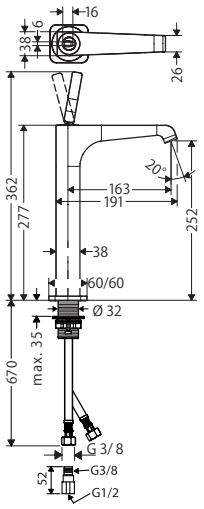

38023000
アクサーウノ シングルレバー洗面混合水栓 100
ループハンドル(ポップアップ引棒有)

水栓取付穴：φ= 35mm

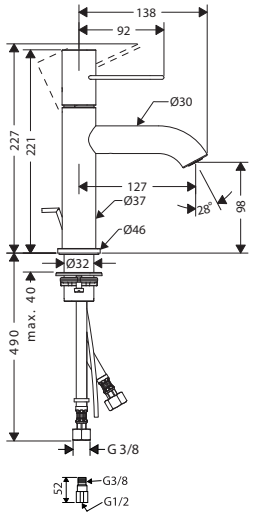

38026000
アクサーウノ シングルレバー洗面混合水栓 100
ループハンドル(ポップアップ引棒無)

水栓取付穴：φ= 35mm

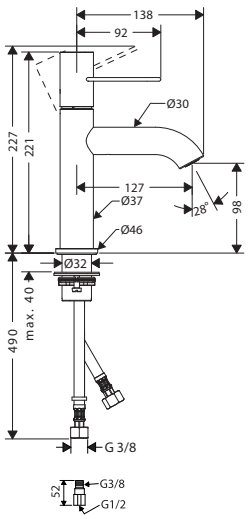

38034000
アクサーウノ シングルレバー洗面混合水栓 250
ループハンドル(ポップアップ引棒無)

水栓取付穴：φ= 35mm

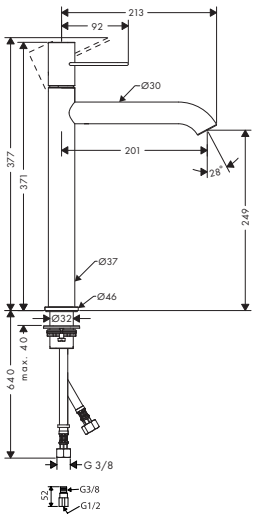

39010000
アクサーチッテリオ シングルレバー
洗面混合水栓 100(ポップアップ引棒有)

水栓取付穴：φ= 35mm

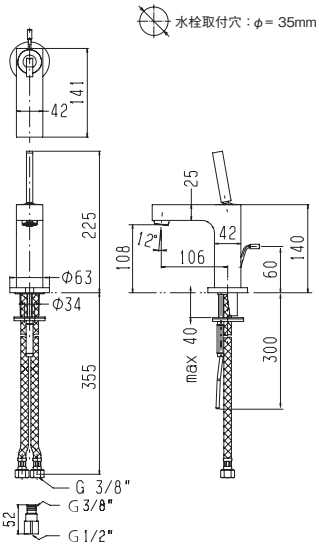

39031000
アクサーチッテリオ シングルレバー
洗面混合水栓 160(ポップアップ引棒有)

水栓取付穴：φ= 35mm

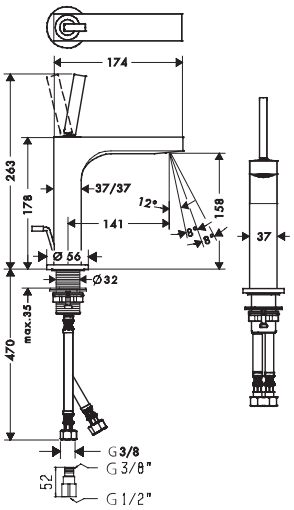

39032000
アクサーチッテリオ シングルレバー
洗面混合水栓 160(ポップアップ引棒無)

水栓取付穴：φ= 35mm

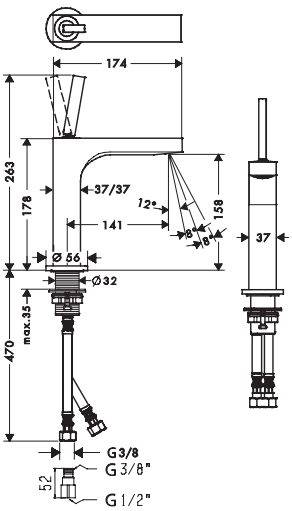

39034000
アクサーチッテリオ シングルレバー ハイスパウト
洗面混合水栓 190(ポップアップ引棒有)

水栓取付穴：φ= 35mm

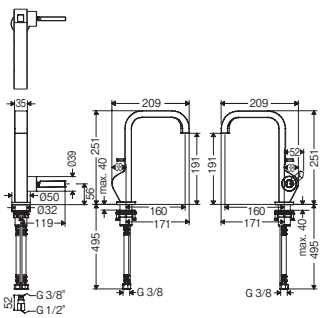

45001000
アクサーウノ 洗面混合水栓 110
ゼロハンドル（ポップアップ引棒有）

水栓取付穴：φ= 35mm

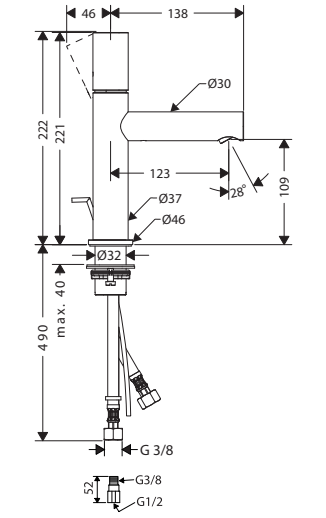

45004000
アクサーウノ 洗面混合水栓 260
ゼロハンドル（ポップアップ引棒無）

水栓取付穴：φ= 35mm

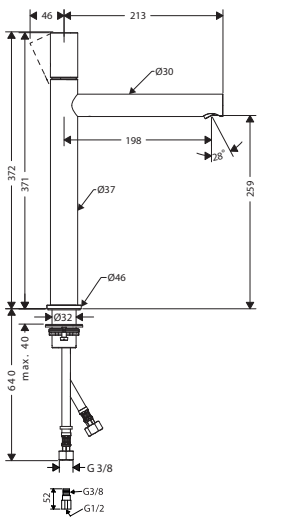

45010000
アクサーウノセレクト
洗面混合水栓 110（ポップアップ引棒有）

水栓取付穴：φ= 35mm

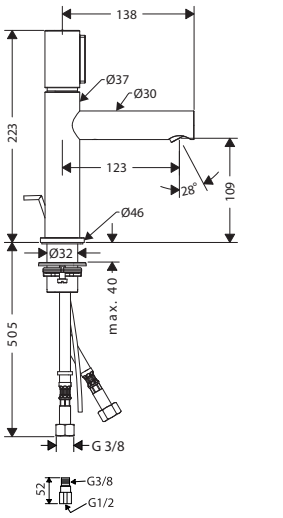

45014000
アクサーウノセレクト 洗面混合水栓 260
（ポップアップ引棒無）

水栓取付穴：φ= 35mm

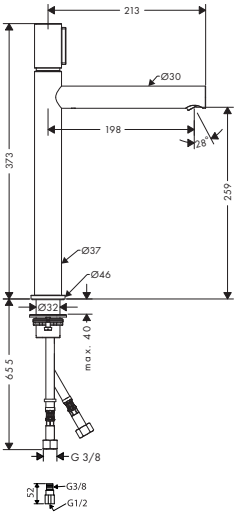

45016000
アクサーウノセレクト ハイスパウト
洗面混合水栓 220（ポップアップ引棒有）

水栓取付穴：φ= 35mm

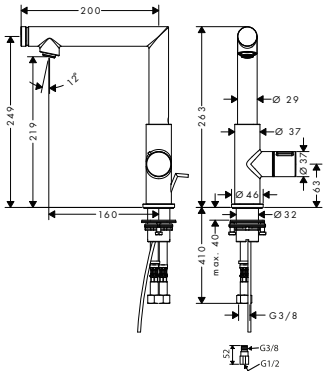

46011000
アクサーエッジ シングルレバー洗面混合水栓 130
ダイアモンドカットクロム（ポップアップ引棒無）

水栓取付穴：φ= 35mm

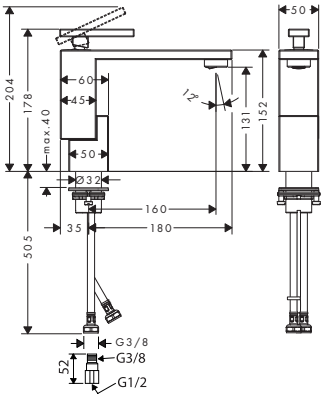

46021000
アクサーエッジ シングルレバー洗面混合水栓 160
ダイアモンドカットクロム（ポップアップ引棒無）

水栓取付穴：φ= 35mm

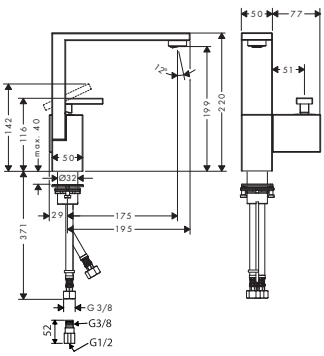

46031000
アクサーエッジ シングルレバー洗面混合水栓 280
ダイアモンドカットクロム（ポップアップ引棒無）

水栓取付穴：φ= 35mm

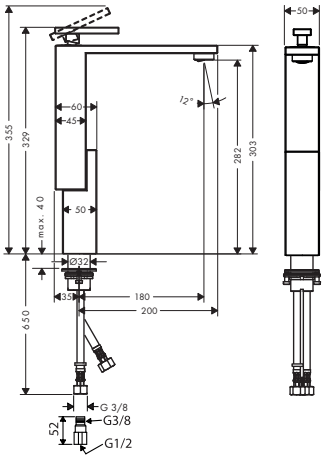

47012000
アクサーマイエディション シングルレバー洗面混合水栓 70
（ポップアップ引棒無&プレート200無）クロム

水栓取付穴：φ= 35mm

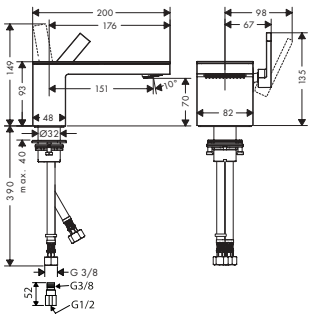

47022000
アクサーマイエディション シングルレバー洗面混合水栓 230
（ポップアップ引棒無&プレート245無）クロム

水栓取付穴：φ= 35mm

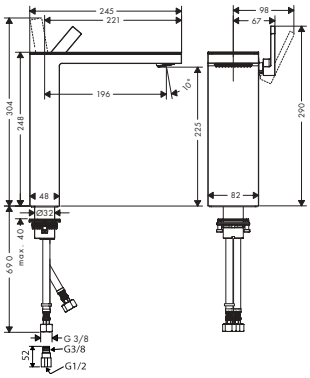

71070000
ロギス シングルレバー洗面混合水栓 70
(ポップアップ引棒有)

水栓取付穴：φ= 35mm

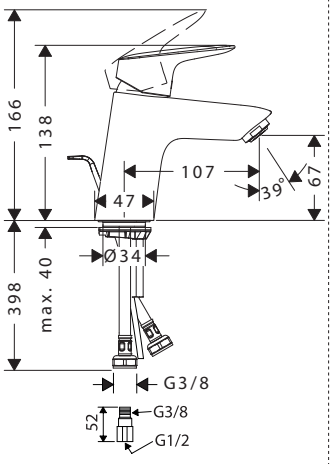

71072004
ロギス シングルレバー洗面混合水栓 70
クールスタート(ポップアップ引棒有)[一般地・寒冷地共用形、逆止弁無し]

水栓取付穴：φ= 35mm

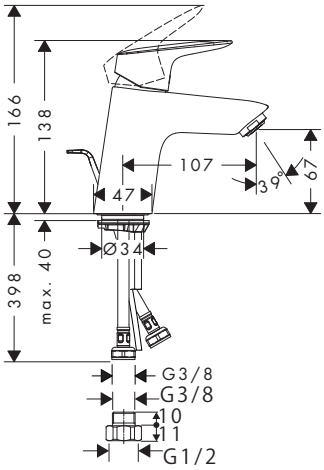

71073004
ロギス シングルレバー洗面混合水栓 70
クールスタート(ポップアップ引棒無)[一般地・寒冷地共用形、逆止弁無し]

水栓取付穴：φ= 35mm

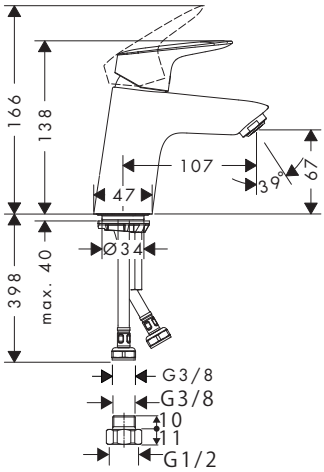

71091000
ロギス シングルレバー洗面混合水栓 190
ベッセルタイプ(ポップアップ引棒無)

水栓取付穴：φ= 35mm

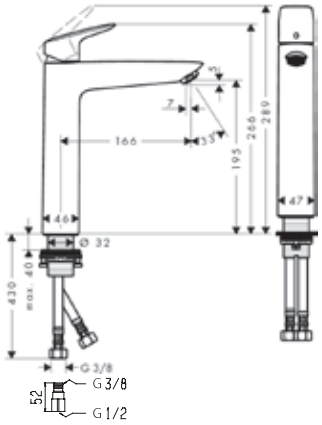

71100000
ロギス シングルレバー洗面混合水栓 100
(ポップアップ引棒有)

水栓取付穴：φ= 35mm

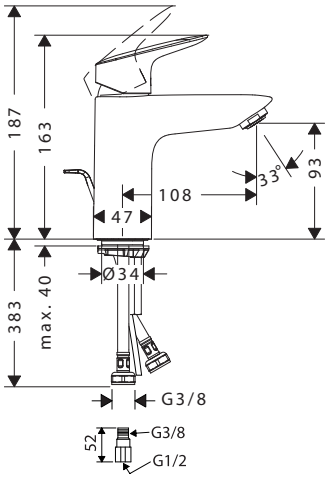

71102004
ロギス シングルレバー洗面混合水栓 100
クールスタート(ポップアップ引棒有)

水栓取付穴：φ= 35mm

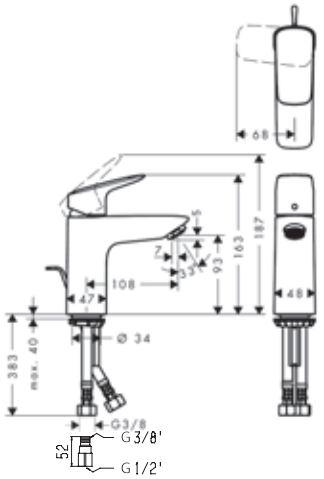

71103004
ロギス シングルレバー洗面混合水栓 100
クールスタート(ポップアップ引棒無)

水栓取付穴：φ= 35mm

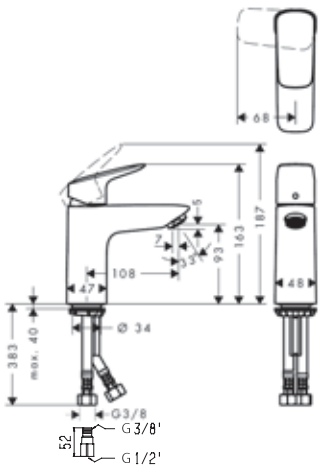

71131000
ロギス シングルレバー
洗面混合水栓 210(ポップアップ引棒無)

水栓取付穴：φ= 35mm

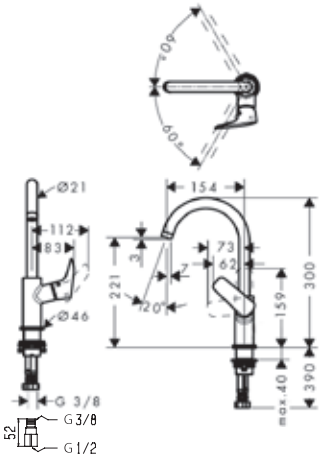

71703000
タリス E シングルレバー洗面混合水栓 80
クールスタート(ポップアップ引棒有)

水栓取付穴：φ= 35mm

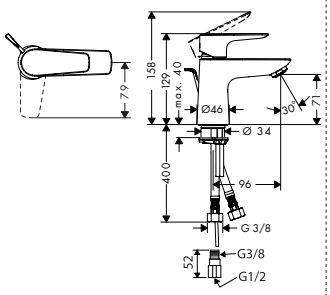

71704000
タリス E シングルレバー洗面混合水栓 80
クールスタート(ポップアップ引棒無)

水栓取付穴：φ= 35mm

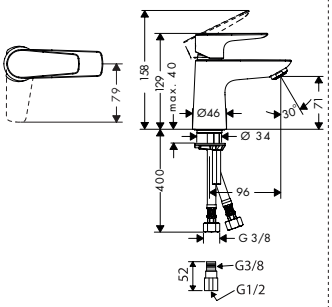

71710000
タリス E シングルレバー洗面混合水栓 110
（ポップアップ引棒有）

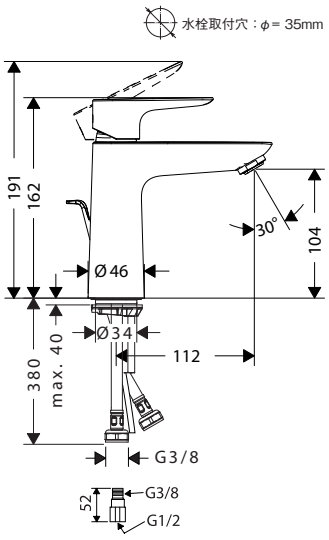

71713000
タリス E シングルレバー洗面混合水栓 110
クールスタート（ポップアップ引棒有）

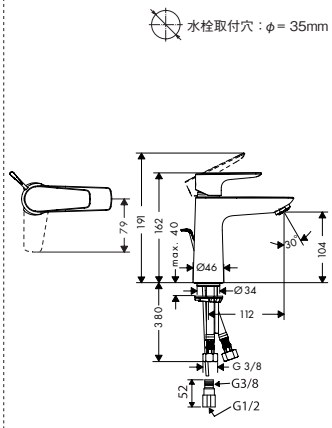

71714000
タリス E シングルレバー洗面混合水栓 110
クールスタート（ポップアップ引棒無）

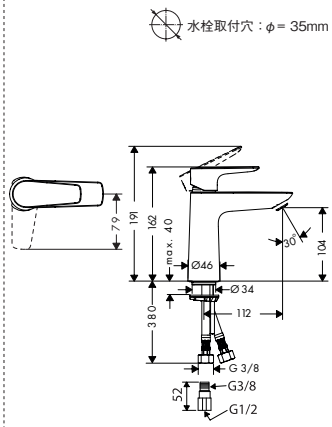

71717000
タリス E シングルレバー洗面混合水栓 240
ベッセルタイプ（ポップアップ引棒無）

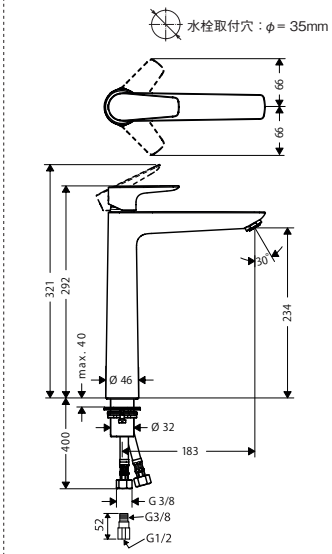

71750000
タリスセレクトE 洗面混合水栓 110
（ポップアップ引棒有）

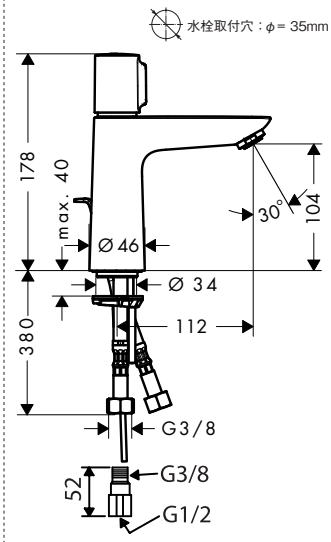

71751000
タリスセレクトE 洗面混合水栓 110
（ポップアップ引棒無）

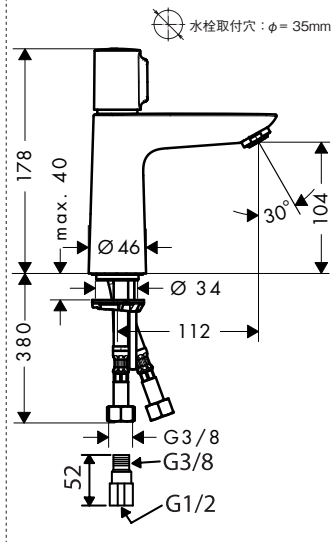

72013000
タリス S シングルレバー洗面混合水栓 80
クールスタート（ポップアップ引棒有）

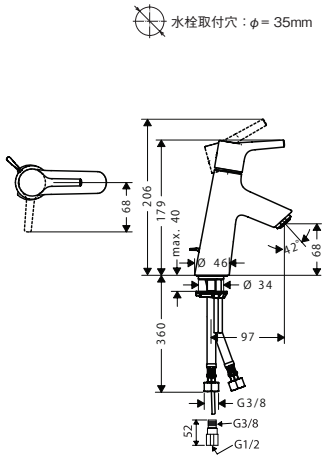

72014000
タリス S シングルレバー洗面混合水栓 80
クールスタート（ポップアップ引棒無）

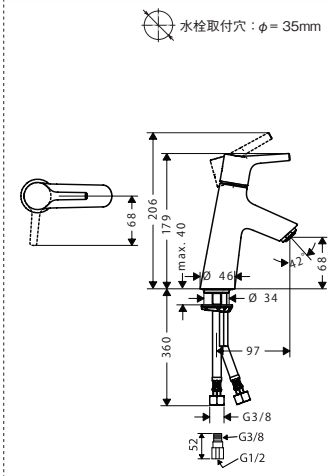

72020000
タリス S シングルレバー洗面混合水栓 100
（ポップアップ引棒有）

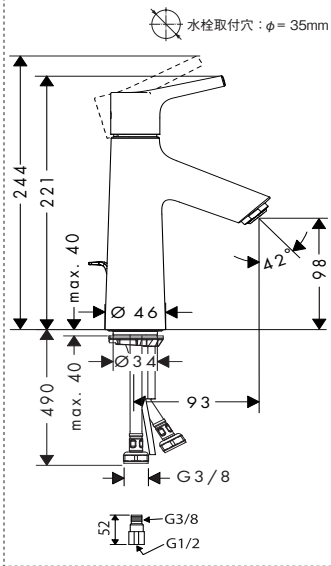

72022000
タリス S シングルレバー洗面混合水栓 100
クールスタート（ポップアップ引棒有）

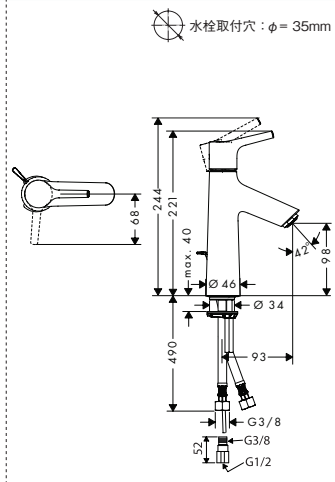

72023000
タリス S シングルレバー洗面混合水栓 100
クールスタート（ポップアップ引棒無）

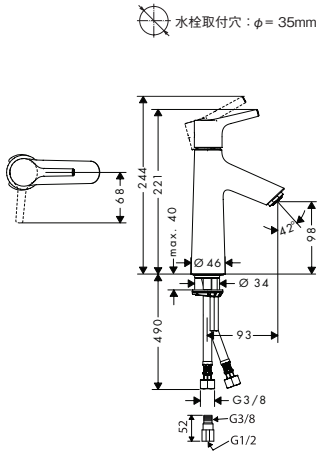

72032000
タリス S シングルレバー洗面混合水栓 190
ベッセルタイプ（ポップアップ引棒無）

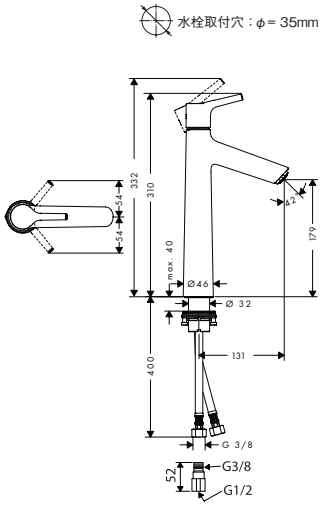

72042000
タリスセレクトS 洗面混合水栓 100
（ポップアップ引棒有）

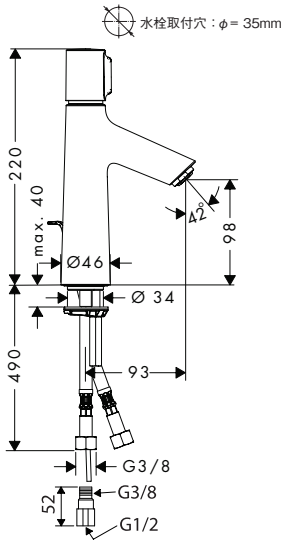

72043000
タリスセレクトS 洗面混合水栓 100
（ポップアップ引棒無）

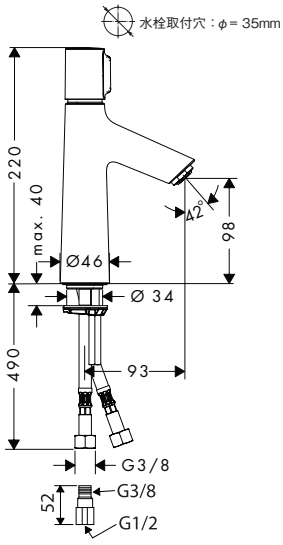

72045000
タリスセレクトS 洗面混合水栓 190
（ポップアップ引棒無）

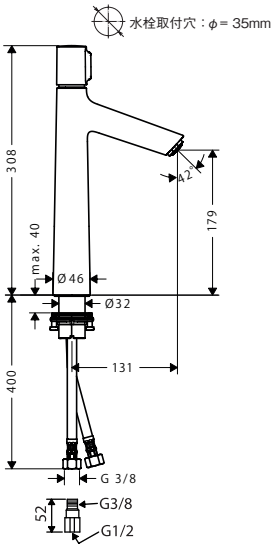

水栓金具
洗面用
床付

32530000
メトロポール シングルレバー
床付式洗面混合水栓（化粧部）

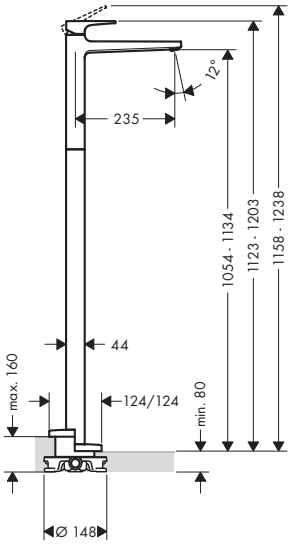

45037000
アクサーウノ
床付式洗面混合水栓 ゼロハンドル（化粧部）

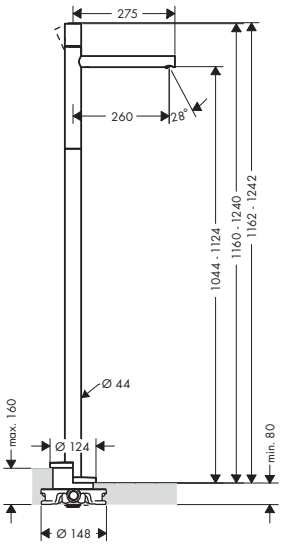

水栓金具
手洗器用
(単水栓)

13132004
タリス S
単水栓 40(ポップアップ引棒無)

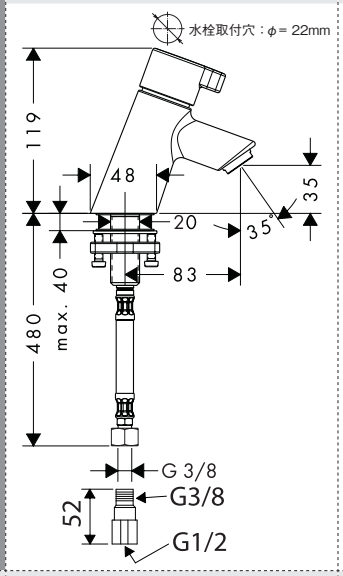

31166000
メトリス
単水栓 100(ポップアップ引棒無)

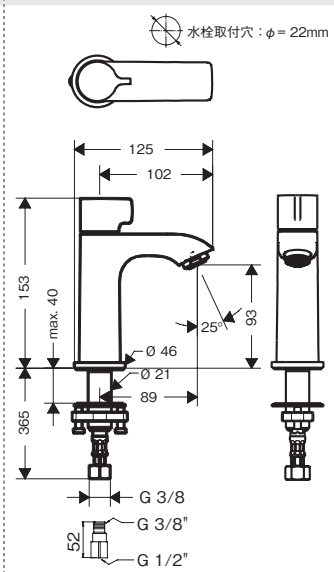

34130000
アクサーチッテリオM
単水栓 90(ポップアップ引棒無)

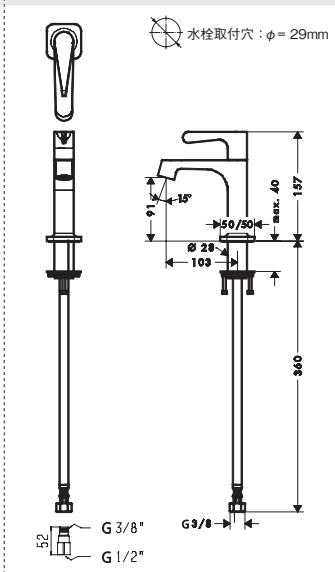

36105000
アクサーチッテリオE
単水栓 115(ポップアップ引棒無)

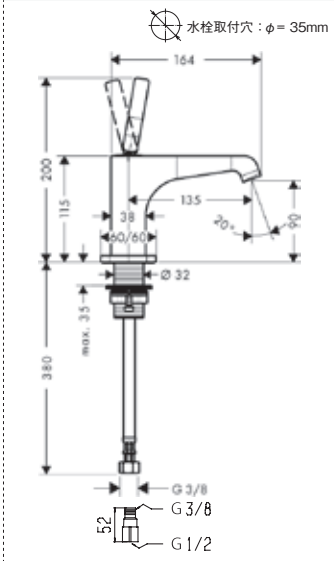

45130000
アクサーウノセレクト
単水栓 80(ポップアップ引棒無)

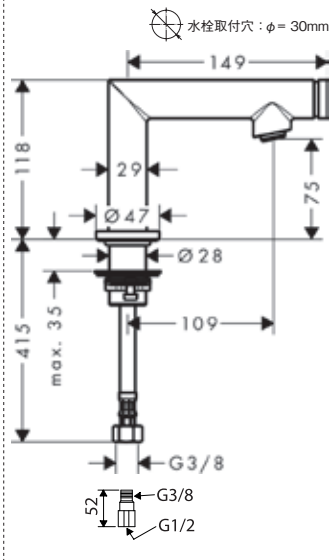

71120000
ロギス 単水栓 70
(ポップアップ引棒無)　[一般地・寒冷地共用形]

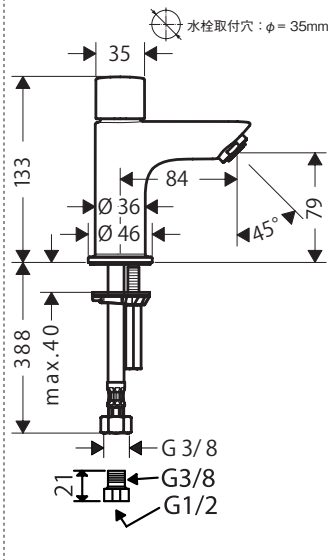

72017000
タリスS
単水栓 80(ポップアップ引棒無)

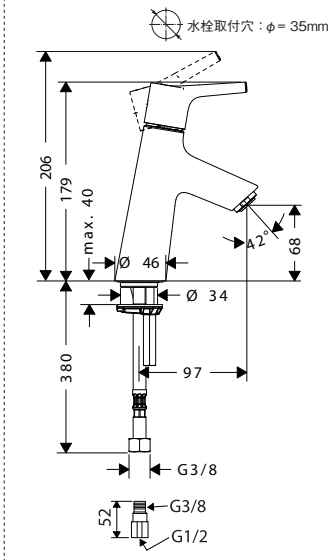

水栓金具 洗面用 壁付

13622180
シングルレバー
壁付式洗面混合水栓用(埋込部)

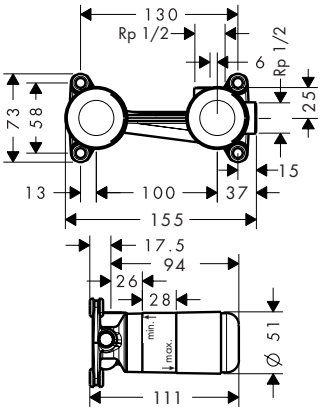

15084000
プラビダ シングルレバー
洗面混合水栓 壁付式 165(化粧部)

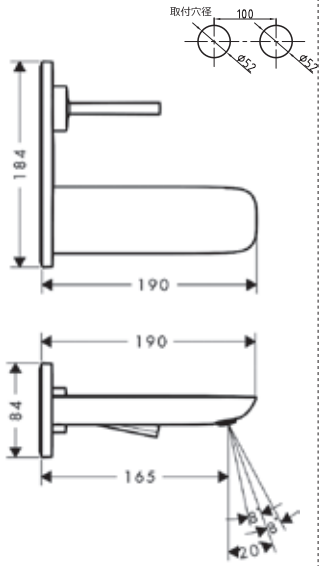

15084400
プラビダ シングルレバー
洗面混合水栓 壁付式165 ホワイト・クロム(化粧部)

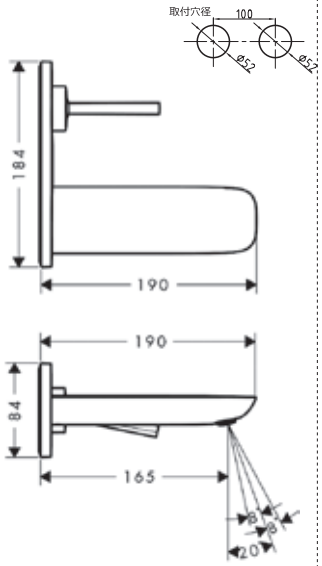

34113000
アクサーチッテリオM シングルレバー
壁付式洗面混合水栓 167(化粧部)

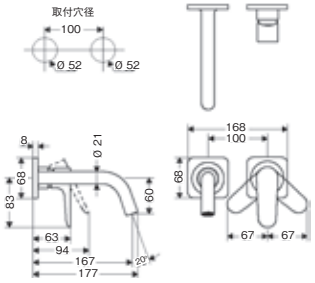

36114000
アクサーチッテリオE シングルレバー
壁付式洗面混合水栓 220(プレート付)

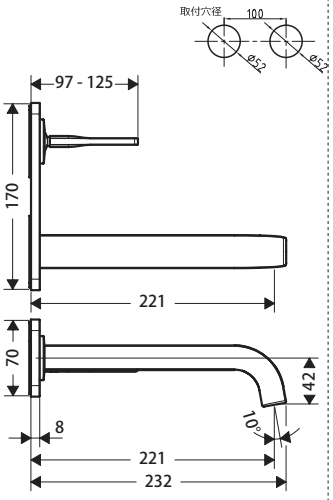

71220000
ロギス シングルレバー
洗面混合水栓 壁付式195(化粧部)

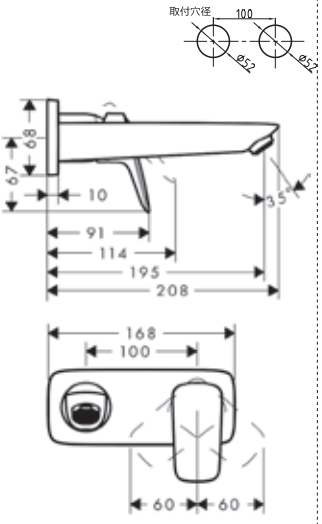

水栓金具 洗面用 3ホール 縦型

16535000
アクサーモントルー 3ホール洗面混合水栓 30
レバーハンドル（ポップアップ引棒有）

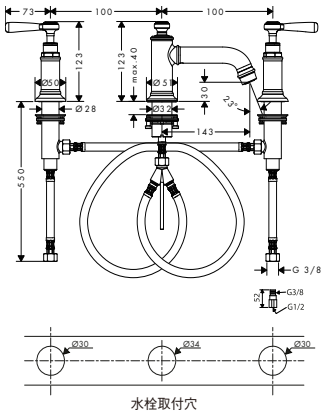

16536000
アクサーモントルー 3ホール洗面混合水栓 30
クロスハンドル（ポップアップ引棒有）

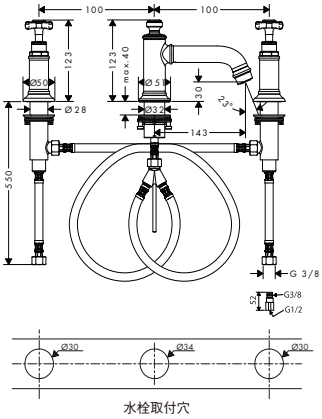

36108000
アクサーチッテリオE 3ホール洗面混合水栓 170
（ポップアップ引棒有）

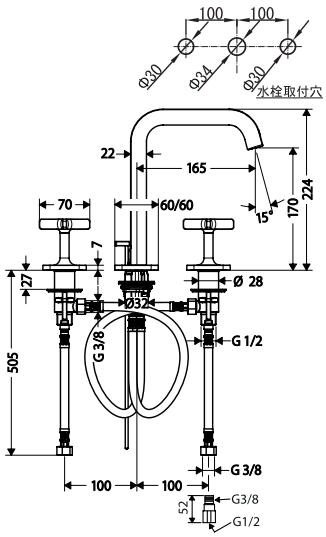

39133000
アクサーチッテリオ 3ホール洗面混合水栓 170
クロスハンドル（ポップアップ引棒有）

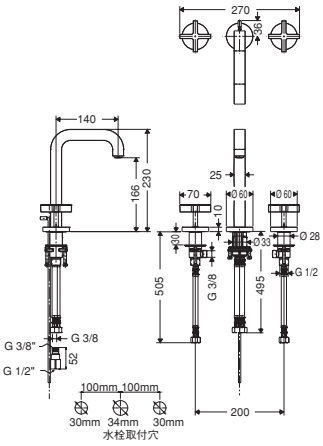

47052000
アクサーマイエディション 3ホール洗面混合水栓 70
（ポップアップ引棒無&プレート無）クロム

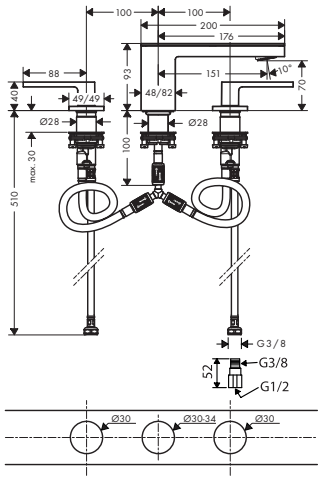

水栓金具 洗面用 3ホール 壁付

10303180
3ホール壁付式洗面混合水栓用（埋込部）

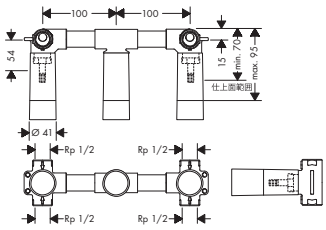

39313000
アクサーチッテリオ 3ホール壁付式
洗面混合水栓 162 クロスハンドル（化粧部）

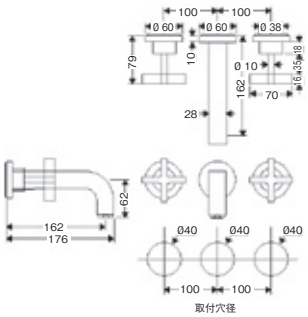

水栓金具 キッチン用 (引出式)

10821000[Q-HOSE 300仕様]
アクサースタルク シングルレバー引出式
キッチンシャワー混合水栓 260

水栓取付穴：φ= 35mm
スパウト回転角度:110°、150°

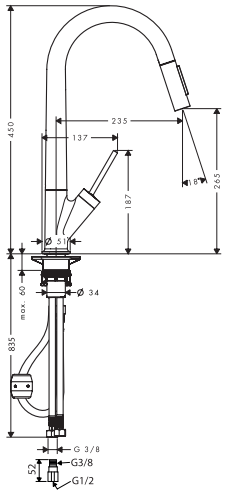

14820000[Q-HOSE 300仕様]
メトリス シングルレバーキッチン混合水栓
引出式 320(シャワー切替)

水栓取付穴：φ= 35mm
スパウト回転角度:110°、150°

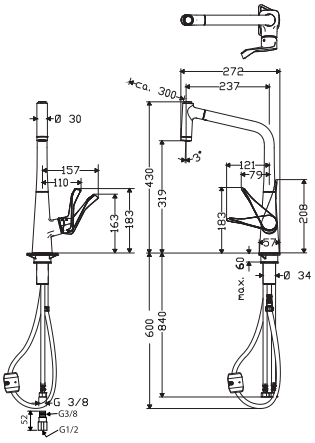

14834000
メトリス シングルレバーキッチン混合水栓
引出式 220(シャワー切替)

水栓取付穴：φ= 35mm
スパウト回転角度: 110°、150°

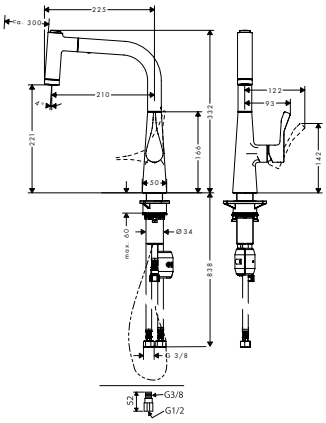

16581000
アクサーモントルー シングルレバー
引出式キッチンシャワー混合水栓 260

水栓取付穴：φ= 35mm
スパウト回転角度:110°、150°

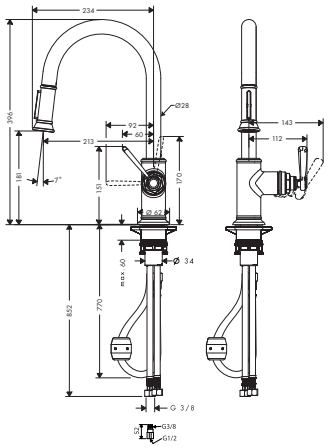

31815004
フォーカス シングルレバーキッチン混合水栓
引出式 ハイスパウト 240 (シャワー切替)

水栓取付穴：φ= 35mm
スパウト回転角度:110°、150°(均等固定)

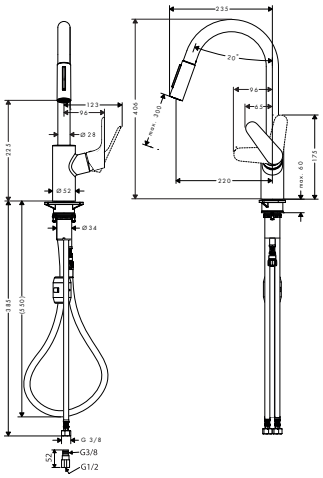

34822000
アクサーチッテリオM 2ホール引出式
キッチンシャワー混合水栓 220

スパウト回転角度:110°、150°

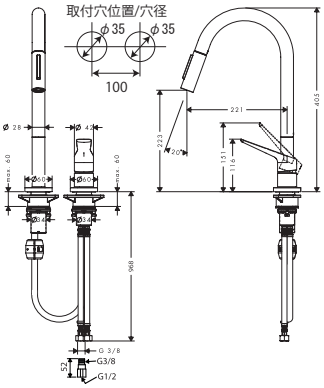

38815000
アクサーウノ 壁付式シングルレバー
引出式キッチン混合水栓(化粧部)

スパウト回転角度:110°、150°

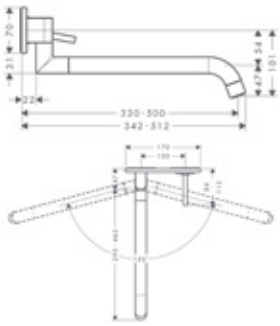

39835004
アクサーチッテリオ シングルレバー引出式
キッチンシャワー混合水栓 240

水栓取付穴：φ= 35mm
スパウト回転角度:110°、150°

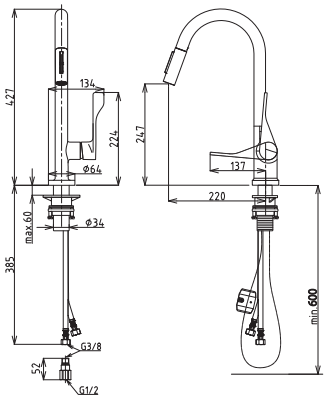

39840000
アクサーチッテリオ セミプロ シングルレバー
キッチンシャワー混合水栓 220

水栓取付穴：φ= 35mm
スパウト回転角度:360°

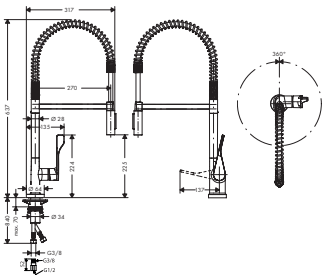

39863004
アクサーチッテリオセレクト シングルレバー引出式
キッチンシャワー混合水栓 230(シャワー切替)

水栓取付穴：φ= 35mm
スパウト回転角度:110°、150°

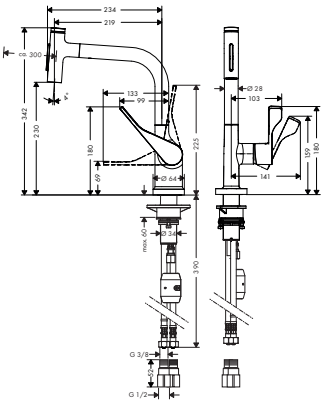

71801004
M42 シングルレバーキッチン混合水栓
引出式 180(シャワー切替)

水栓取付穴：φ= 35mm
スパウト回転角度: 360°

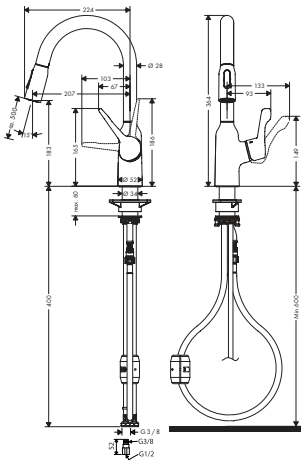

71814004
M42 シングルレバーキッチン混合水栓
引出式 150

水栓取付穴：φ= 35mm
スパウト回転角度: 120°(均等固定)

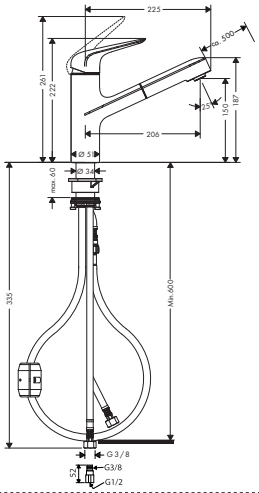

72813004
タリス S シングルレバーキッチン混合水栓
引出式 200（シャワー切替）

水栓取付穴：φ= 35mm
スパウト回転角度:110°、150°

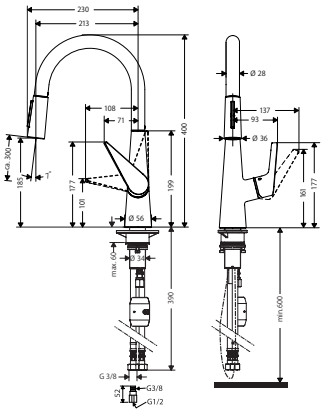

72813800
タリスS シングルレバーキッチン混合水栓 引出式 200
ステンレススティールオプティック（シャワー切替）

水栓取付穴：φ= 35mm
スパウト回転角度:110°、150°

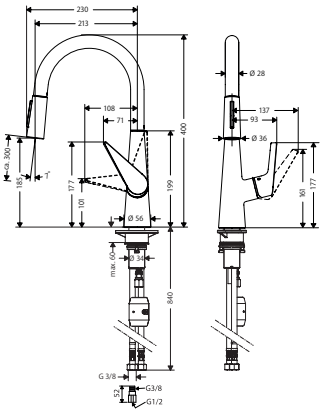

72800004
タリス M54 シングルレバーキッチン混合水栓
引出式 210（シャワー切替）

水栓取付穴：φ= 35mm
スパウト回転角度:60°、110°、150°、360°

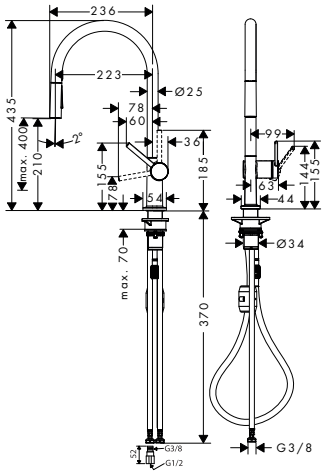

72823004
M51 タリスセレクトS シングルレバーキッチン
混合水栓 引出式 300（シャワー切替）

水栓取付穴：φ= 35mm
スパウト回転角度:110°、150°

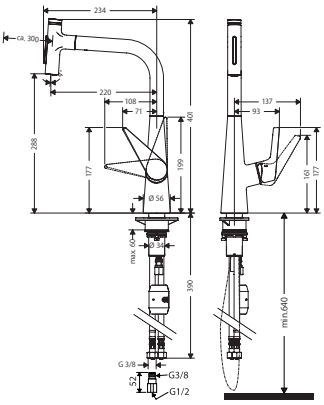

73805xxx
M71 2ホールシングルレバーキッチン混合水栓 セレクト 引出式 220（シャワー切替）
末尾3桁（000:クロム, 800:ステンレススティールオプティック）

水栓取付穴：φ= 35mm
スパウト回転角度:110°、150°

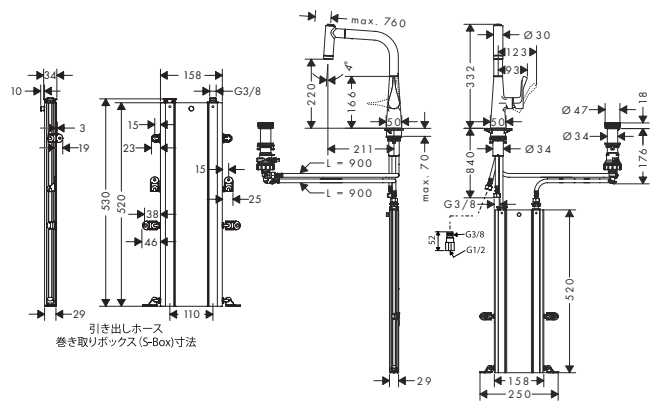

73819xxx
M71 2ホールシングルレバーキッチン混合水栓 セレクト 引出式 200
（シャワー切替）末尾3桁（000:クロム, 800:ステンレススティールオプティック）

水栓取付穴：φ= 35mm
スパウト回転角度:110°、150°

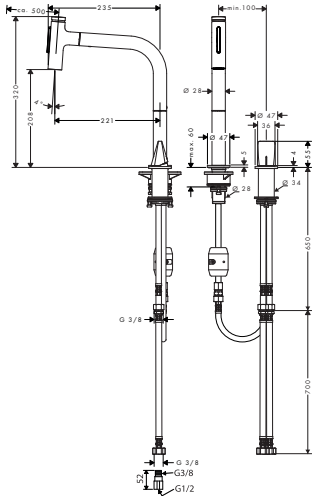

73837000
アクノセレクト M81 シングルレバーキッチン混合水栓
引出式 3ジェット

水栓取付穴：φ= 35mm
スパウト回転角度:110°、150°、360

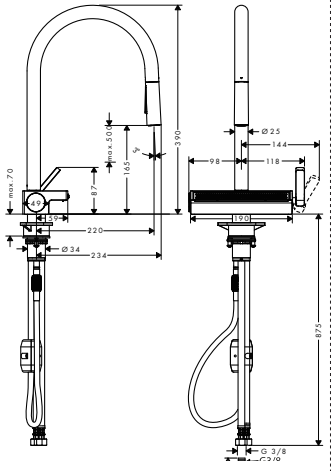

水栓金具
キッチン用
（非引出式）

10820000
アクサースタルク セミプロシングルレバー
キッチンシャワー混合水栓 240

水栓取付穴：φ= 35mm
スパウト回転角度:360°

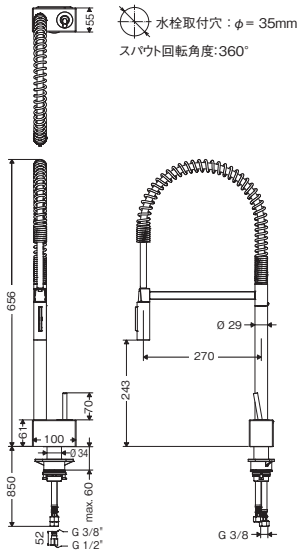

14883000
メトリスセレクト シングルレバー
キッチン混合水栓 ハイスパウト 320

水栓取付穴：φ= 35mm
スパウト回転角度:110°、150°、360°

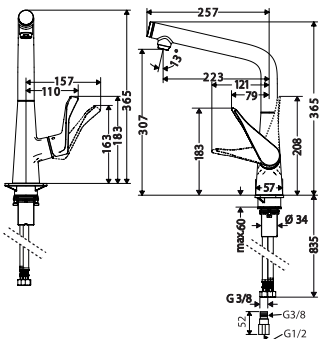

31820004
フォーカス シングルレバー
キッチン混合水栓 ハイスパウト 260

水栓取付穴：φ= 35mm
スパウト回転角度:110°、150°、360°

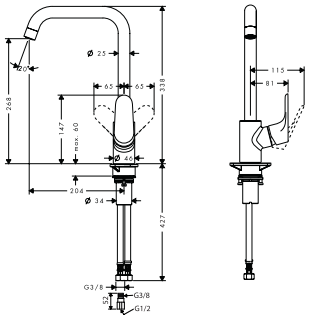

71835000
ロギス シングルレバーキッチン混合水栓
ハイスパウト 260

水栓取付穴：φ= 35mm
スパウト回転角度:110°、150°、360°

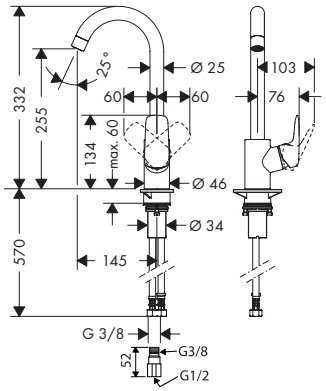

71836000
ロギス シングルレバーキッチン混合水栓
壁付式

スパウト回転角度:自在

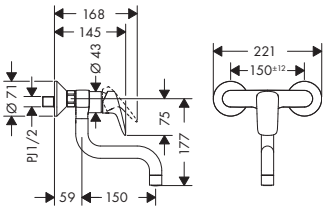

71837004
ロギス シングルレバーキッチン混合水栓 120
クールスタート

水栓取付穴：φ= 35mm
スパウト回転角度: 360°

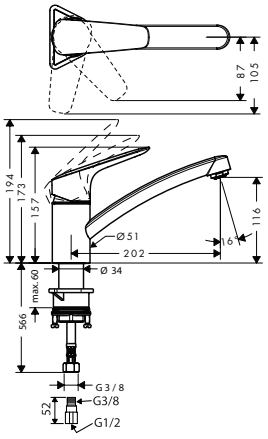

71839000
ロギス シングルレバーキッチン混合水栓 160
クールスタート

水栓取付穴：φ= 35mm
スパウト回転角度: 360°

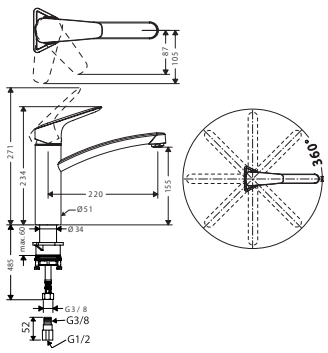

72810000
タリス S シングルレバーキッチン混合水栓
ハイスパウト 260

水栓取付穴：φ= 35mm
スパウト回転角度:110°、150°、360°

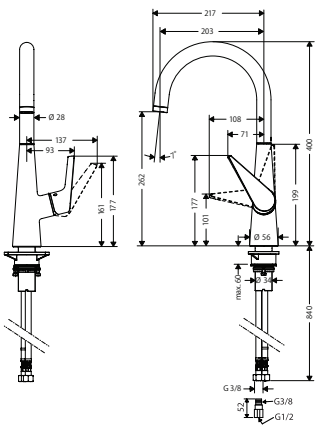

72814000
タリス S
シングルレバーキッチン混合水栓 220

水栓取付穴：φ= 35mm
スパウト回転角度:110°、150°、360°

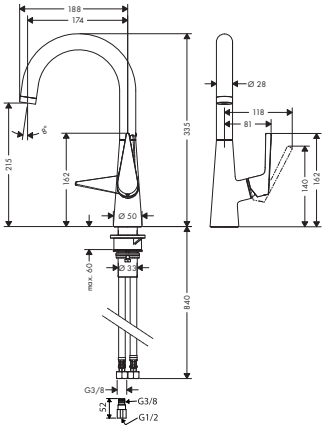

72820000
タリスセレクトS シングルレバーキッチン混合水栓
ハイスパウト 300

水栓取付穴：φ= 35mm
スパウト回転角度:110°、150°、360°

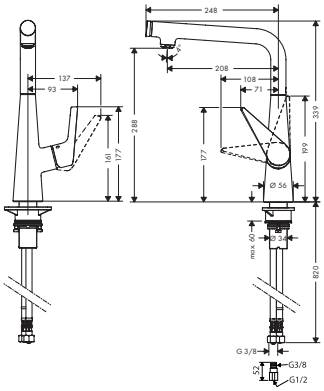

水栓金具
浴室用
ハンドシャワー

26014000
レインダンス セレクトS
ハンドシャワー 120 3ジェット P

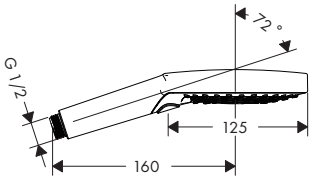

26025000
アクサー ハンドシャワー 1 ジェット
designed by フロント

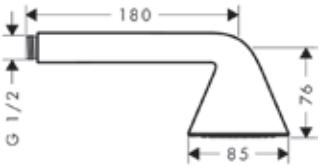

26050000
アクサー
120 ハンドシャワー 3ジェット

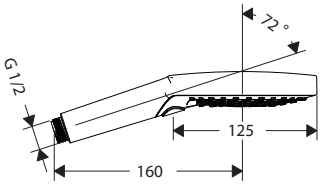

26336400
クロメッタ
ハンドシャワー 110 2ジェット ヴァリオ グリーン

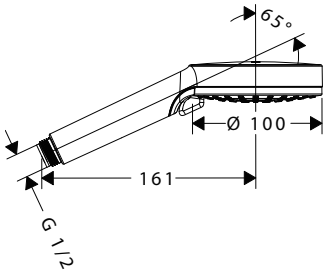

26530400
レインダンス セレクトS
ハンドシャワー 120 3ジェット

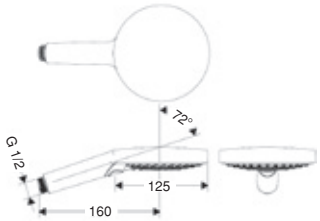

26800400
クロマ セレクトS
ハンドシャワー 110 マルチ 3ジェット

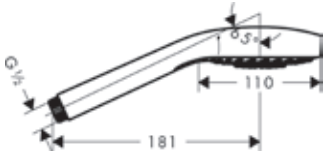

26802400
クロマ セレクトS
ハンドシャワー 110 ヴァリオ 3ジェット

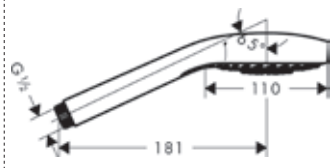

26864000
レインフィニティ
ハンドシャワー 130 3ジェット クロム

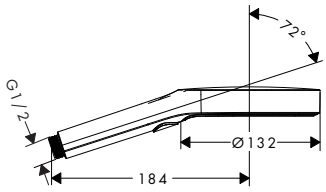

26866000
レインフィニティ
バトンハンドシャワー 100 1ジェット クロム

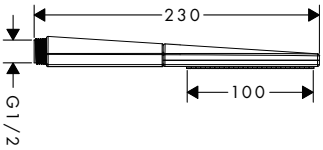

28532000
アクサースタルク
バトンハンドシャワー

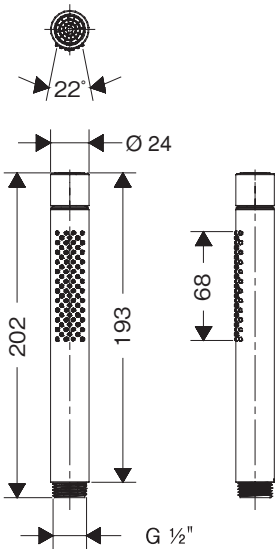

28535004
クロマ100
ハンドシャワー ヴァリオ 4ジェット

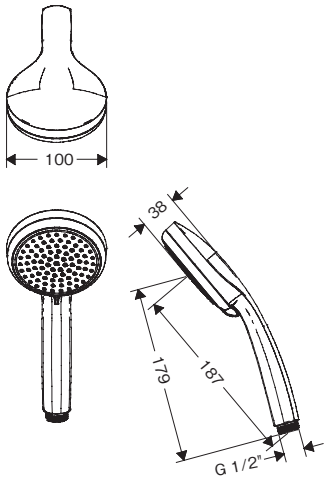

28536004
クロマ100
ハンドシャワー マルチ 3ジェット

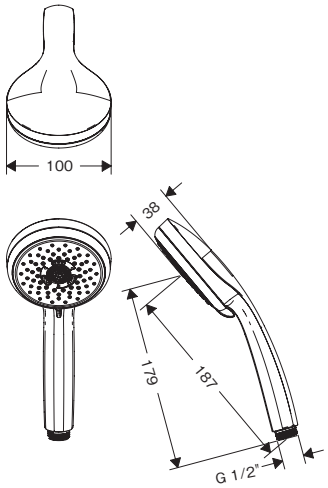

45720000
アクサーワン designed by バーバー&オズガビー
ハンドシャワー 2ジェット

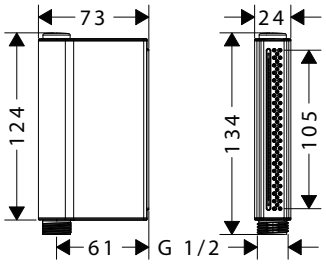

水栓金具
浴室用
シャワーホース

28128000
アクサーシャワーホース 1600mm
（流量調整機能付）

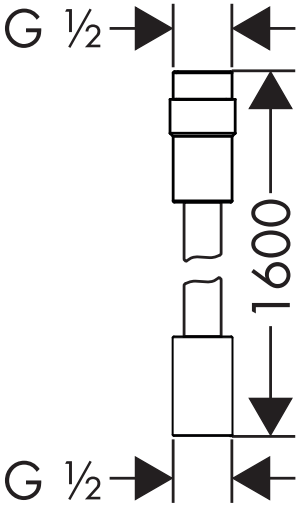

28134000
センソフレックス
シャワーホース 2000mm

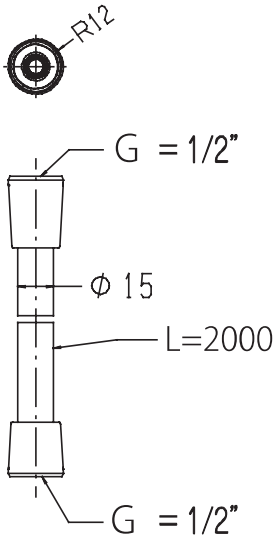

28135004
センソフレックス
シャワーホース 1750mm

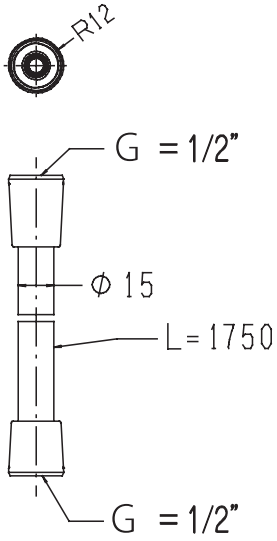

28136000
センソフレックス
シャワーホース 1600mm

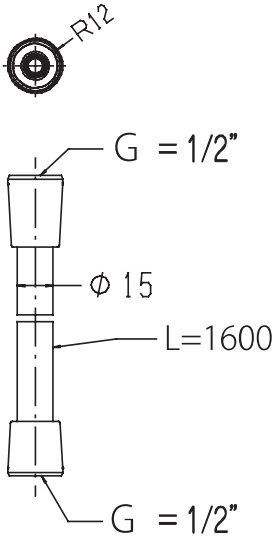

28245004
イシフレックス
シャワーホース 1750mm

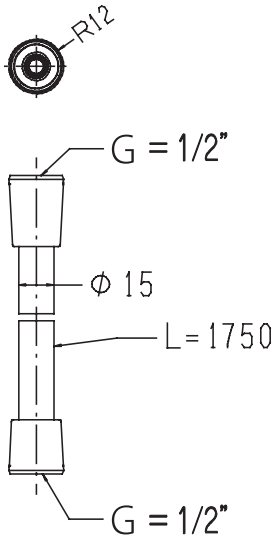

28248000
イシフレックス
シャワーホース 1600mm（流量調整機能付）

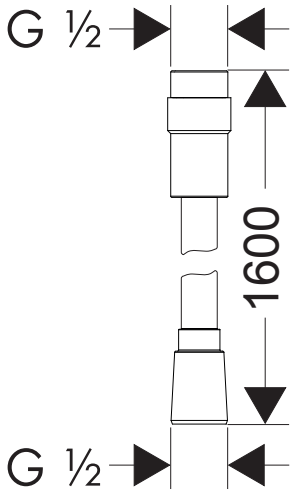

28274000
イシフレックス
シャワーホース 2000mm

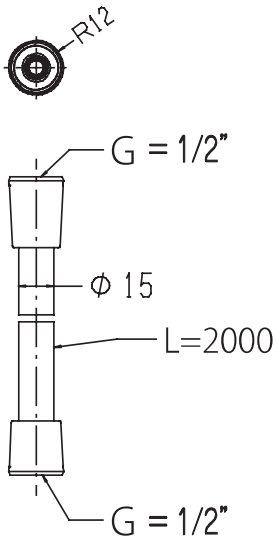

28276000
イシフレックス シャワーホース 1600mm

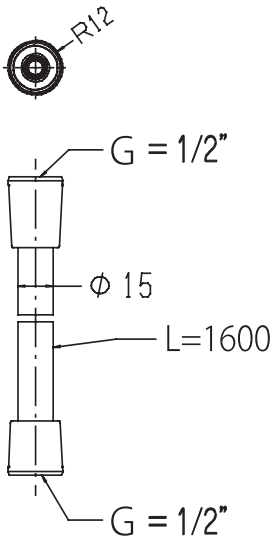

28286000
アクサースタルク
シャワーホース 1600mm

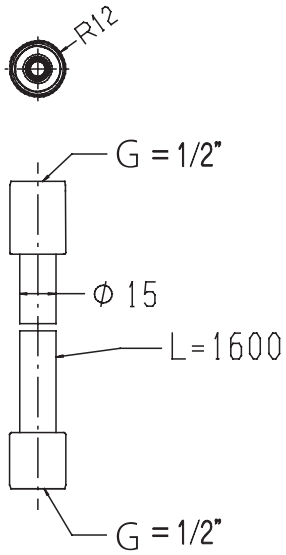

水栓金具
浴室用
シャワー取出口
※ホルダー部は
適合する
シャワー・ホースを
確認ください

12626000
アクサーシャワーコレクション
ポーターユニット 12/12

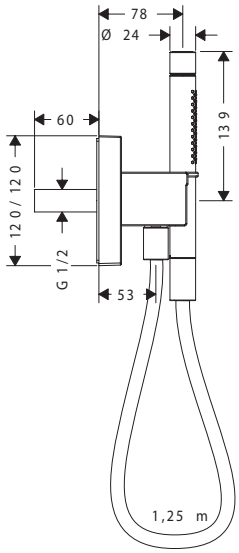

26486000
ホルダー付 シャワー取出口 スクエア
（逆止弁付）

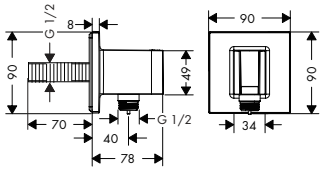

27414004
シャワー取出口 E
（逆止弁付）

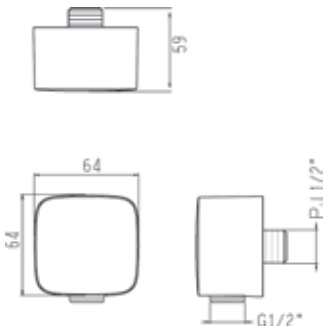

27451004
シャワー取出口 S
（逆止弁付）

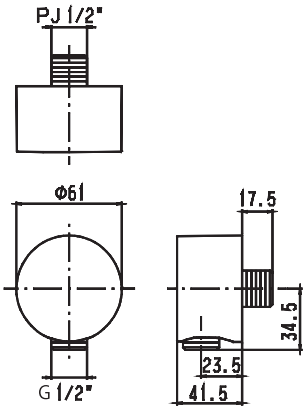

36724000
アクサー
シャワー取出機能付きポーターユニット 12/12

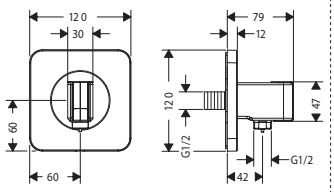

45723000
アクサーワン designed by バーバー&オズガビー
ポーターユニット

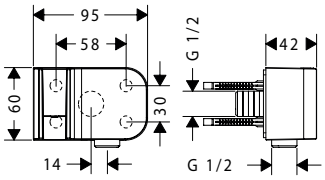

水栓金具
浴室用
シャワーホルダー
※適合する
ホースを
確認ください

27515000
アクサースタルク
シャワーホルダー

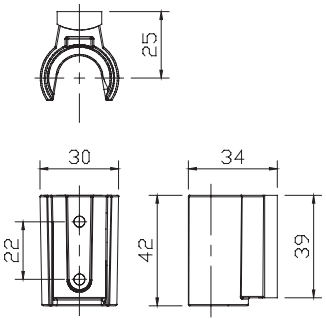

28328000
シャワーホルダー
ポルターヴァリオ

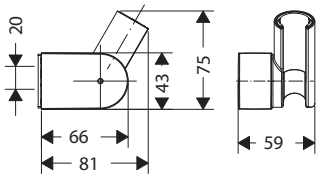

28331000
シャワーホルダー
ポルターS

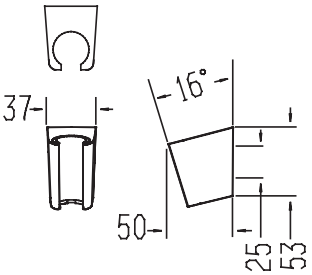

39525000
アクサーチッテリオ
シャワーホルダー

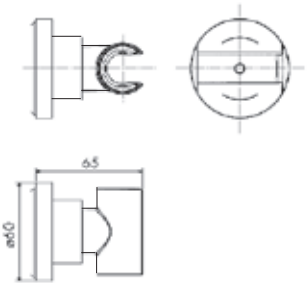

45721000
アクサーワン designed by バーバー&オズガビー
シャワーホルダー

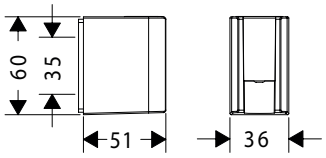

水栓金具
浴室用
フットサポート、
ウォールバー
※適合する
シャワー・ホースを
確認ください

26023000
アクサー
シャワーセット designed by フロント

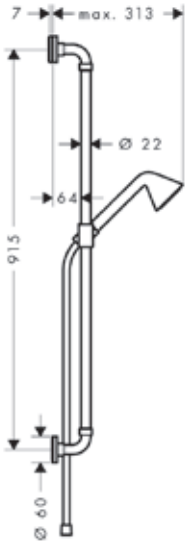

26329000
ユニカコンフォート
フットサポート

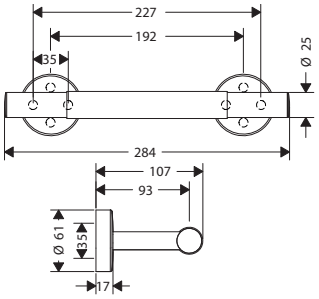

26403400
ユニカコンフォート
グラブバー 1100mm L

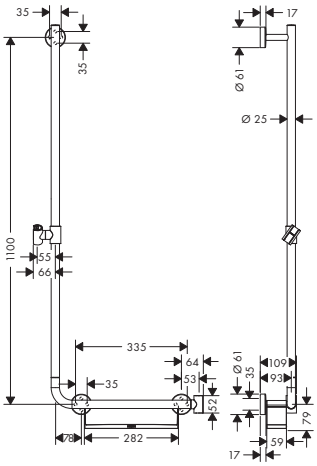

26404400
ユニカコンフォート
グラブバー 1100mm R

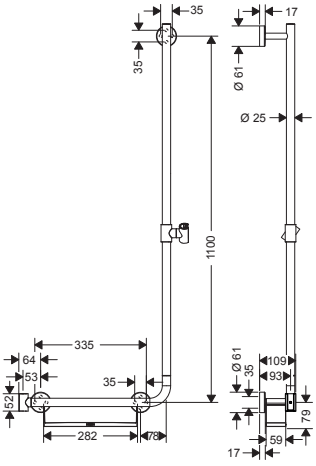

27609000
ユニカ ウォールバー
クロメッタ 900mm

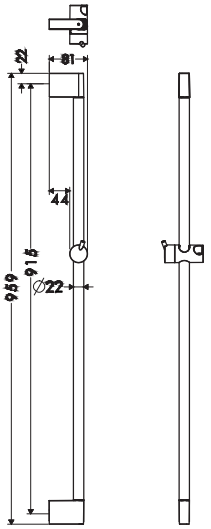

27610000
ユニカ ウォールバー
C 900mm

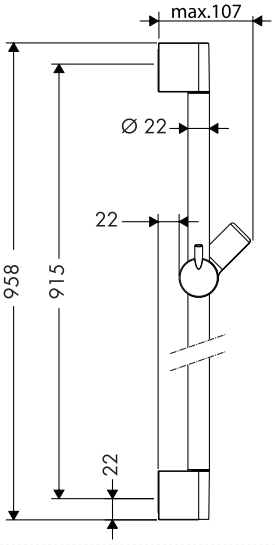

27636000
ユニカ ウォールバー
レインダンス 900mm シャワーホース付

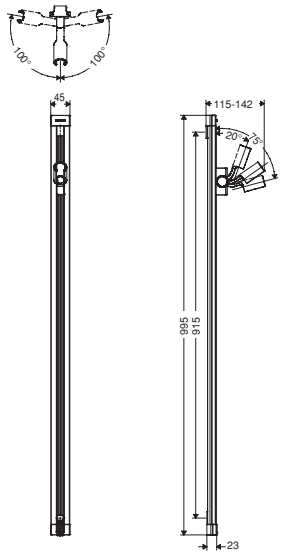

27831000
アクサー チッテリオ
ウォールバー 900

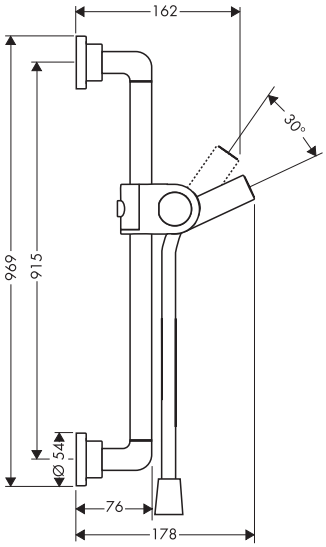

27980000
アクサースタルク
シャワーセット 900

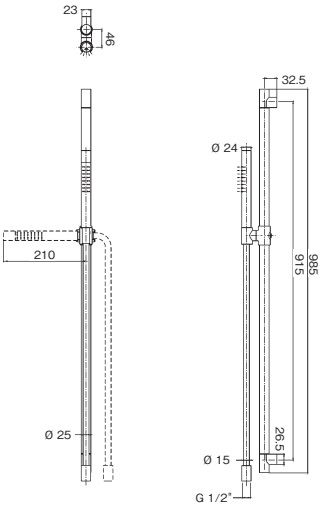

28633004
ユニカ ウォールバー
S プロ 900mm

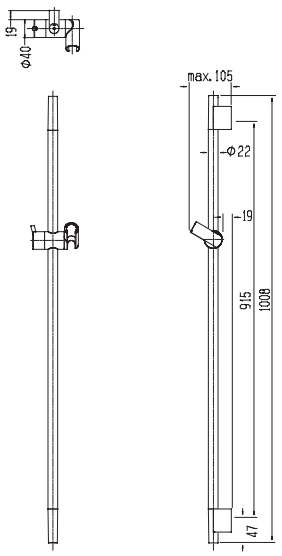

28637004
ユニカ ウォールバー
S プロ 1200mm

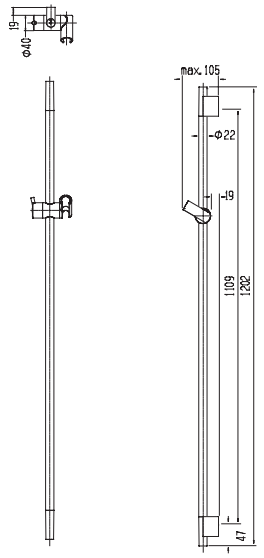

28663000
ユニカ ウォールバー
S プロ レノ 1050mm

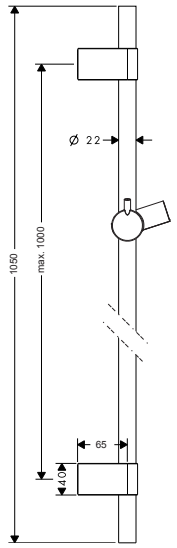

36735000
アクサーチッテリオE
シャワーセット 900

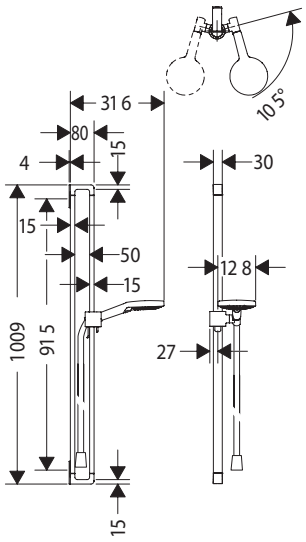

45722000
アクサーワン
シャワーセット 2ジェット 900mm

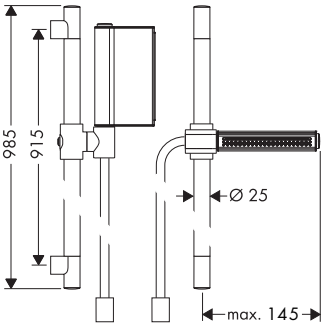

10625800
アクサー シャワーコレクション
シャワーヘブン 720/720 3 ジェット

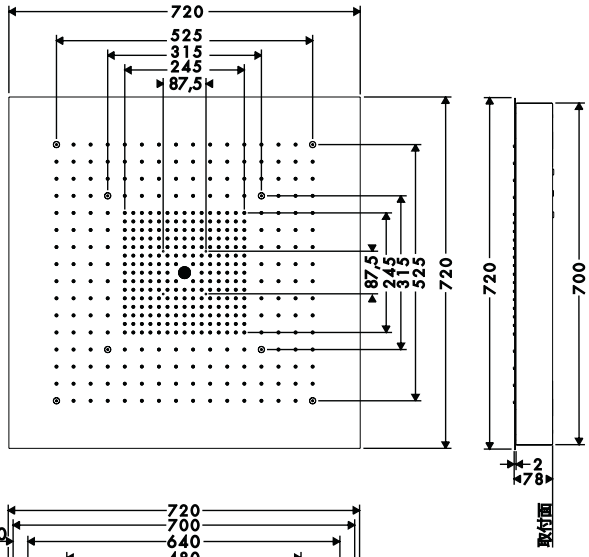

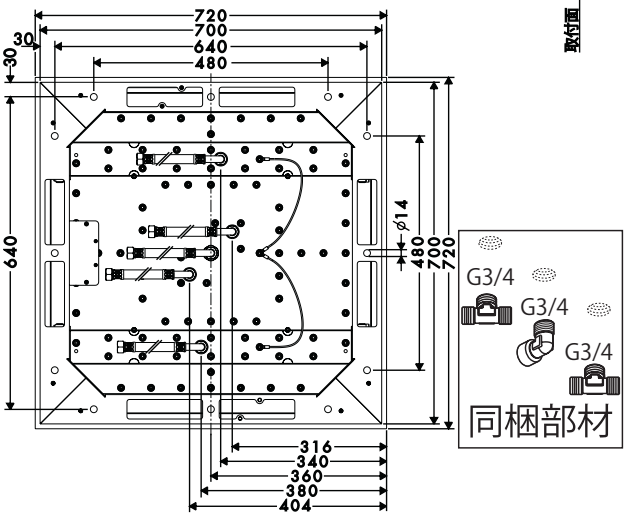

水栓金具
浴室用
天・壁付
シャワー

10637000
アクサーシャワー シャワーヘブン 1200/300 4 ジェット
オーバーヘッドシャワー（化粧部）

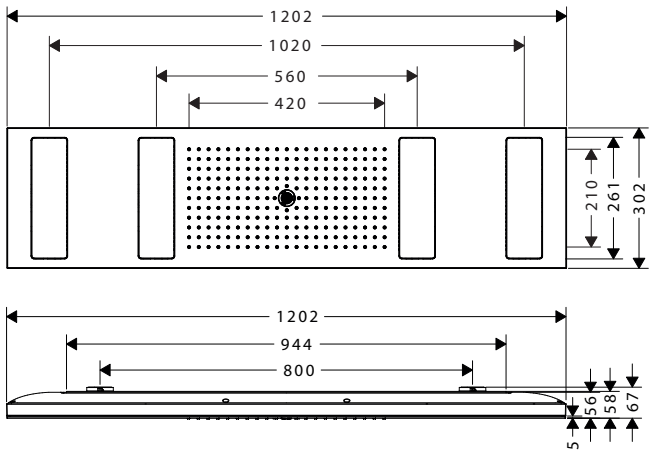

10922180
シャワーヘブン 1200/300 用（埋込部）

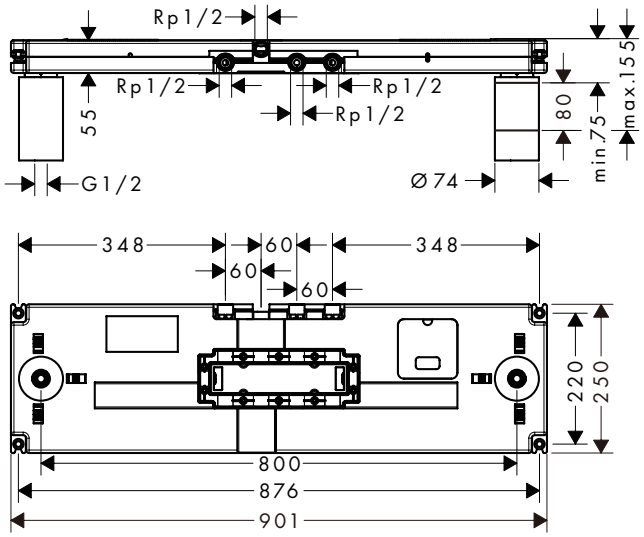

10924000
アクサー シャワーコレクション
天井埋込式オーバーヘッドシャワー 240/240

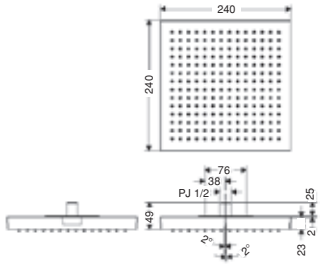

26021000
アクサー 壁付式オーバーヘッドシャワー 240mm
2ジェット designed by フロント

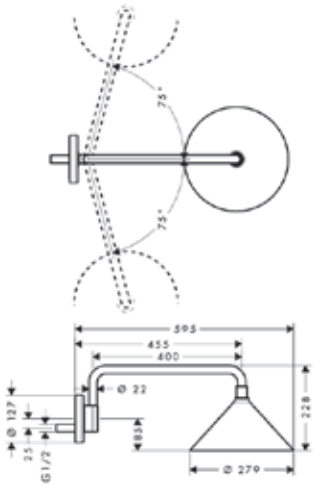

26022000
アクサー 天付式オーバーヘッドシャワー 240mm
2ジェット designed by フロント

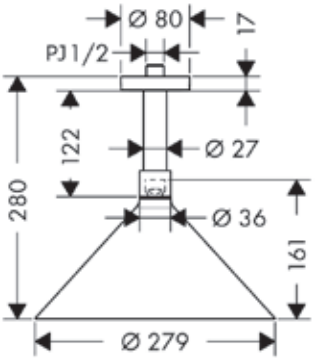

26220000
クロマ オーバーヘッドシャワー 280
1ジェット エア

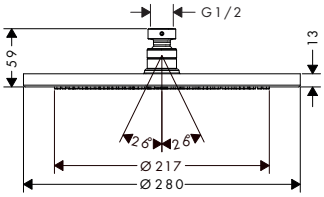

26230000
レインフィニティ オーバーヘッドシャワー
壁付式 360 1ジェット シルバー

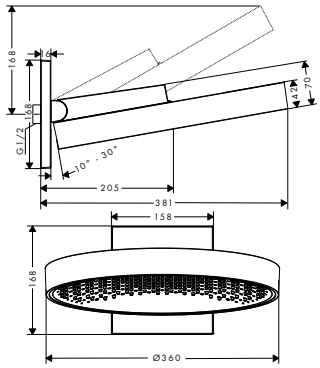

26231000
レインフィニティ オーバーヘッドシャワー
天付式 360 1ジェット クロム

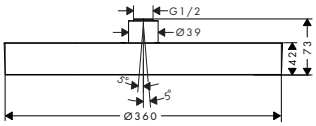

26252000
レインダンスE オーバーヘッドシャワー 400
1ジェット エア（化粧部）

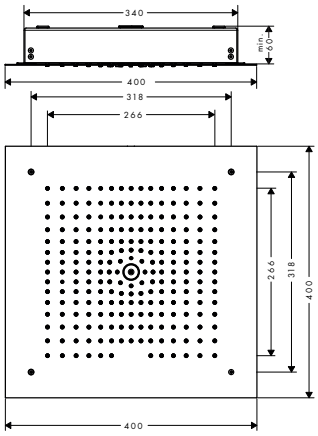

26254180
レインダンスE オーバーヘッドシャワー用
400/400（埋込部）

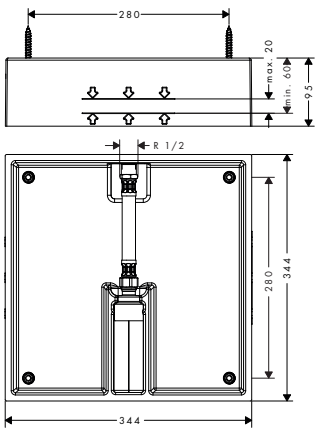

26434180
アクサーシャワー 天付式オーバーヘッドシャワー
300/300（埋込部）

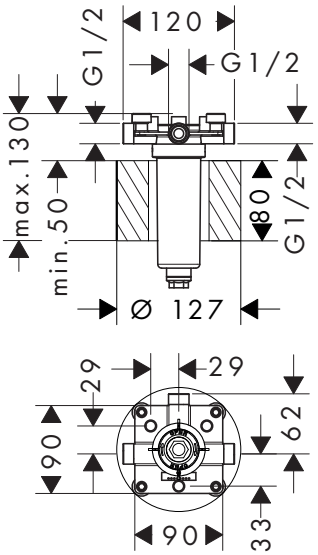

26442000
レインダンス レインフォール
オーバーヘッドシャワー 150 1ジェット

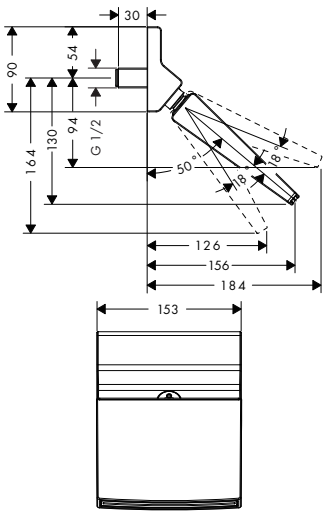

26471180
レインダンス オーバーヘッドシャワー用
240/240（埋込部）

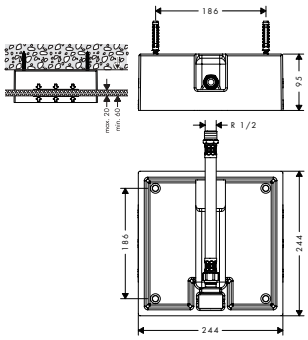

26472000
レインダンス オーバーヘッドシャワー 260
1ジェット エア（化粧部）

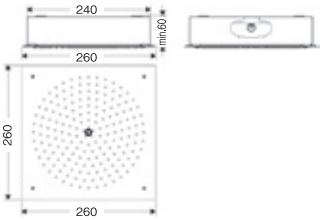

26723000
クロメッタS オーバーヘッドシャワー 240
1ジェット

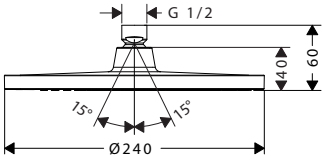

26726000
クロメッタE オーバーヘッドシャワー 240
1ジェット

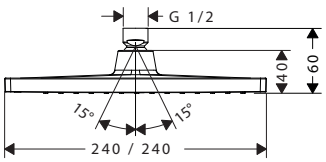

26909180
アクサー壁付式オーバーヘッドシャワー用
（埋込部）

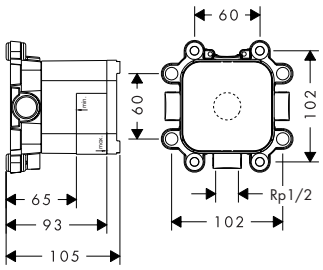

27371000
レインダンスE オーバーヘッドシャワー
壁付式 360/190 1ジェット エア

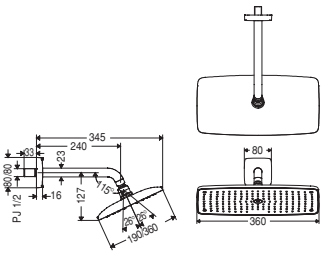

27381000
レインダンスE オーバーヘッドシャワー
天付式 360/190 1ジェット エア

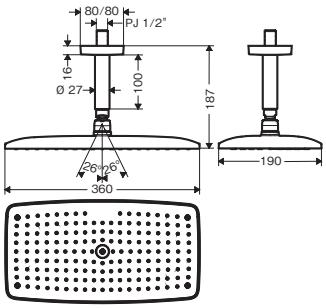

27450000
クロマ
オーバーヘッドシャワー 160 1ジェット

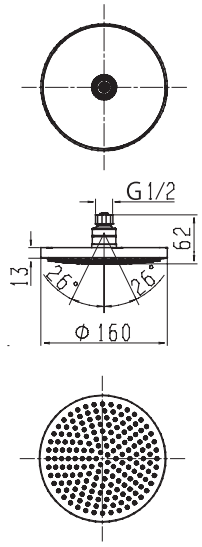

27493000
レインダンスS オーバーヘッドシャワー
壁付式 300 1ジェット エア

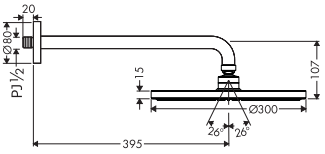

27494000
レインダンスS オーバーヘッドシャワー
天付式 300 1ジェット エア

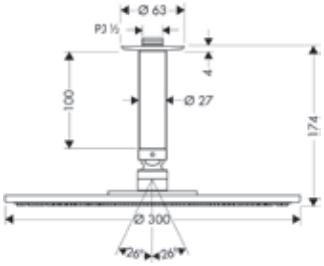

28470180
アクサーシャワーコレクション
シャワーモジュール（天井取付用埋込部）

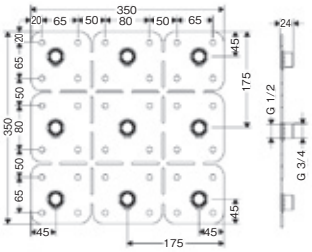

28486180
アクサーシャワー シャワーモジュール用
（埋込部）

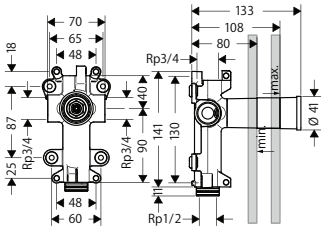

28491000
アクサーシャワーコレクション
シャワーモジュール（化粧部）

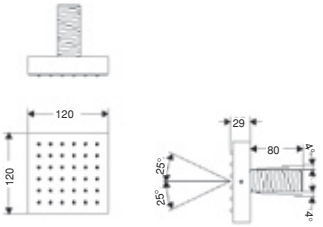

35277000
アクサーシャワー 天付式オーバーヘッドシャワー
460/300 1ジェット（化粧部）

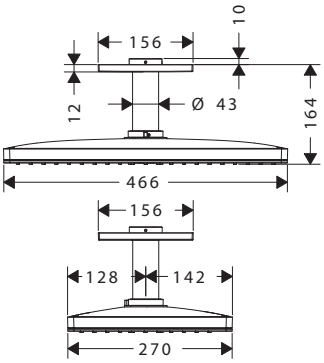

35281000
アクサーシャワー 天付式オーバーヘッドシャワー
460/300 3ジェット（化粧部）

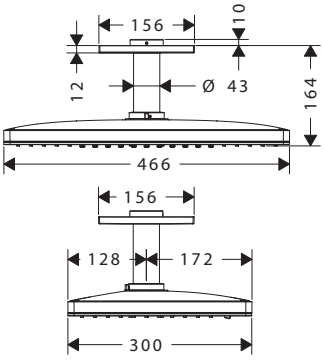

35283000
アクサーシャワー オーバーヘッドシャワー
250/580 3ジェット（化粧部）

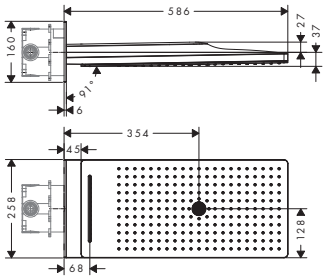

35300000
アクサーシャワー 壁付式オーバーヘッドシャワー
300/300 1ジェット パウダーレイン

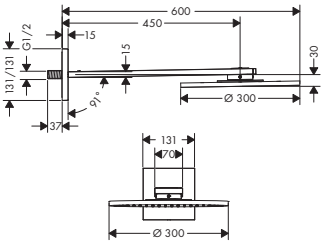

35301000
アクサーシャワー 天付式オーバーヘッドシャワー
300/300 1ジェット パウダーレイン

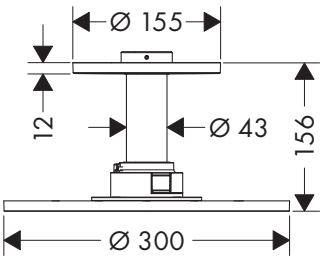

35316000
アクサーシャワー 天付式オーバーヘッドシャワー 300/300
スクエア1ジェット パウダーレイン（化粧部）

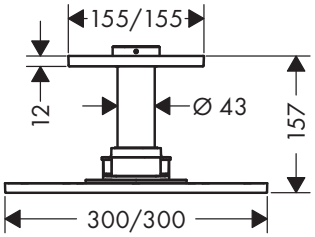

35317000
アクサーシャワー 天井埋込式オーバーヘッドシャワー 300/300
1ジェット パウダーレイン（化粧部）

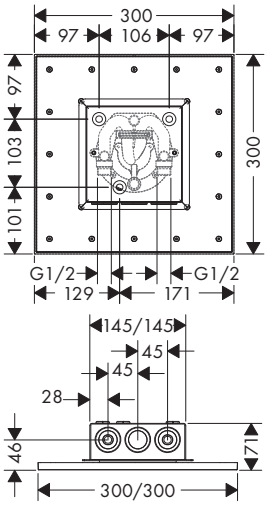

35363180
アクサーシャワー 天井埋込式オーバーヘッドシャワー 300/300（埋込部）

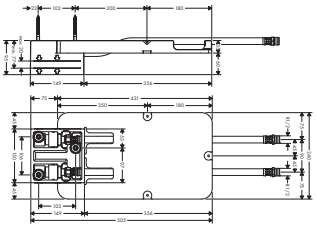

36822000
アクサーチッテリオE シャワーモジュール
12/12（化粧部）

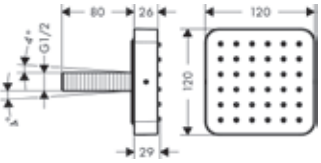

水栓金具
浴室用
天・壁付
シャワー用
エスカッチョン、
接続部材
※適合するシャワーを
ご確認ください

27393000
シーリングコネクター S10
レインフィニティ用

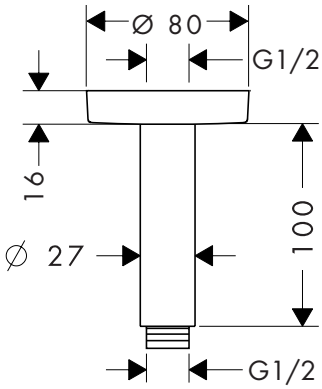

27412000
シャワーアーム
230mm

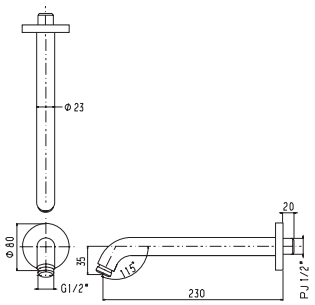

27413000
シャワーアーム
389mm

27419000
アクサーチッテリオ
オーバーヘッドシャワー用エスカッチョン

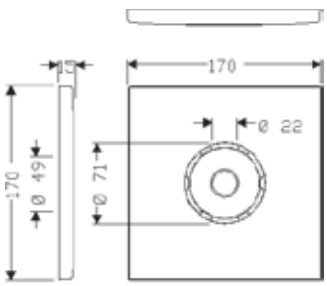

27479000
シーリングコネクター
100mm

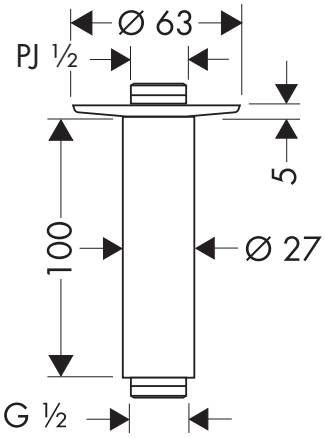

36725000
アクサー オーバーヘッドシャワー用
壁付プレート12/12

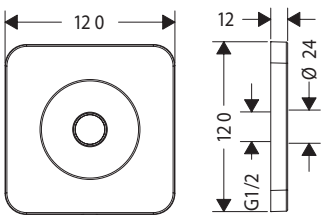

水栓金具
浴室用
壁付
埋込式

01800180
iBoxユニバーサル（埋込部）

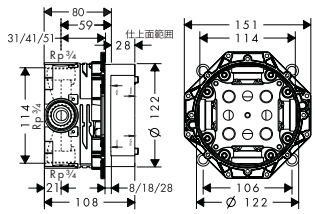

10650180
アクサー シャワー 埋込式ハンドシャワー
モジュール用 12/12（埋込部）

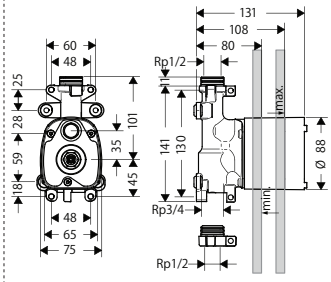

10651000
アクサー シャワーコレクション
埋込式ハンドシャワーモジュール 12/12（化粧部）

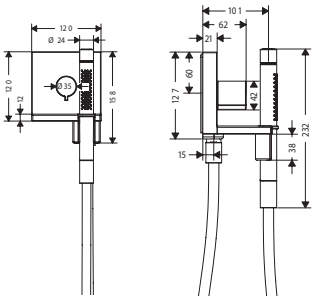

10750180
アクサー シャワー 埋込式サーモスタット
モジュール用 36/12（埋込部）

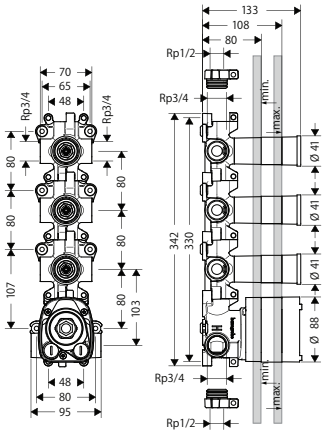

10751000
アクサー シャワーコレクション
埋込式サーモスタットモジュール 36/12（化粧部）

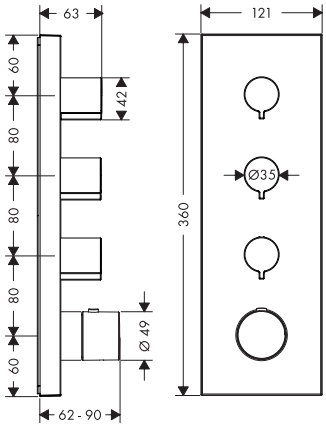

10754180
アクサー シャワー 埋込式サーモスタット
モジュール用 12/12（埋込部）

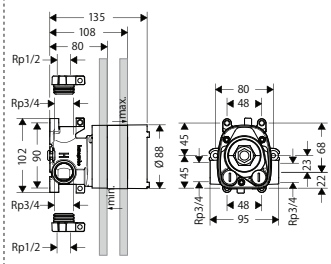

10755000
アクサー シャワーコレクション
埋込式サーモスタットモジュール 12/12（化粧部）

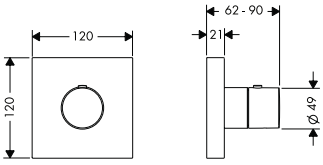

10932000
アクサー シャワーコレクション 埋込式2/3
アウトレット止水切替バルブ 12/12（化粧部）

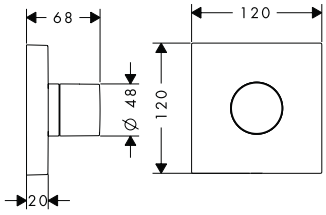

10941180
アクサー シャワー 滝状スパウト用（埋込部）

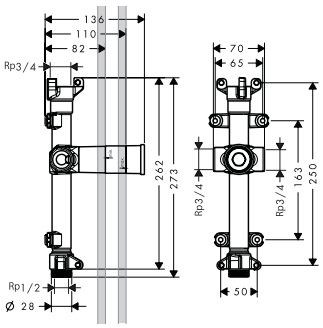

10971180
アクサー シャワー 埋込式止水栓用 12/12
（埋込部）

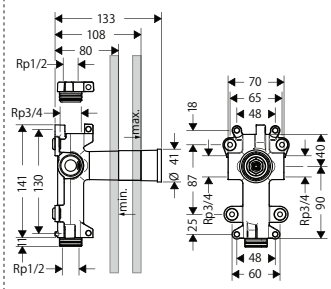

10972000
アクサー シャワーコレクション
埋込式止水栓 12/12（化粧部）

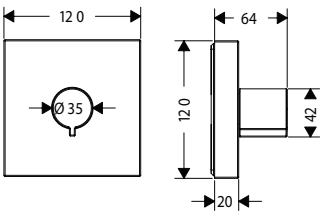

15706000
エコスタットE シャワーサーモスタット
埋込式 ハイフロー 155/155（化粧部）

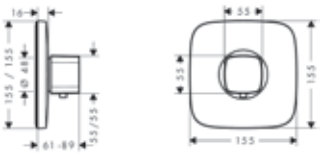

15707000
エコスタットE シャワーサーモスタット 埋込式
混合水栓 1アウトレット 155/155（化粧部）

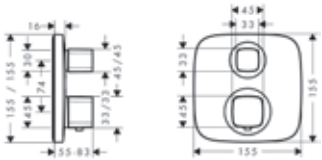

15708000
エコスタットE シャワーサーモスタット 埋込式
混合水栓 2アウトレット 155/155（化粧部）

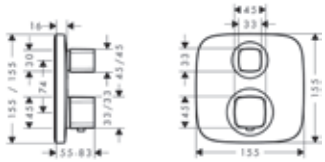

15760000
シャワー セレクト シャワーサーモスタット 埋込式
ハイフロー 155/155（化粧部）

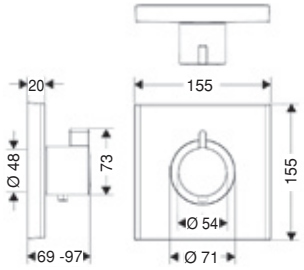

15761000
シャワー セレクト シャワーサーモスタット 埋込式
ハイフロー 1アウトレット 155/155（化粧部）

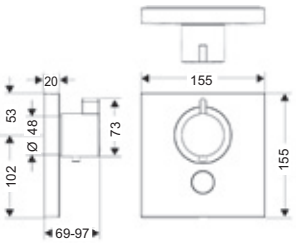

15762000
シャワー セレクト シャワーサーモスタット 埋込式
混合水栓 1アウトレット 155/155（化粧部）

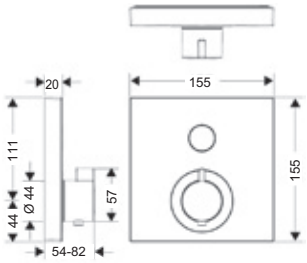

15763000
シャワー セレクト サーモスタット 埋込式
混合水栓 2アウトレット 155/155（化粧部）

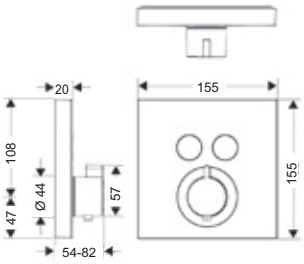

15764000
シャワー セレクト バルブ
埋込式 3アウトレット 切替用 155/155（化粧部）

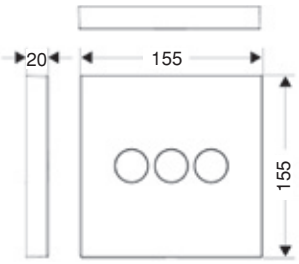

15777000
プラビダ 止水栓/切替バルブ
3アウトレット用（化粧部）

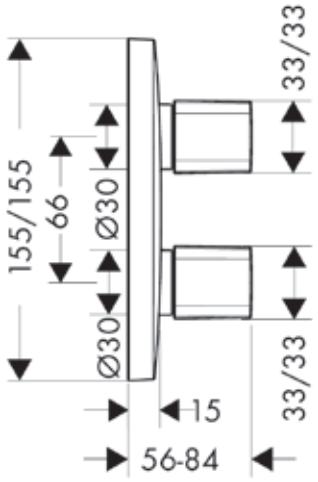

15930180
アクサー シャワー 3方向切替バルブ用
65L/min "3/4(埋込部)

壁取付穴：φ= 60mm

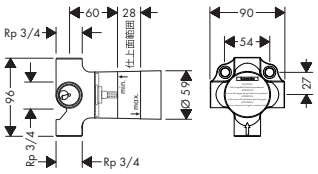

15970180
止水栓用 スピンドルバルブ
130L/min "3/4(埋込部)

壁取付穴：φ= 40mm

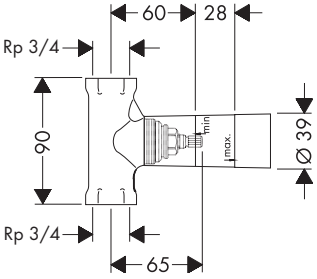

15974180
止水栓用 セラミックバルブ
40L/min "1/2 90°回転規制(埋込部)

壁取付穴：φ= 40mm

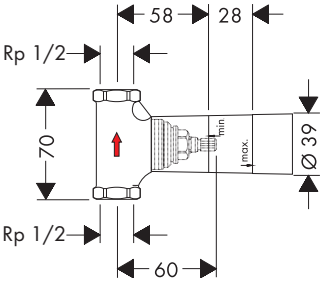

15978000
プラビダ 止水栓
(化粧部)

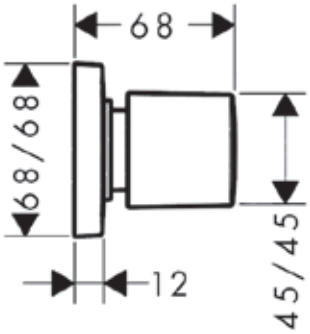

15981180
アクサー シャワー 2方向切替バルブ用
65L/min "3/4(埋込部)

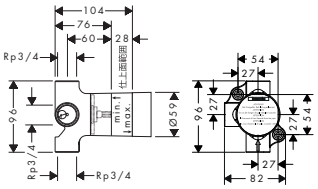

18310180
サーモスタットモジュールセレクト 2アウトレット用（埋込部）

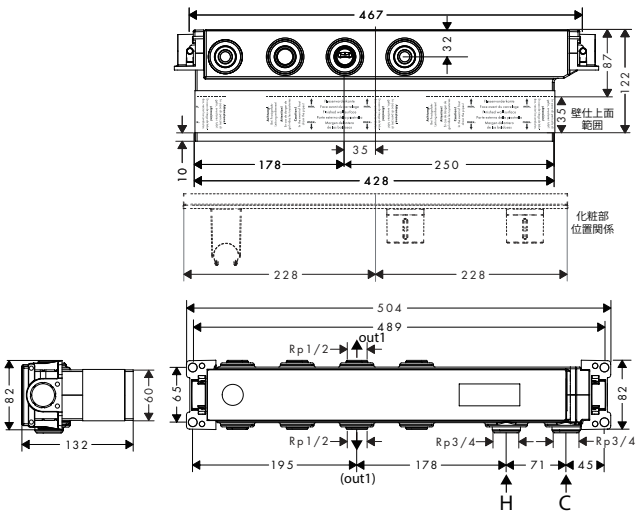

18311180
サーモスタットモジュールセレクト 3アウトレット用（埋込部）

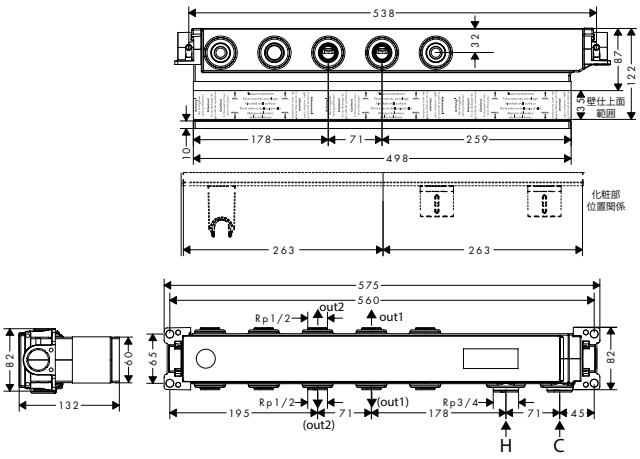

18312180
サーモスタットモジュールセレクト 4アウトレット用（埋込部）

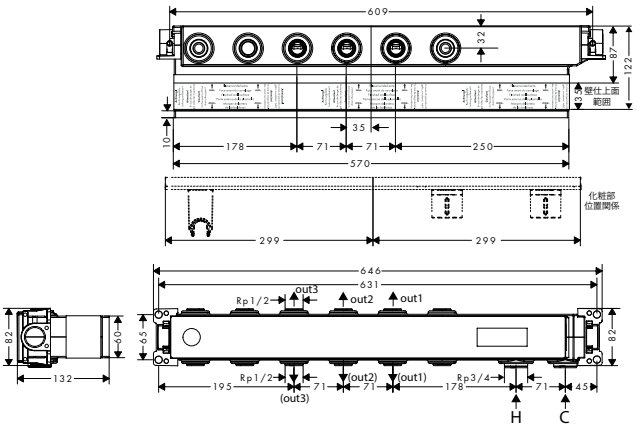

18313180
サーモスタットモジュールセレクト 5アウトレット用（埋込部）

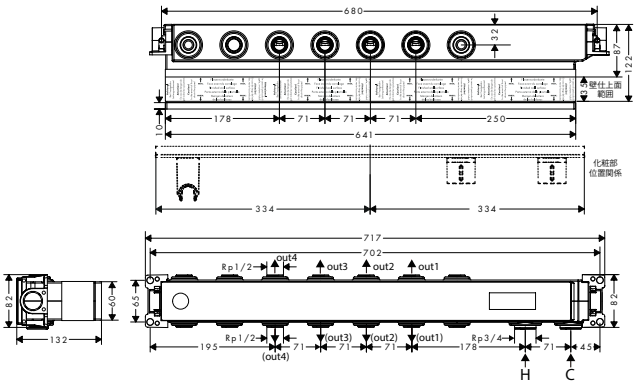

18355000
アクサーシャワー
サーモスタットモジュールセレクト 460/90 2アウトレット（化粧部）

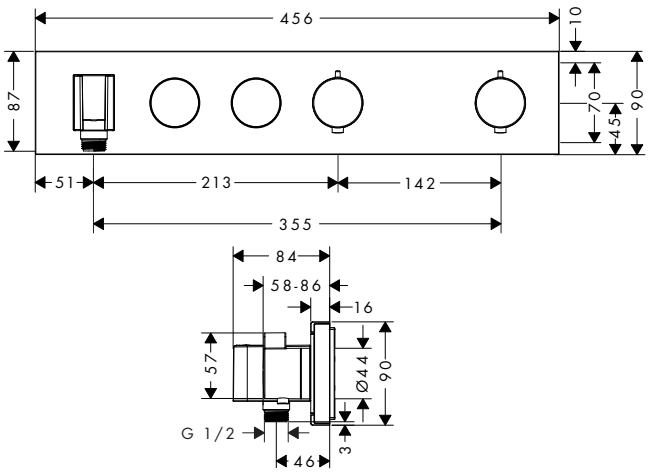

18356000
アクサーシャワー
サーモスタットモジュールセレクト530/90 3アウトレット（化粧部）

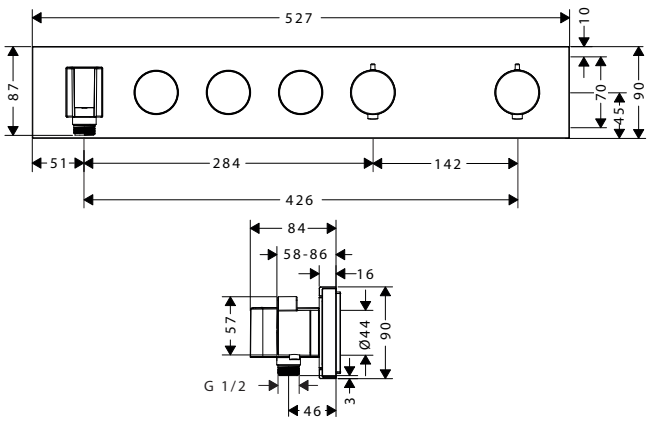

18357000
アクサーシャワー
サーモスタットモジュールセレクト600/90 4アウトレット（化粧部）

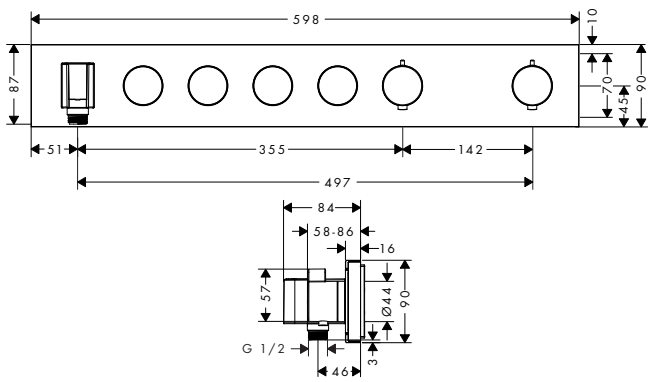

18358000
アクサーシャワー
サーモスタットモジュールセレクト670/90 5アウトレット（化粧部）

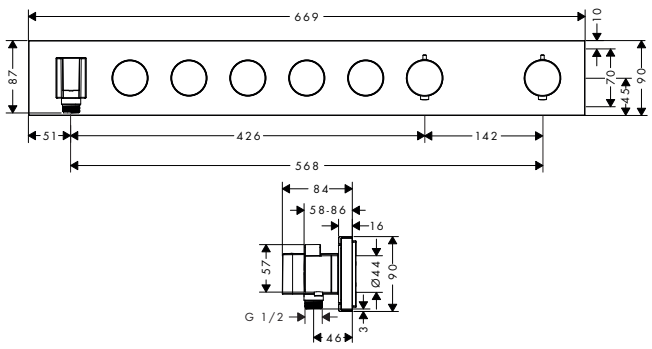

32475000
タリス S シングルレバーシャワー混合水栓
埋込式 2アウトレット φ150（化粧部）

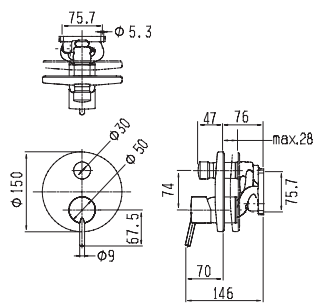

32675000
タリス S シングルレバーシャワー混合水栓
埋込式 1アウトレット φ150（化粧部）

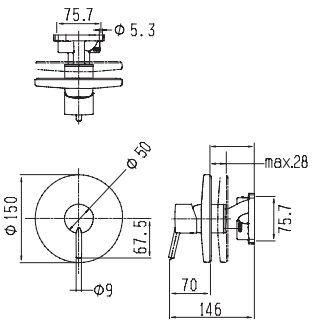

34705000
アクサーチッテリオM 埋込式サーモスタット混合水栓
1アウトレット（化粧部）

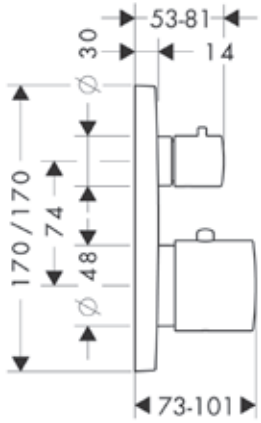

34725000
アクサーチッテリオM 埋込式サーモスタット混合水栓
2アウトレット（化粧部）

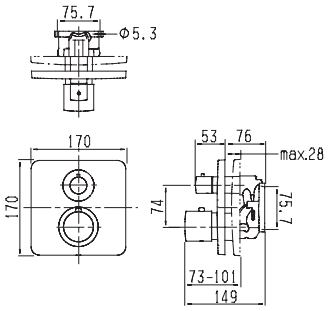

36701180
サーモスタット 38/12
2アウトレット用（埋込部）

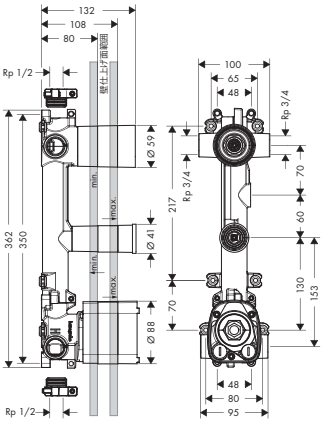

36702000
アクサーチッテリオE 埋込式ハイフローサーモスタット
混合水栓 12/12（化粧部）

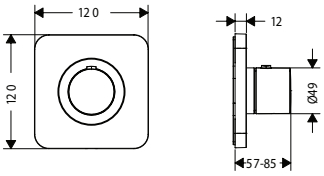

36703000
アクサーチッテリオE 埋込式ハイフローサーモスタット
混合水栓 38/12 2アウトレット（化粧部）

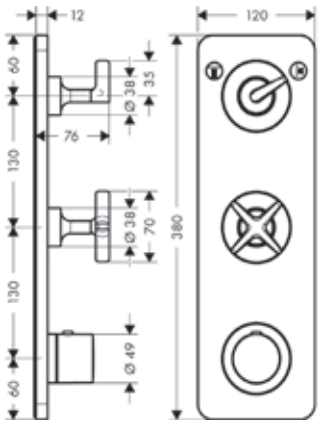

36704000
アクサーチッテリオE 埋込式ハイフローサーモスタット
混合水栓 38/12 3アウトレット（化粧部）

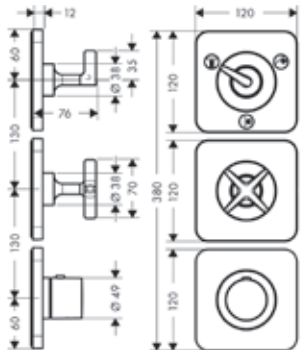

36705000
アクサーシャワーセレクト サーモスタット混合水栓
1アウトレット170/170(化粧部)

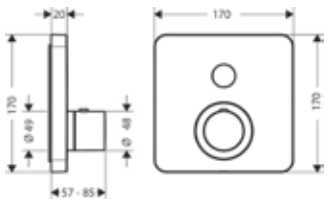

36706000
アクサーシャワーセレクト ハイフローサーモスタット混合水栓
1アウトレット170/170(化粧部)

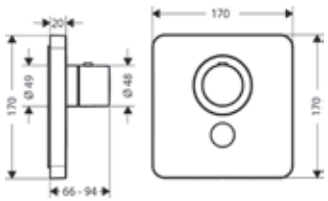

36707000
アクサーシャワーセレクト サーモスタット混合水栓
2アウトレット170/170(化粧部)

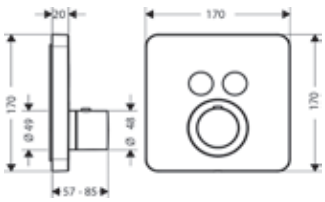

36708180
サーモスタット 38/12
3アウトレット用(埋込部)

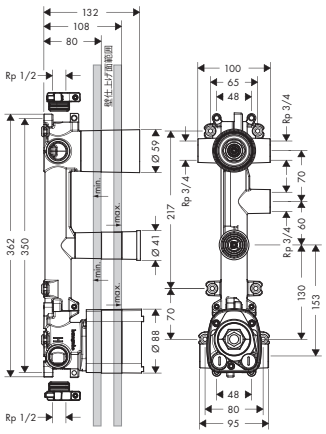

36711000
アクサーシャワーセレクト ハイフローサーモスタット
混合水栓170/170(化粧部)

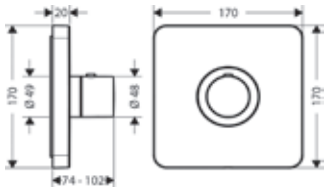

36771000
アクサーチッテリオE
埋込式止水バルブ 12/12(化粧部)

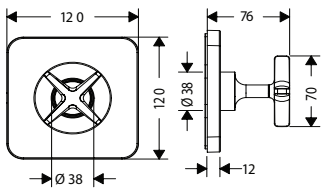

36772000
アクサーチッテリオE 埋込式3アウトレット
切替バルブ 12/12(化粧部)

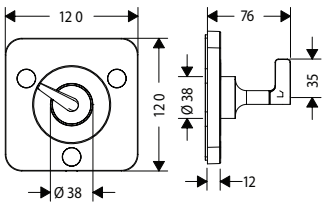

36773000
アクサーシャワーセレクト 3アウトレット
切替バルブ170/170(化粧部)

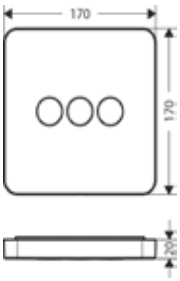

39705000
アクサーチッテリオ 埋込式サーモスタット
混合水栓 1アウトレット(化粧部)

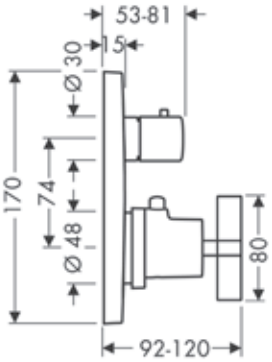

39725000
アクサーチッテリオ 埋込式サーモスタット
混合水栓 2アウトレット(化粧部)

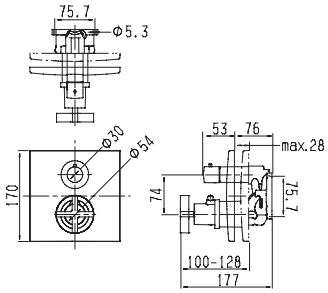

45710180
アクサーワン サーモスタット混合水栓用
(埋込部)

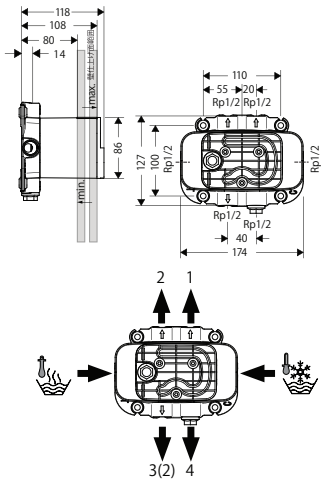

45711000
アクサーワン designed by バーバー&オズガビー
サーモスタット混合水栓 1アウトレット(化粧部)

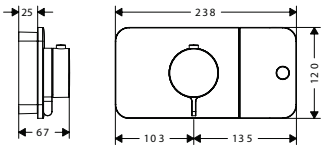

45712000
アクサーワン designed by バーバー&オズガビー
サーモスタット混合水栓 2アウトレット(化粧部)

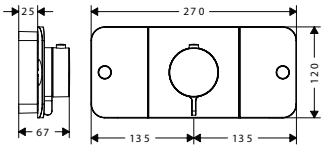

45713000
アクサーワン designed by バーバー&オズガビー
サーモスタット混合水栓 3アウトレット(化粧部)

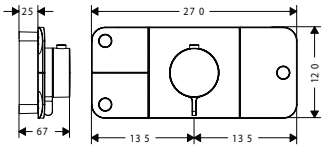

45770180
アクサーワン
止水栓用 (埋込部)

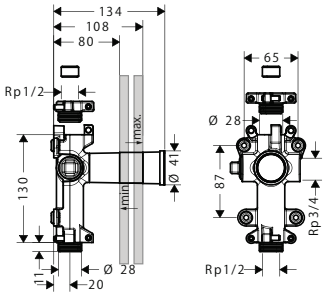

45771000
アクサーワン designed by バーバー&オズガビー
止水栓(化粧部)

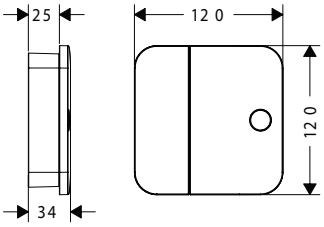

71405000
ロギス シングルレバーシャワー混合水栓
埋込式 2アウトレット 150/150(化粧部)

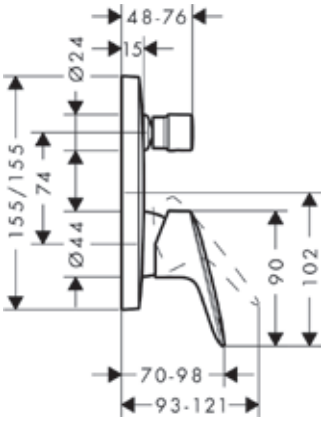

71605000
ロギス シングルレバーシャワー混合水栓
埋込式 1アウトレット 150/150(化粧部)

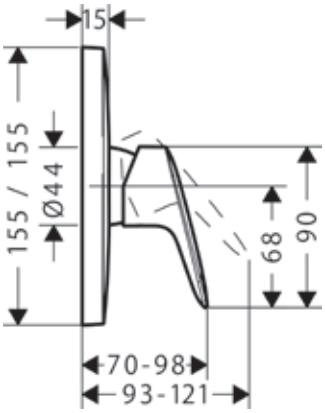

水栓金具 浴室用 床付 埋込式

10452180
床付式バス水栓用(埋込部)

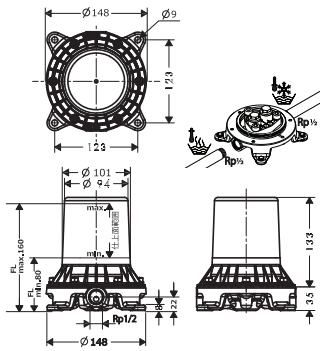

10456000
アクサースタルク 床付式シングルレバー
バス・シャワー混合水栓(化粧部)

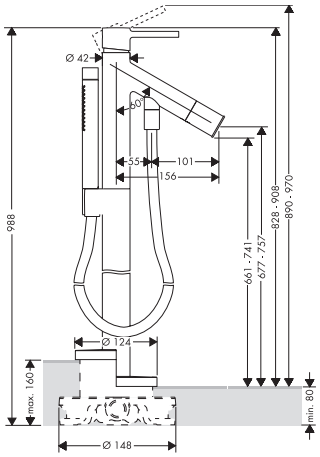

36416000
アクサーチッテリオE 床付式サーモスタット
バス・シャワー混合水栓(化粧部)

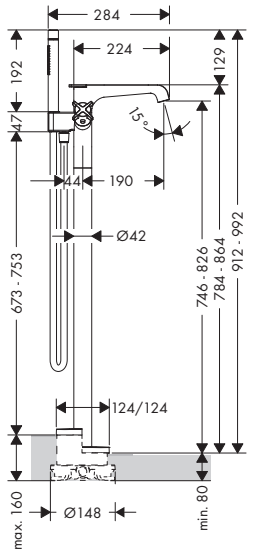

水栓金具 浴室用 スパウト

10942000
アクサー シャワーコレクション
滝状スパウト 24/12(化粧部)

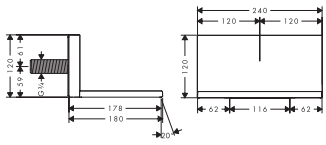

13414004
タリス S
バススパウト

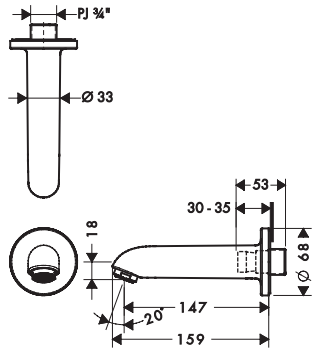

34410000
アクサーチッテリオM
バススパウト 182mm

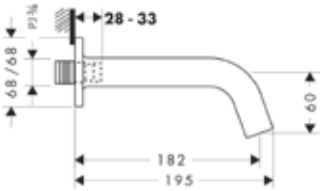

36425000
アクサーチッテリオE
バススパウト 181

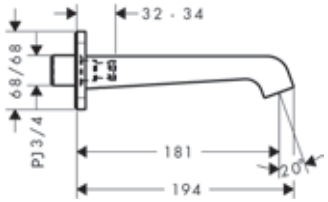

39410000
アクサーチッテリオ
バススパウト 165mm

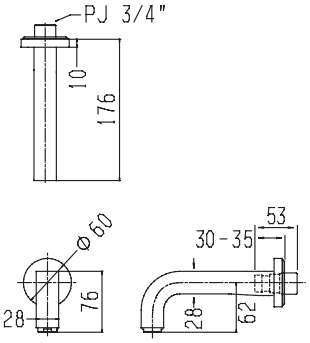

45412000
アクサーシャワー
床付式バススパウト

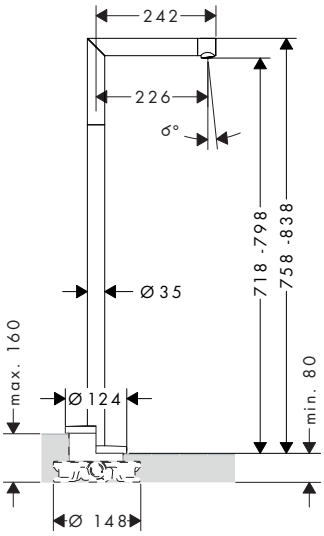

71410000
ロギス
バススパウト

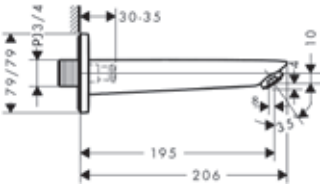

水栓金具
浴室用
リム付

13233180
3ホールリム付式バス混合水栓用（埋込部）

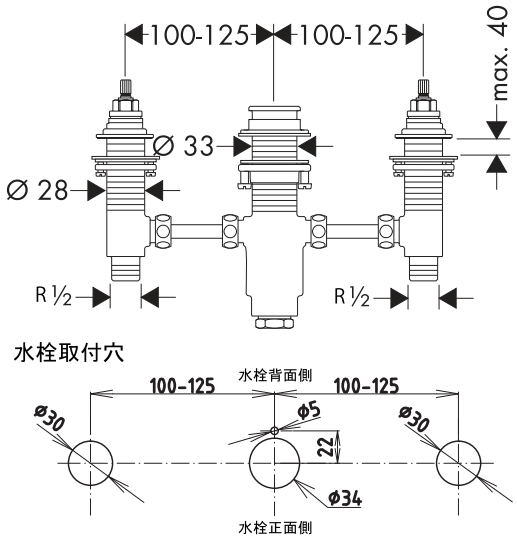

13244180
4ホールリム付式バス混合水栓用（埋込部）

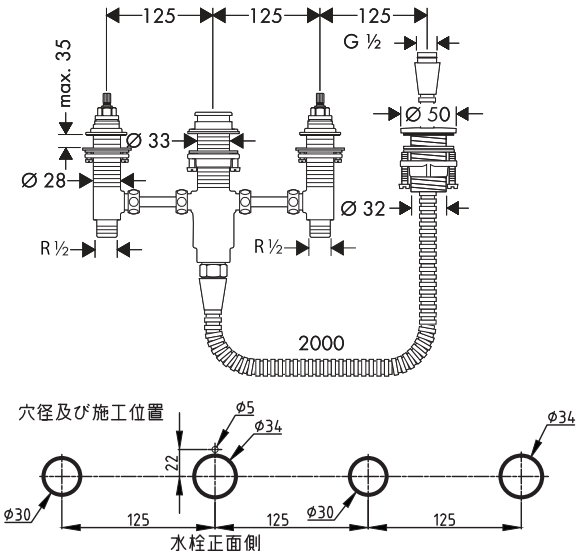

13444180
4ホールリム付式バス混合水栓用（アクサー）（埋込部）

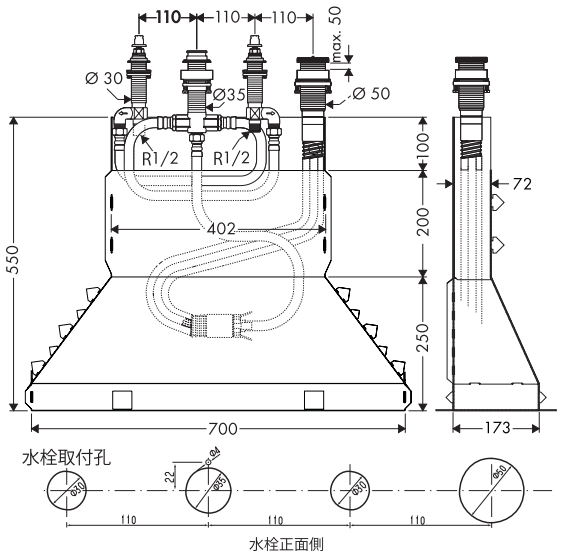

15482180
4ホールリム付式サーモスタットバス・シャワー混合水栓用（埋込部）

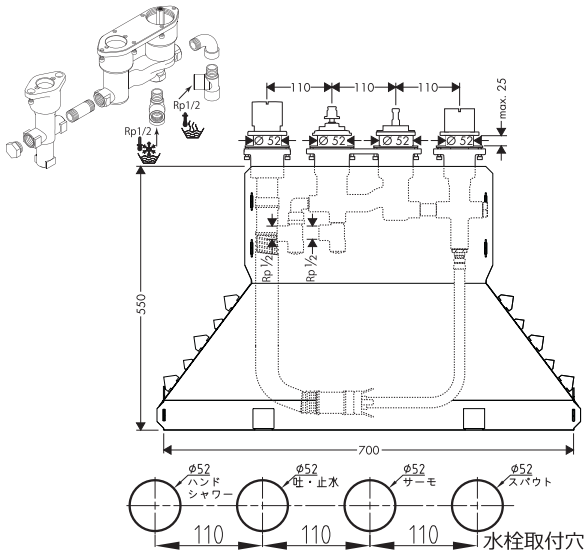

34444000
アクサーチッテリオM
4ホールリム付式バス混合水栓（化粧部）

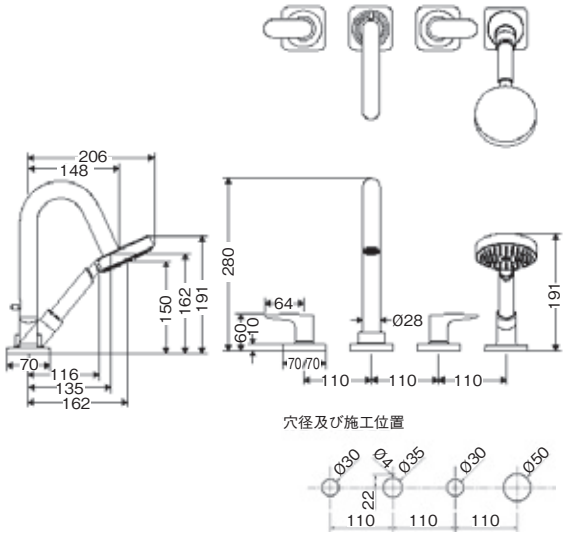

36411000
アクサーチッテリオE
4ホールリム付式サーモスタット混合水栓（化粧部）

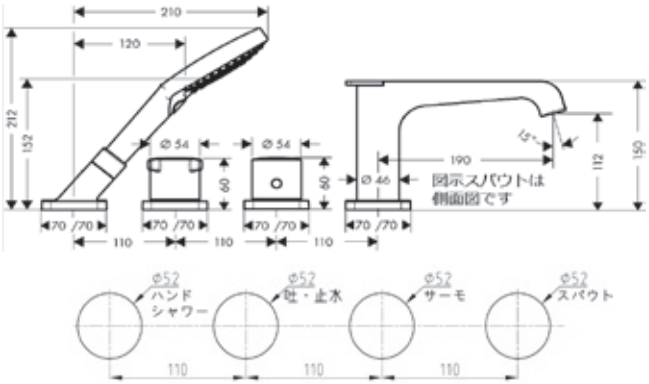

39436000
アクサーチッテリオ
3ホールリム付式バス混合水栓 クロスハンドル（化粧部）

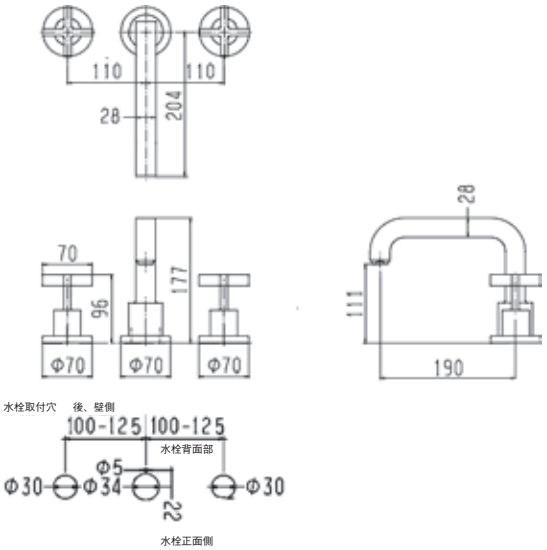

39445000
アクサーチッテリオ
4ホールリム付式バス混合水栓 クロスハンドル（化粧部）

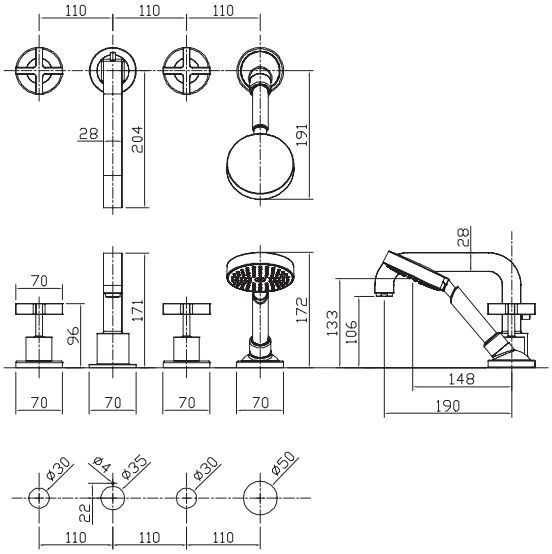

71300000
ロギス
3ホールリム付式バス混合水栓（化粧部）

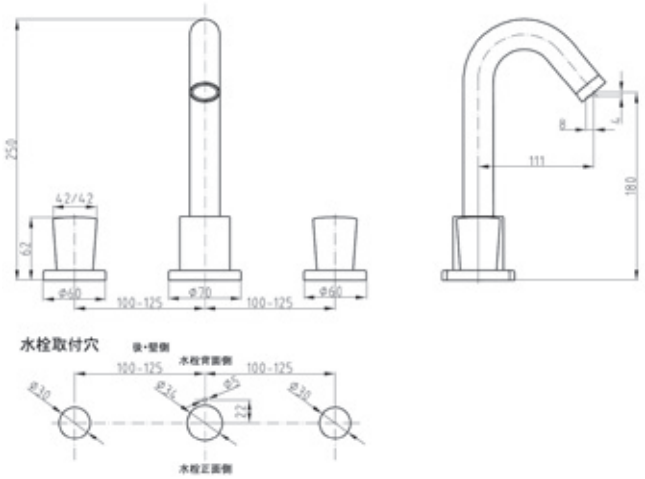

71314000
ロギス
4ホールリム付式バス混合水栓（化粧部）

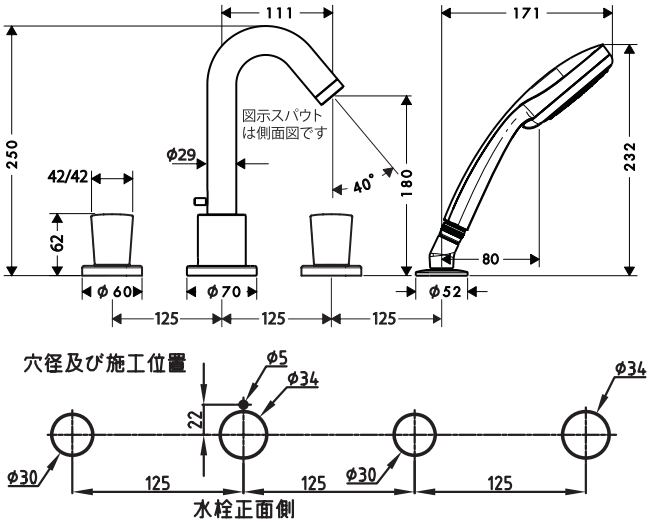

71747000
タリス E
3ホールリム付式バス混合水栓(化粧部)

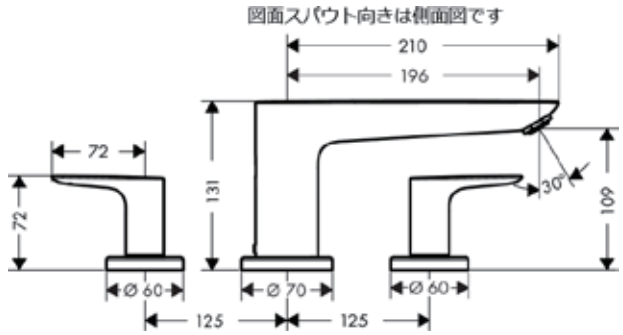

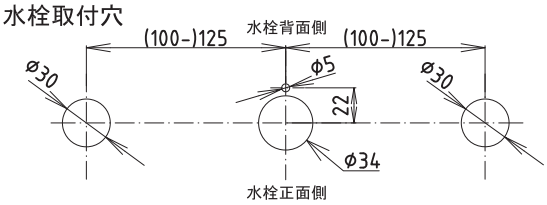

71748000
タリス E
4ホールリム付式バス混合水栓(化粧部)

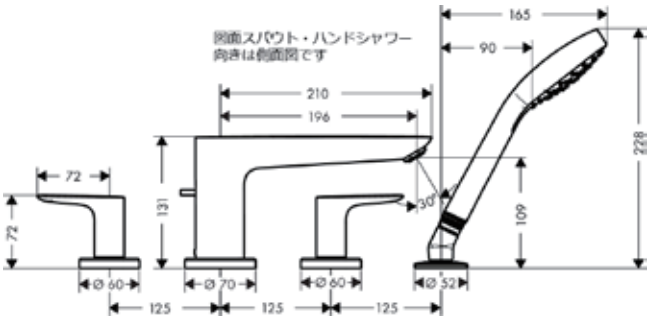

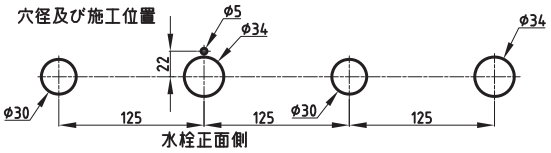

水栓金具
浴室用
壁付
露出型

13114000
エコスタット コンフォート バスサーモスタット
露出型 混合水栓 スパウト付

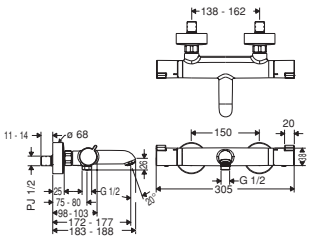

13115000
エコスタット コンフォート バスサーモスタット
露出型 混合水栓 コンフォートケア スパウト付

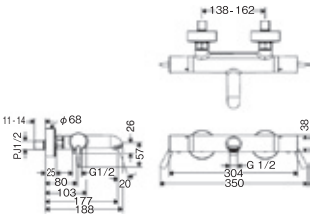

13116000
エコスタット コンフォート シャワーサーモスタット
露出型 混合水栓

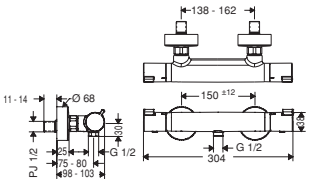

13151400
シャワータブレットセレクト バスサーモスタット
露出型 混合水栓 300 スパウト付

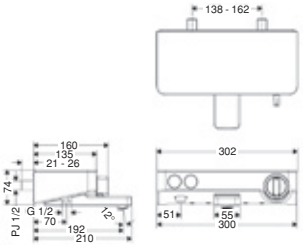

13171400
シャワータブレット セレクト シャワーサーモスタット
露出型 混合水栓 300

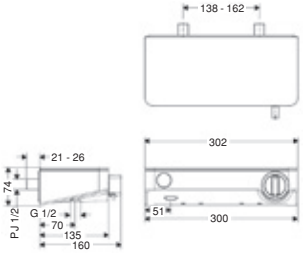

13184400
シャワータブレットセレクト シャワーサーモスタット
露出型 混合水栓 700

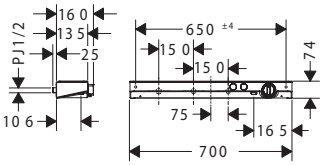

15348000
ベルソスタット² バスサーモスタット
露出型 混合水栓 スパウト付

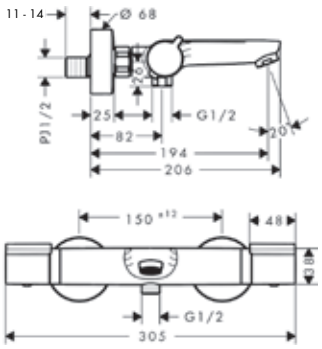

15773000
エコスタットE バスサーモスタット露出型
混合水栓

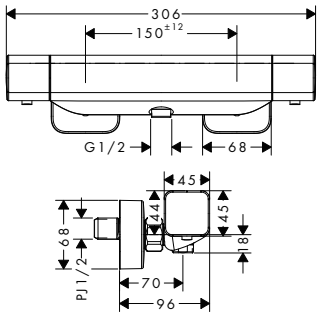

15774000
エコスタットE バスサーモスタット露出型
混合水栓 スパウト付

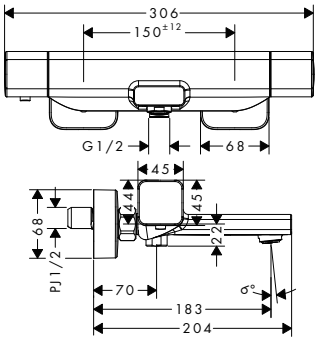

36140000
アクサーチッテリオE 壁付式サーモスタットバス・シャワー混合水栓

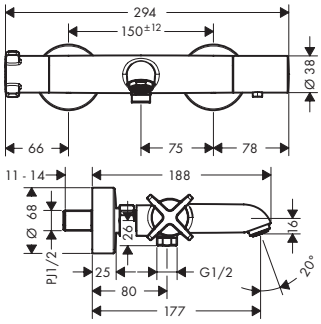

71400000
ロギス シングルレバーバス混合水栓
露出型 スパウト付

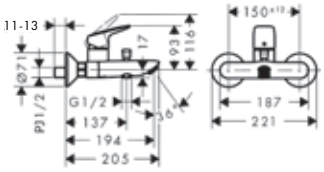

72400000
タリス シングルレバーバス混合水栓
露出型 スパウト付

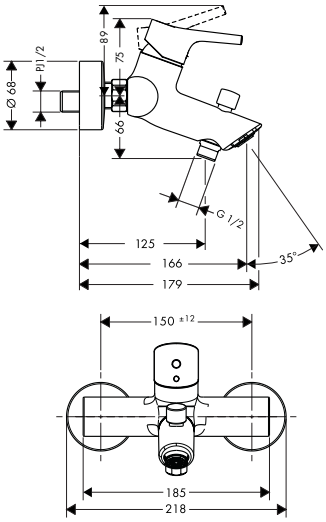

水栓金具
浴室用
シャワーパイプ

16572000
アクサーモントルー
シャワーパイプ 240

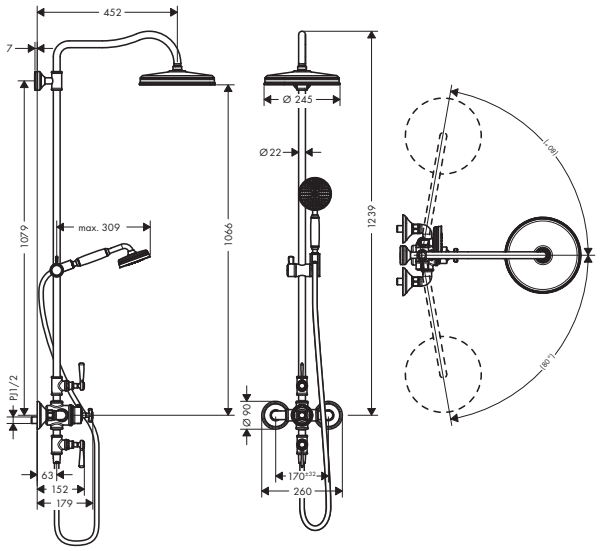

26020000
アクサー
シャワーパイプ designed by フロント

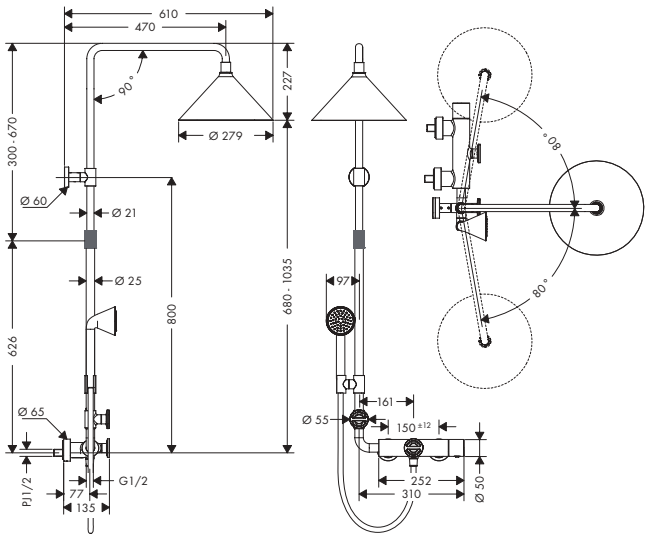

26790000
クロマ セレクトS
シャワーパイプ 280 1ジェット

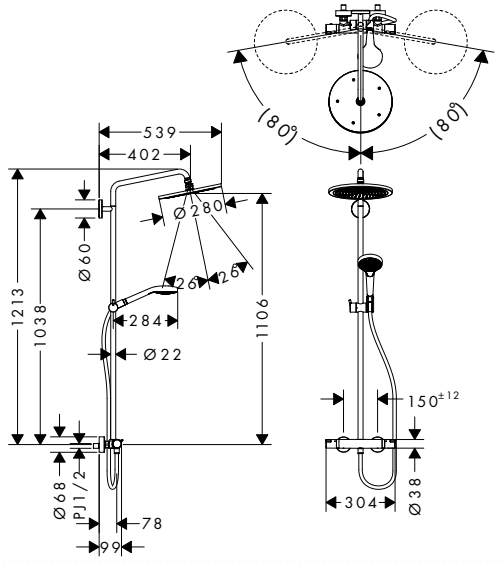

26792000
クロマ セレクトS
シャワーパイプ 280 1ジェット スパウト付

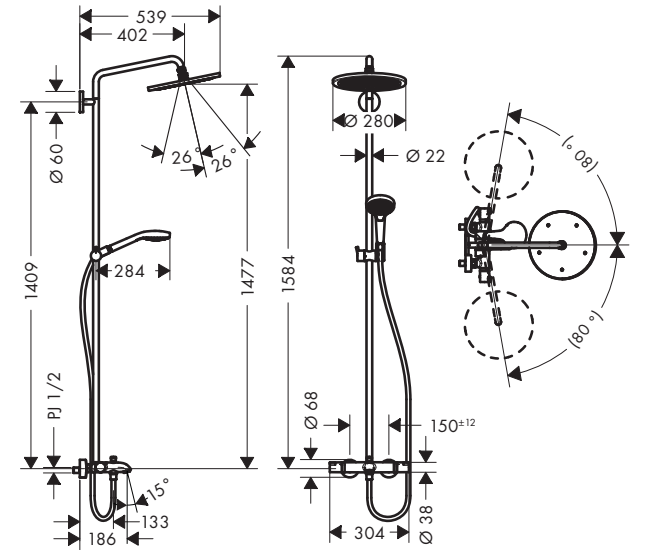

26793000
クロマ セレクトS
シャワーパイプ 280 1ジェット レノ

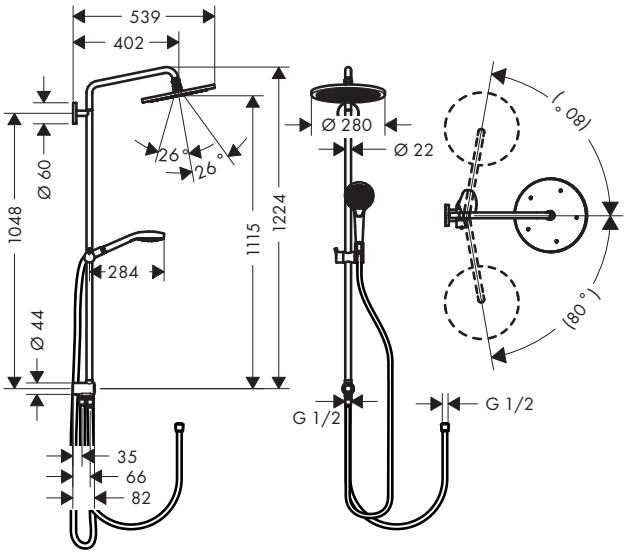

27113400
レインダンスE
シャワーパイプ 360 1ジェット スパウト付

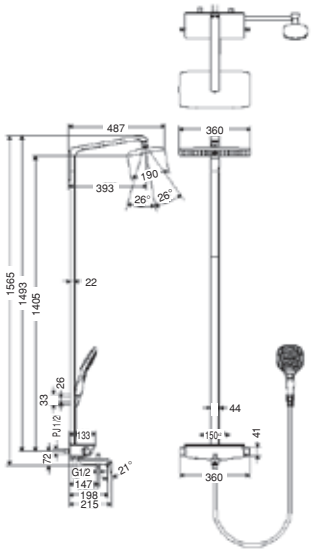

27114000
レインダンスS
シャワーパイプ 300 1ジェット

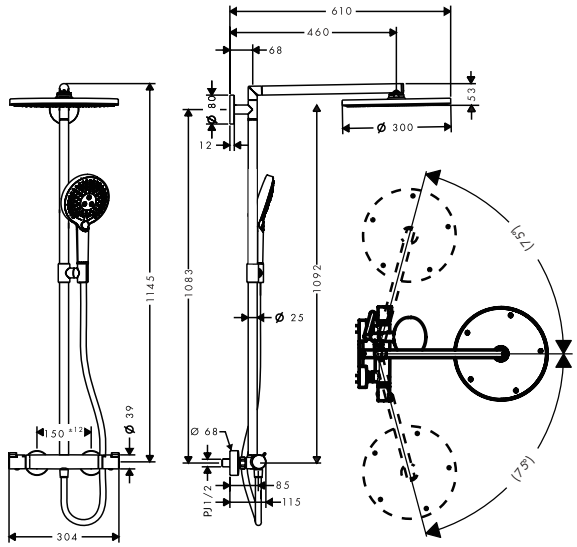

27135004
クロマ
シャワーパイプ 160 1ジェット

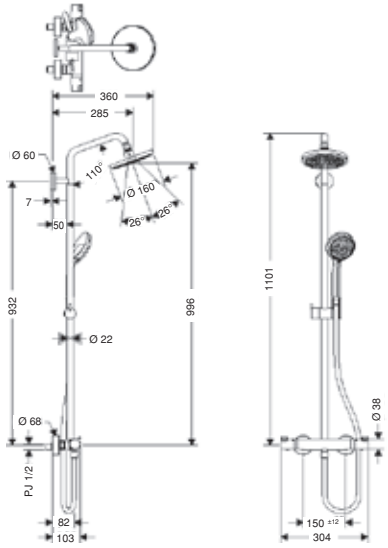

27267000
クロメッタS
シャワーパイプ 240 1ジェット

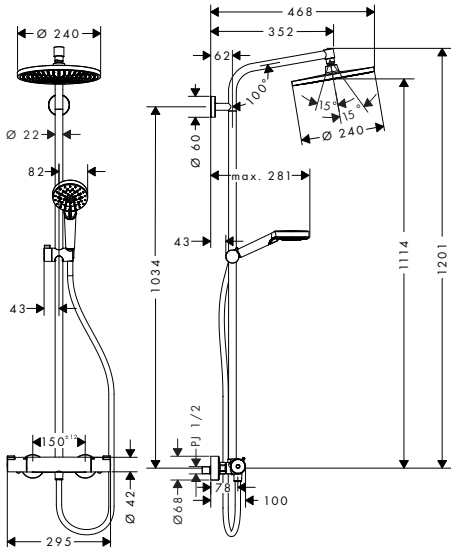

27270000
クロメッタS
シャワーパイプ 240 1ジェット エコスマート レノ

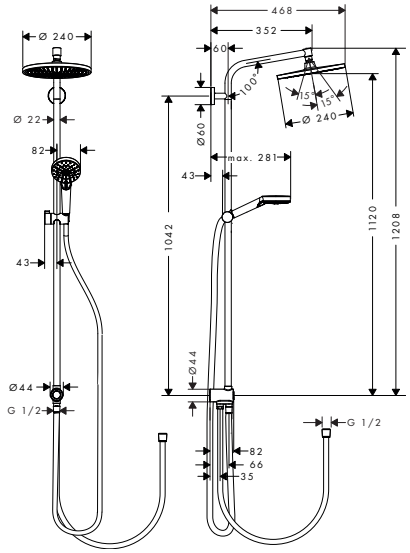

27271000
クロメッタE
シャワーパイプ 240 1ジェット

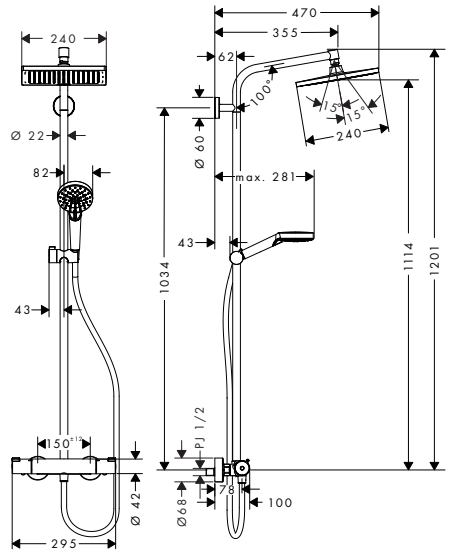

27289000
クロメッタE
シャワーパイプ 240 1ジェット エコスマート レノ

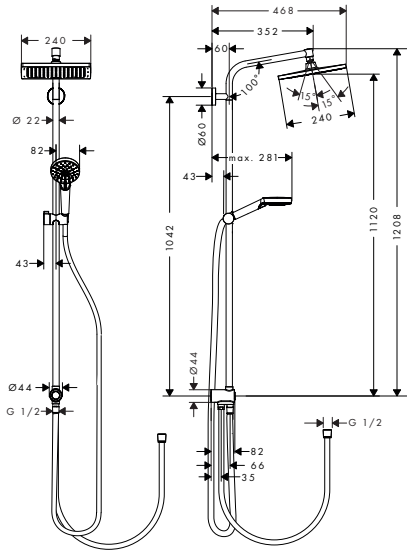

27298000
クロメッタE
シャワーパイプ 240 1ジェット スパウト付

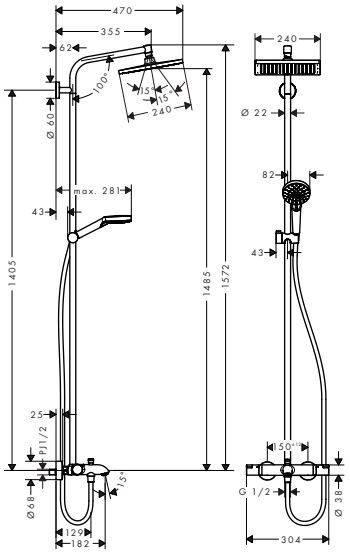

27320000
クロメッタS
シャワーパイプ 240 1ジェット スパウト付

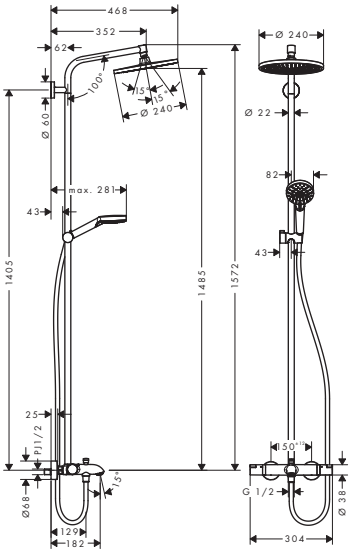

27361000
レインダンスE
シャワーパイプ 300 1ジェット ST300

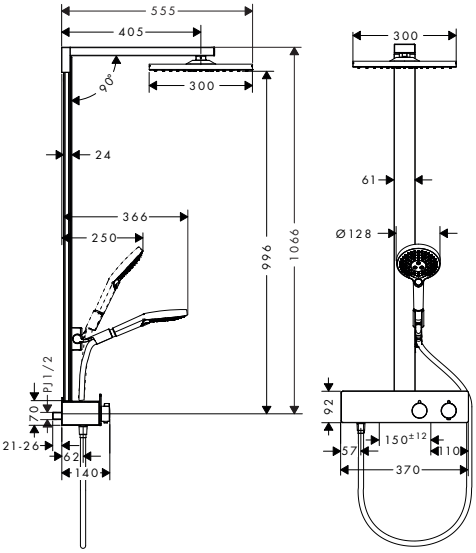

27984000
アクサーシャワー
シャワーパイプ 800サーモスタット/350オーバヘッドシャワー

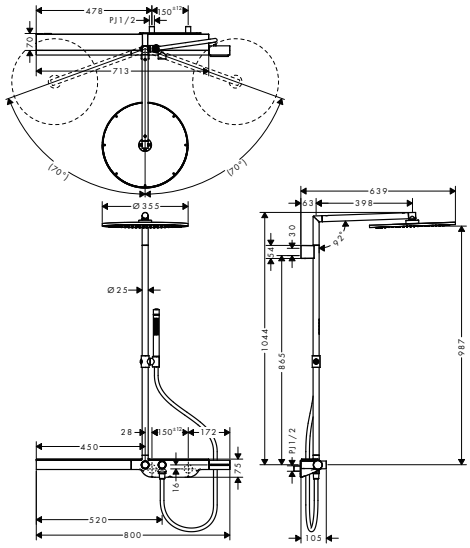

洗面器、手洗器、
キッチンシンク

42300000
アクサーマソー
洗面ボウル 800

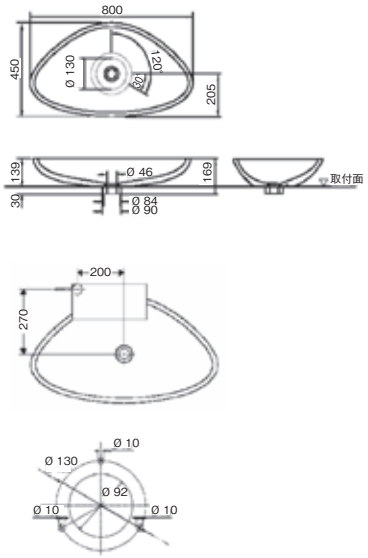

42305000
アクサーマソー
洗面ボウル 600

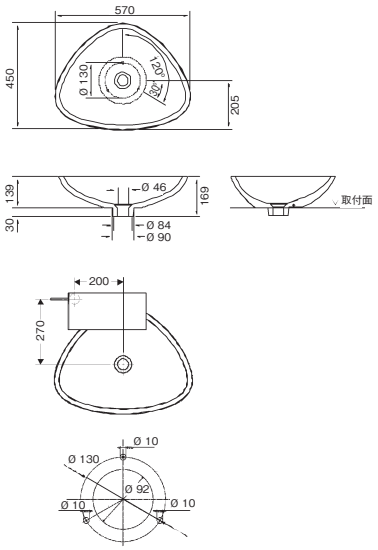

42310000
アクサーマソー
洗面ボウル ビルトインタイプ 1ホール

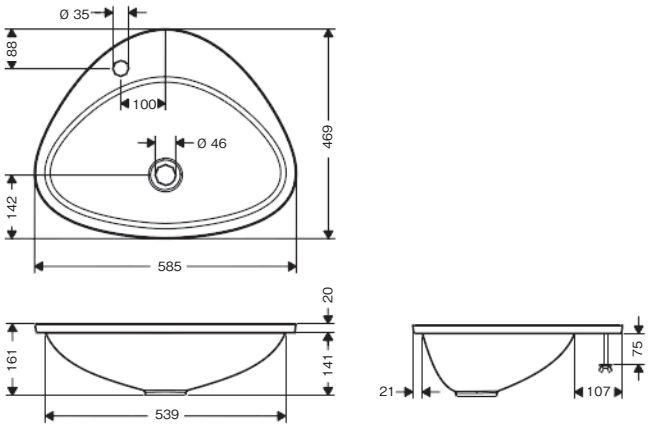

43041xx4
アクサーモンターノ N-100 XL シリカラックス トップマウント
末尾3桁（104:ポラリス, 504:マグマ）

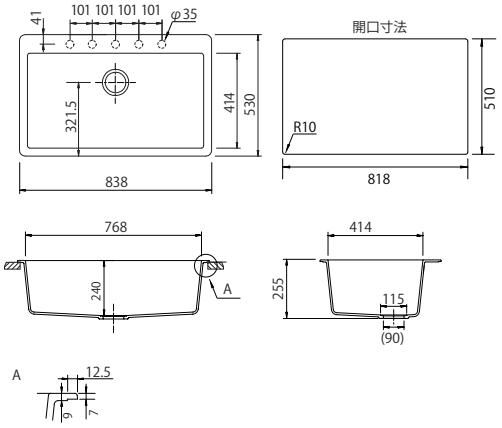

43431xx4
ハンスグローエキッチンシンク S510-U450 シリカテック アンダーマウント
末尾3桁（144:アルパインホワイト,174:グラファイトブラック）

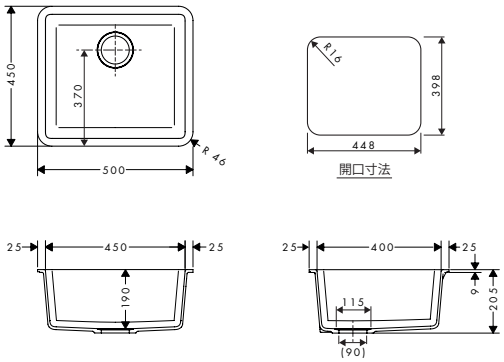

43432xx4
ハンスグローエキッチンシンク S510-U660 シリカテック アンダーマウント
末尾3桁（144:アルパインホワイト,174:グラファイトブラック）

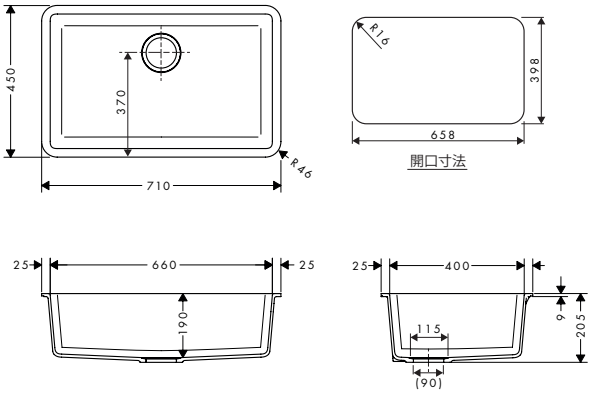

43450xx4
アクサーモンターノ N-100 XLY シリカラックス アンダーマウント
末尾3桁（104:ポラリス, 504:マグマ）

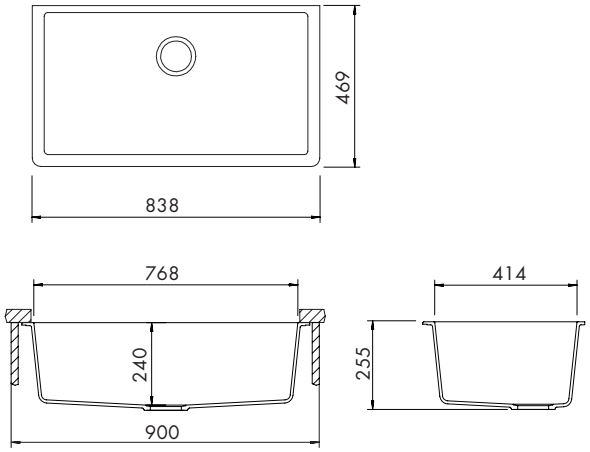

52054689, 52054690
A214 ベッテ クラフトシェル 450×450×120
末尾3桁（689:ホワイト, 690:レイヴェン（セミマットブラック））

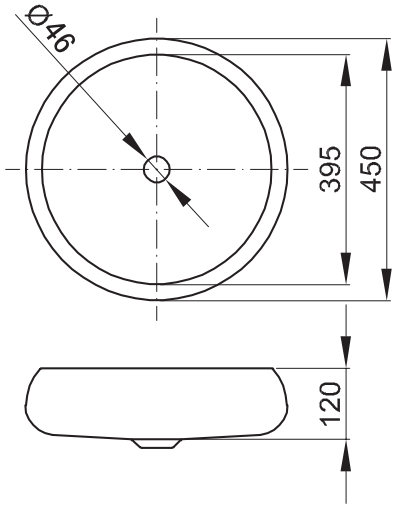

※カウンター切欠き孔φ215

52054691, 52054692
A220 HLW1 ベッテラックスオーバル オーバーカウンター 500×500×100/1ホール
末尾3桁（691:ホワイト, 692: レイヴェン（セミマットブラック））

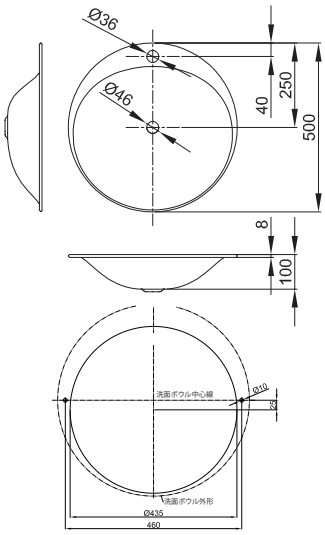

カウンター切欠図

52054693, 52054694
A127 HLW1 ベッテ ワン オーバーカウンター 700×530×130:8 オーバーフロー付/1ホール
末尾3桁（693:ホワイト, 694:レイヴェン（セミマットブラック））

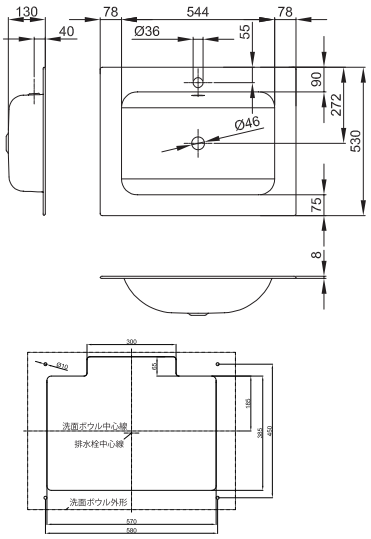

カウンター切欠図

52054695, 52054696
A126 HLW1 ベッテ ワン オーバーカウンター 530×530×130:8 オーバーフロー付/1ホール
末尾3桁（695:ホワイト, 696:レイヴェン（セミマットブラック））

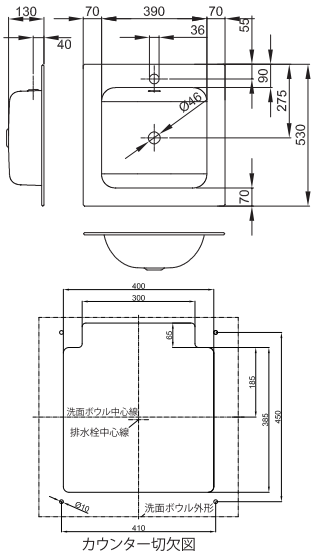

カウンター切欠図

52054701, 52054702
A136 ベッテ ワン アンダーマウント 587×408×130 W オーバーフロー付
末尾3桁（701:ホワイト, 702:レイヴェン（セミマットブラック））

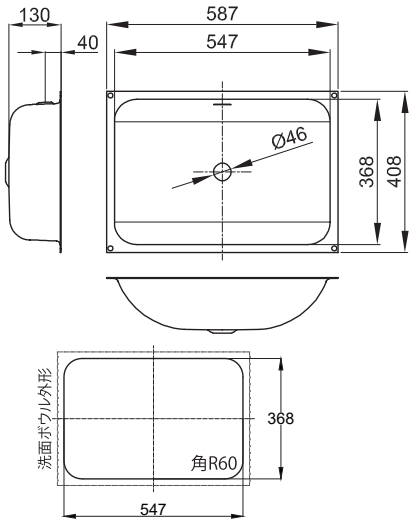

カウンター切欠図

アクセサリー

40448000
A51 ソープ・ローションディスペンサー
クロム

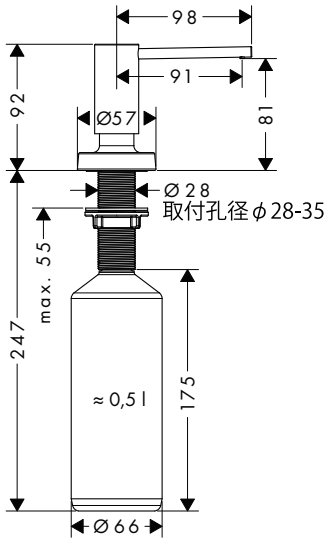

40872000
アクサー シャワーコレクション
シェルフ 12/12

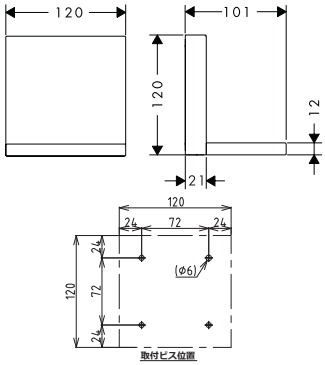

40873000
アクサー シャワーコレクション
ロングシェルフ 24/12

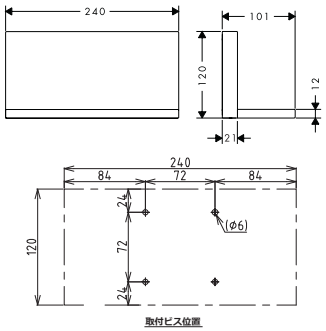

40961000
F16 カッティングボード
オーク

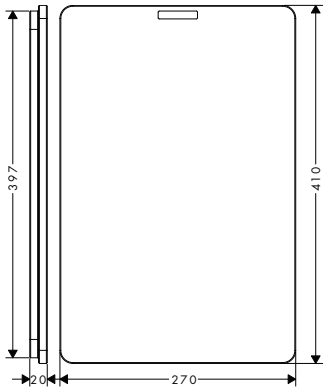

40963000
F14 マルチファンクショナル
ストレーナー

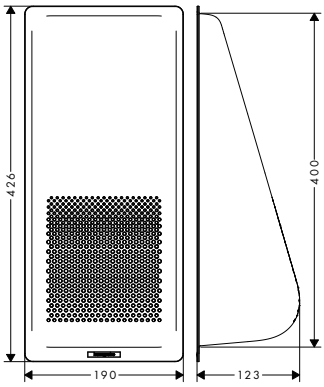

41711000
ロギスユニバーサル
タオルフック

41712000
ロギスユニバーサル
タオルホルダー ダブル 600mm

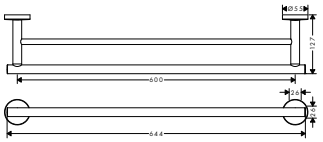

41713000
ロギスユニバーサル
グラブバー 300mm

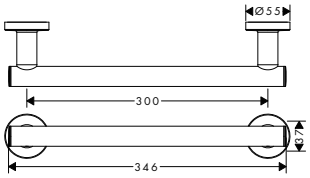

41720000
ロギスユニバーサル
タオルラック/タオルホルダー 600mm

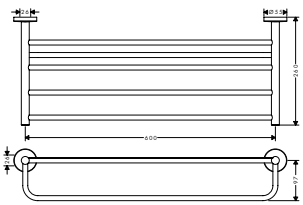

41723000
ロギスユニバーサル
ロールホルダー

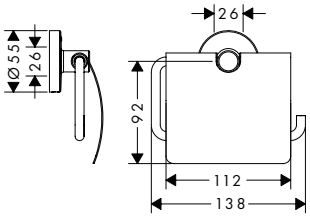

42801000
アクサーユニバーサルアクセサリー
シングルフック

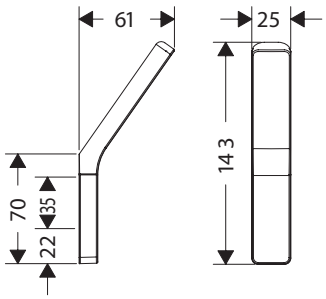

42802000
アクサーユニバーサルアクセサリー
シェルフ、シャワー用

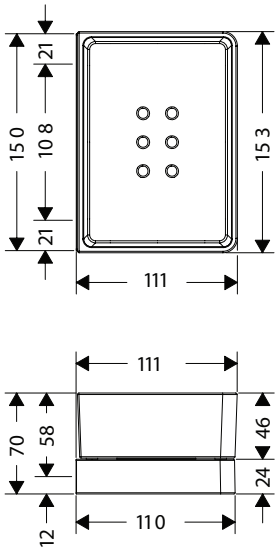

42803000
アクサーユニバーサルアクセサリー
ソープディッシュ

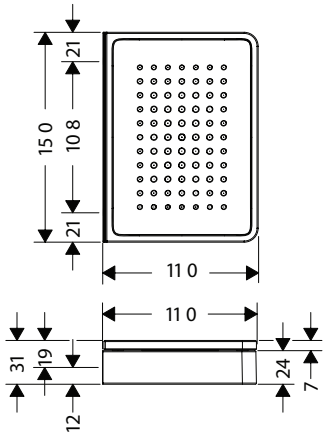

42819000
アクサーユニバーサルアクセサリー
シェルフ兼ソープディスペンサー

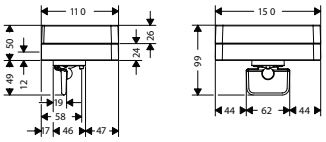

42821000
アクサーユニバーサルアクセサリー
ダブルタオルハンガー

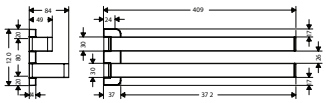

42830000
アクサーユニバーサルアクセサリー
レール／タオルバー 300mm

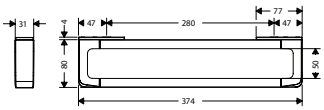

42832000
アクサーユニバーサルアクセサリー
レール／タオルバー 600mm

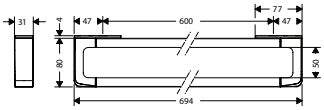

42833000
アクサーユニバーサルアクセサリー
レール／タオルバー 800mm

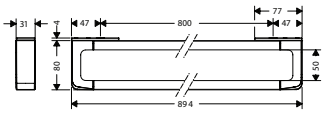

42834000
アクサーユニバーサルアクセサリー
トゥースブラシホルダー

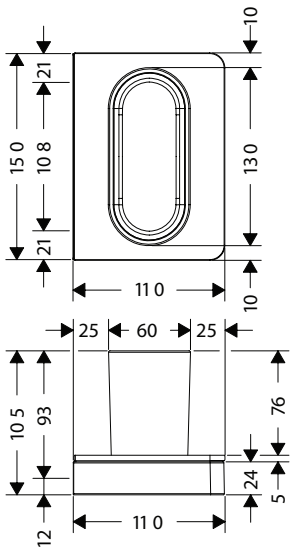

42836000
アクサーユニバーサルアクセサリー
ロールペーパーホルダー

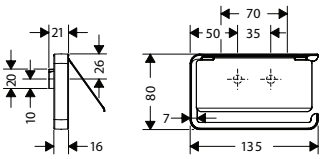

42837000
アクサーユニバーサルアクセサリー
シャワードアハンドル 444mm

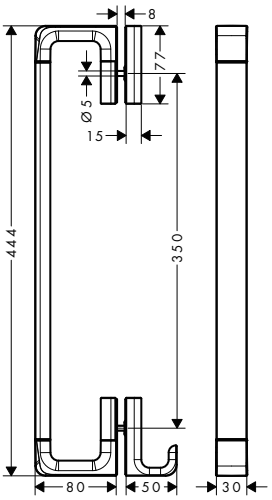

42838000
アクサーユニバーサルアクセサリー
シェルフ 300mm

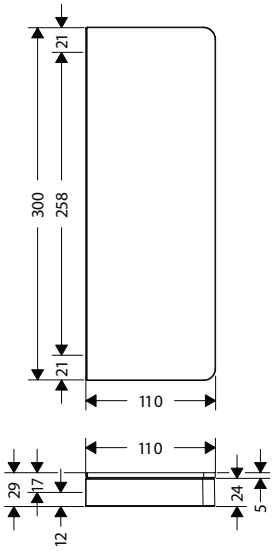

42841000
アクサーユニバーサルアクセサリー
レール取付金具（ガラスドア両サイド用）

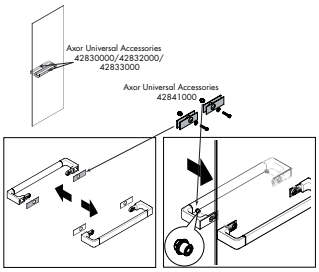

42842000
アクサーユニバーサルアクセサリー
バスタオルシェルフ 600

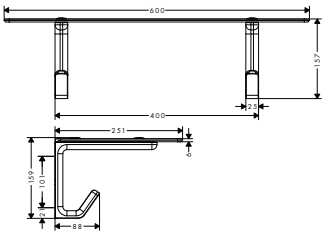

42870000
アクサーユニバーサルアクセサリー
アダプターセット

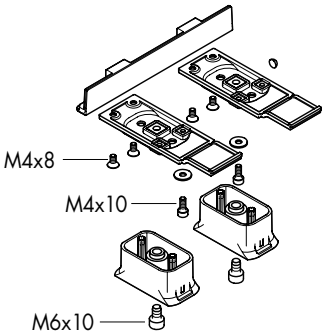

その他

13593000
共通部品 埋込式水栓用化粧部延長金具
φ150 スクエア

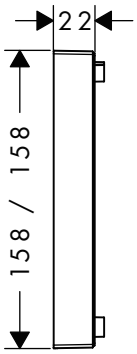

13595000
共通部品
iBoxユニバーサル用埋込部延長台座

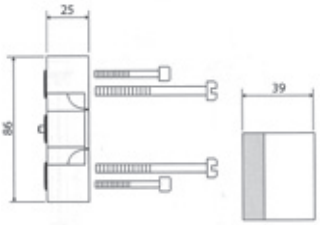

13597000
共通部品 埋込式水栓用化粧部延長金具
φ150mm ラウンド

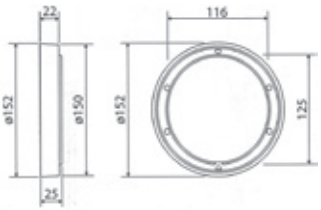

13903000
止水栓
1/2 x 1/2

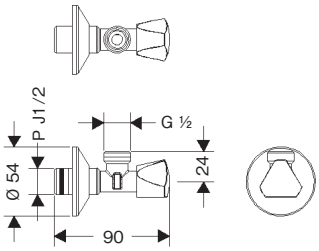

13958004
共通部品 止水栓付偏心脚
（2個入り、フランジ φ64.7mm）

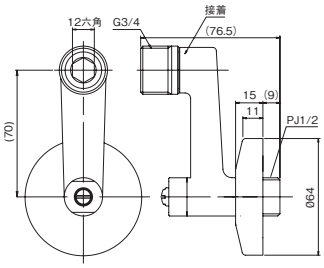

15597000
共通部品 埋込式水栓用化粧部延長金具
φ150mm ソフトキューブ

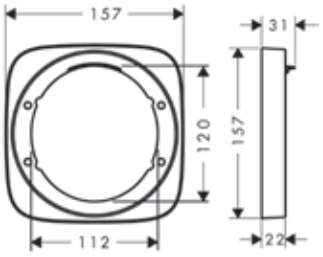

28679000
共通部品
カセッタSプロ ソープデッシュ

50001000
排水栓セット
（ヨーロッパ製洗面器用）

50100000
排水栓セット プッシュオープン式ポップアップ
（ヨーロッパ製洗面器用）

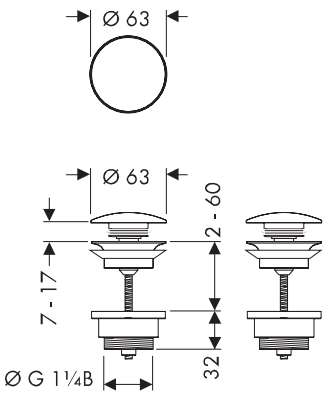

51390004
共通部品
排水金具用連結金具 φ6.2mm

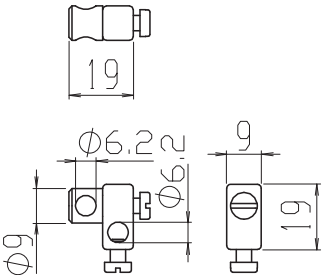

52054607
共通部品
バス水栓用回転エルボ

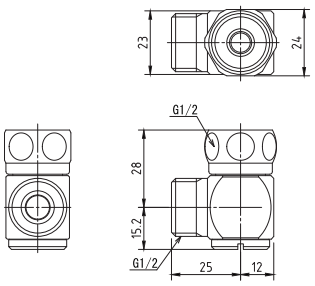

52054616
共通部品
ポップアップ（ヨーロッパ製陶器用）

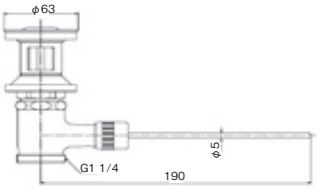

52054617
共通部品
ポップアップ（日本製陶器用）

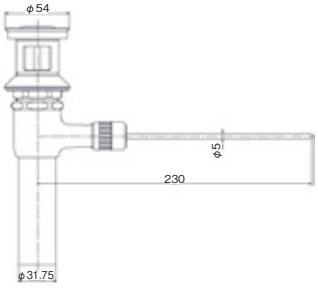

52054618
共通部品
Pトラップ（ヨーロッパ製洗面器用）

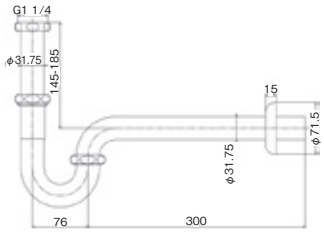

52054619
共通部品
Pトラップ（日本製洗面器用）

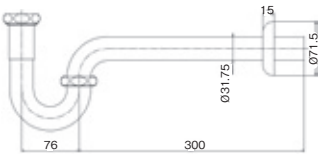

52054620
共通部品
Sトラップ（ヨーロッパ製洗面器用）

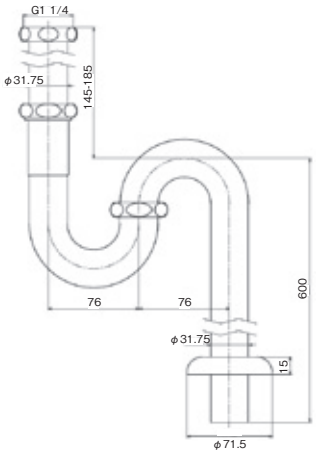

52054621
共通部品
Sトラップ（日本製洗面器用）

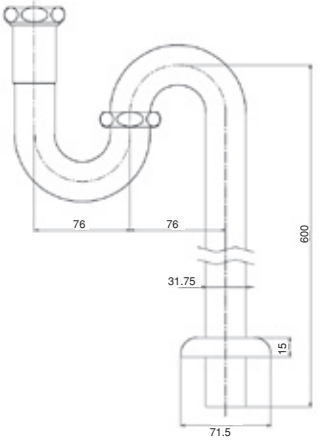

52054622
共通部品
ボトルトラップ（ヨーロッパ製洗面器用）

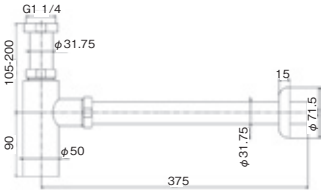

52054624
止水栓
（床付式）

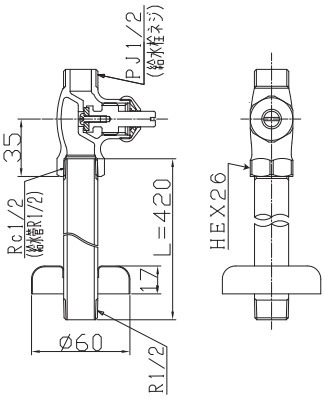

52054625
共通部品
逆止弁付きアダプター（1個）

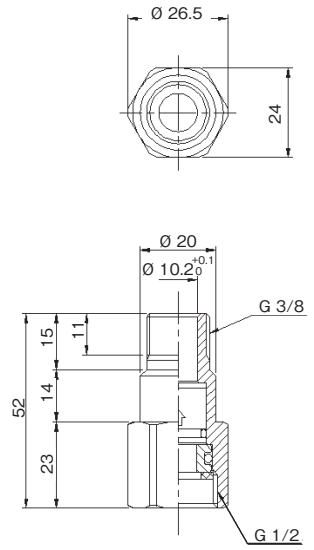

52054652
共通部品
シャワーパイプ用延長部品

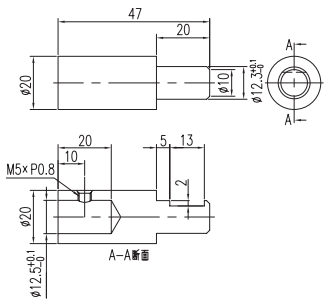

52054664
共通部品 止水栓付偏心脚
（2個入り、ストレーナー付、フランジφ47.5mm）

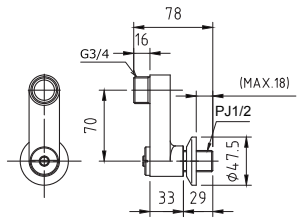

52054674
共通部品
偏心管（2個入り）偏心寸法±6mm

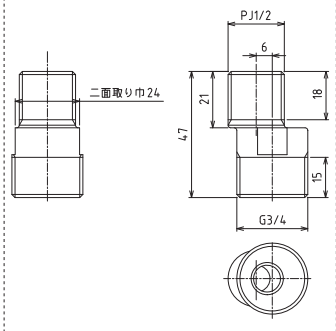

52054675
共通部品
水受けトレー（壁床固定式）

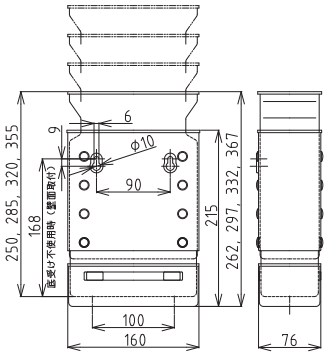

52054688
共通部品
バス水栓取付用ストレート管50mm（2個）

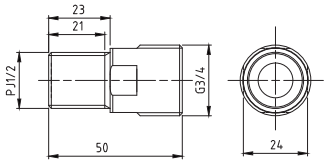

95160000
シャワーホルダー
クロメッタ&リフト用

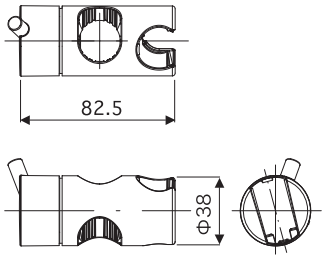

96190000
シャワーホルダー
D用

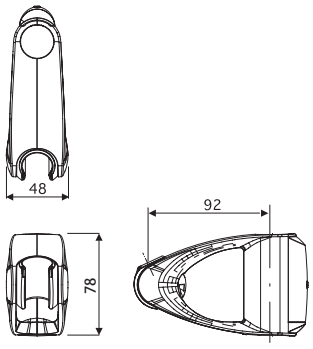

97407000
共通部品 埋込式水栓用化粧部延長金具
φ170 アクサースクエア用

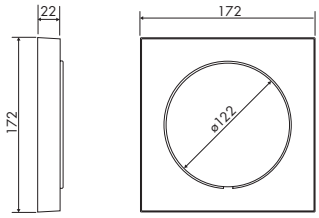

97651000
シャワーホルダー
Sプロ用

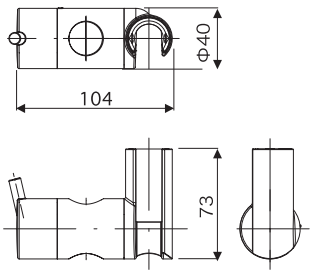

98753000
シャワーホルダー
C用

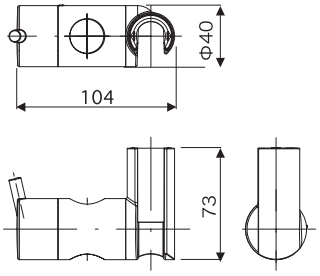

98860000
共通部品 埋込式水栓用化粧部延長金具
φ170 アクサーソフトキューブ用

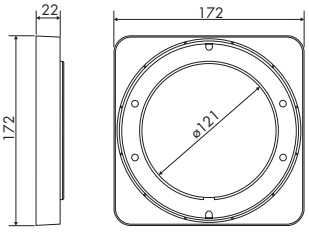

キッチンシンク用 排水キット	43929004 キッチンシンク 排水トラップセット 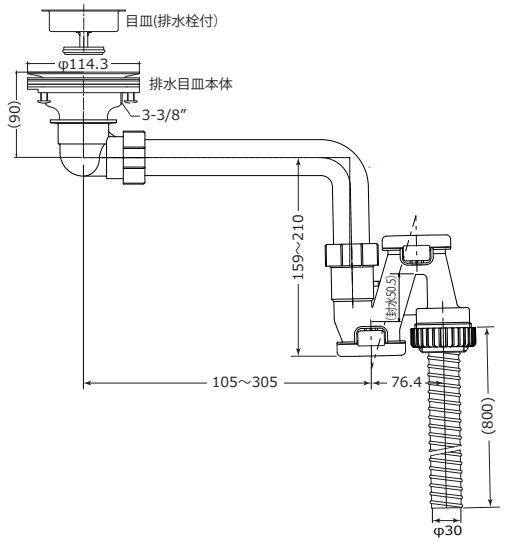 		

AXOR KITCHEN SINKS

AXOR Montano

アクサーモンターノ

スタイリッシュなデザインと高い耐傷性を併せ持つシンクの素材には、
天然石であるグラナイト（花崗岩）の最も硬い成分であるクォーツ（石英）を使用。
サテンマットフィニッシュによる滑らかな感触とたっぷりとした大きさも魅力です。

オーバーカウンター

43041104
アクサーモンターノ N-100 XLY
シリカラックス
カラー：○ ポラリス
¥159,000（税抜）
▶図面・注意事項 P.d42

43041504
アクサーモンターノ N-100 XLY
シリカラックス
カラー：● マグマ
¥159,000（税抜）
▶図面・注意事項 P.d42

43929004
キッチンシンク
排水トラップセット
¥9,900（税抜）
▶図面・注意事項 P.d50

■ アクサーモンターノの特徴

アクサーモンターノ

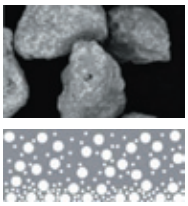

他社シンク

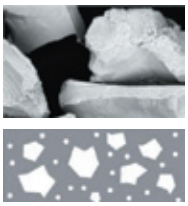

アクサーモンターノはドイツ・ババリア州※の丸みを帯びた石英を精製したものを原材料として使用しています。最高品質の素材と成型技術により、耐久性の高い表面を実現しています。

※ドイツ・ババリア州は、氷河期に形成された高品質な球形の石英が採れる豊かな鉱山です。

アンダーカウンター

43450104
アクサーモンターノ N-100 XLY
シリカラックス
カラー：○ポラリス
¥169,900（税抜）
▶図面・注意事項 P.d42

43450504
アクサーモンターノ N-100 XLY
シリカラックス
カラー：●マグマ
¥169,900（税抜）
▶図面・注意事項 P.d42

43929004
キッチンシンク
排水トラップセット
¥9,900（税抜）
▶図面・注意事項 P.d50

AXOR KITCHEN SINKS | アクサーキッチンシンク

キッチンは人が集う場所へ。
厳選された素材による、
高品質で美しいクオーツシンクは
魅せる空間を演出します。

- 高い耐汚染性を実現した衛生的な
  プロテクションシステム、+Pro Hygienic21
- 高純度、高密度で美しい発色
- お手入れのしやすさ
- 頑丈で傷がつきにくい
- 天然の抗菌作用で食品にも安全
- ドイツ製

AXOR KITCHEN

AXOR MONTREUX

アクサーモントルー

16581000

アクサーモントルー

シングルレバー引出式キッチンシャワー混合水栓 260

整流吐水

左右の首振り110°、150°

カラー：● クロム

¥115,600（税抜）

▶図面・注意事項 P.d13

※別途、水受トレー（52054675）を設置することをお勧めします。

52054675

共通部品

水受けトレー（壁床固定式）

¥5,680（税抜）

▶図面・注意事項 P.d49

Design：Phoenix Design

AXOR KITCHEN

AXOR UNO

アクサーウノ

パイプを引き出してお使い
いただけます。

38815000

アクサーウノ
壁付式シングルレバー引出式キッチン混合水栓（化粧部）
整流吐水
左右の首振り110°、150°
カラー：●クロム
￥132,100（税抜）

13622180

シングルレバー壁付式洗面混合水栓用（埋込部）※

￥45,400（税抜）

合計 ￥177,500（税抜）

▶図面・注意事項 P.d13、d11
※壁付式キッチン混合水栓と兼用。

Design：Phoenix Design

AXOR KITCHEN

AXOR CITTERIO

アクサーチッテリオ

SELECT 節湯 A1

39863004 NEW

アクサーチッテリオ
セレクト シングルレバー引出式キッチンシャワー混合水栓 230
整流吐水
左右の首振り110°、150°
カラー：●クロム
¥119,000（税抜）

▶図面・注意事項 P.d13
※別途、水受トレー（52054675）を設置することをお勧めします。

39835004

アクサーチッテリオ
シングルレバー引出式キッチンシャワー混合水栓 240
整流吐水
左右の首振り110°、150°
カラー：●クロム
¥109,000（税抜）

▶図面・注意事項 P.d13
※別途、水受トレー（52054675）を設置することをお勧めします。

AXOR CITTERIO M

アクサーチッテリオ M

39840000 NEW

アクサーチッテリオ
セミプロ シングルレバーキッチンシャワー混合水栓 230
整流吐水
左右の首振り360°
カラー：●クロム
¥149,000（税抜）

▶図面・注意事項 P.d13
※スプリングとホースはアクサーフィニッシュプラス対応不可

34822000

アクサーチッテリオM
2ホール引出式キッチンシャワー混合水栓 220
整流吐水
左右の首振り110°、150°
カラー：●クロム
¥99,100（税抜）

▶図面・注意事項 P.d13
※別途、水受トレー（52054675）を設置することをお勧めします。

52054675

共通部品
水受けトレー（壁床固定式）
¥5,680（税抜）

▶図面・注意事項 P.d49

Design：Antonio Citterio

NEW……新商品

AXOR STARCK

アクサースタルク

10820000

アクサースタルク
セミプロ シングルレバーキッチンシャワー混合水栓 240
整流吐水
左右の首振り360°
カラー：● クロム
¥148,600（税抜）

▶図面・注意事項 P.d15

※スプリングとホースはアクサーフィニッシュプラス対応不可

10821000

アクサースタルク
シングルレバー引出式キッチンシャワー混合水栓 260
整流吐水
左右の首振り110°、150°
カラー：● クロム
¥116,600（税抜）

▶図面・注意事項 P.d13

※別途、水受トレー（52054675）を設置することをお勧めします。

52054675

共通部品
水受けトレー（壁床固定式）
¥5,680（税抜）

▶図面・注意事項 P.d49

Design：Philippe Starck

AXOR KITCHEN | キッチン

Mixers

AXOR STARCK AX116
AXOR CITTERIO AX118
AXOR CITTERIO M AX118
AXOR UNO AX120
AXOR MONTREUX AX121

Sink

AXOR KITCHEN SINKS AX122

Combination Examples

レールと小物の組み合わせ例

1.レールとシェルフをアシンメトリーに組み合わせる

42830000	レール／タオルバー 300mm	¥42,300(税抜)
42838000	シェルフ 300mm	¥43,300(税抜)
42870000	アダプターセット	¥10,400(税抜)
	合計	¥96,000(税抜)

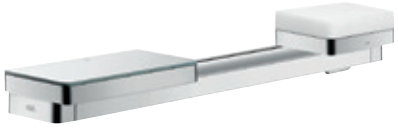

2.レールとシェルフ、ソープディスペンサーを組み合わせる

42833000	レール／タオルバー 800mm	¥57,800(税抜)
42838000	シェルフ 300mm	¥43,300(税抜)
42819000	シェルフ付ソープディスペンサー150mm	¥46,400(税抜)
42870000	アダプターセット	¥10,400(税抜)×3
	合計	¥178,700(税抜)

3.レールとシェルフ、トゥースブラシホルダー、
ソープディッシュを組み合わせる

42833000	レール／タオルバー 800mm	¥57,800(税抜)
42838000	シェルフ 300mm	¥43,300(税抜)
42834000	トゥースブラシホルダー	¥36,100(税抜)
42803000	ソープディッシュ	¥31,000(税抜)
42870000	アダプターセット	¥10,400(税抜)×4
	合計	¥209,800(税抜)

4.レールとシェルフ、トイレットペーパーホルダーを組み合わせる

42830000	レール／タオルバー 300mm	¥42,300(税抜)
42838000	シェルフ 300mm	¥43,300(税抜)
42836000	ロールペーパーホルダー	¥33,000(税抜)
42870000	アダプターセット	¥10,400(税抜)×2
	合計	¥139,400(税抜)

5.シェルフにトイレットペーパーホルダーをダブルで組み合わせる

42838000	シェルフ 300mm	¥43,300(税抜)
42836000	ロールペーパーホルダー	¥33,000(税抜)×2
42870000	アダプターセット	¥10,400(税抜)×2
	合計	¥130,100(税抜)

6.ソープディッシュにトイレットペーパーホルダーを組み合わせる

42803000	ソープディッシュ	¥31,000(税抜)
42836000	ロールペーパーホルダー	¥33,000(税抜)
42870000	アダプターセット	¥10,400(税抜)
	合計	¥74,400(税抜)

42834000

アクサーユニバーサルアクセサリー
トゥースブラシホルダー
カラー：●クロム
¥36,100（税抜）

▶図面・注意事項 P.d46
※壁付式。レールの上に組み合わせることもできます。
※ホルダー部は食洗機で洗えます。

42803000

アクサーユニバーサルアクセサリー
ソープディッシュ
カラー：●クロム
¥31,000（税抜）

▶図面・注意事項 P.d46
※壁付式。レールの上に組み合わせることもできます。

42819000

アクサーユニバーサルアクセサリー
シェルフ兼ソープディスペンサー
カラー：●クロム
¥46,400（税抜）

▶図面・注意事項 P.d46
※壁付式。レールの上に組み合わせることもできます。
※180ml入ります。

42802000

アクサーユニバーサルアクセサリー
シェルフ・シャワー用
カラー：●クロム
¥33,000（税抜）

▶図面・注意事項 P.d46
※壁付式。レールの上に組み合わせることもできます。
※シェルフ部は食洗機で洗えます。

42838000

アクサーユニバーサルアクセサリー
シェルフ 300mm
カラー：●クロム
¥43,300（税抜）

▶図面・注意事項 P.d46
※壁付式。レールの上に組み合わせることもできます。

42830000

アクサーユニバーサルアクセサリー
レール／タオルバー 300mm
カラー：●クロム
¥42,300（税抜）

▶図面・注意事項 P.d46
※ガラス扉を挟んで両側に施工する場合には、取付金具（42841000）¥5,900（税抜）が別途必要です。

42832000

アクサーユニバーサルアクセサリー
レール／タオルバー 600mm
カラー：●クロム
¥50,600（税抜）

▶図面・注意事項 P.d46
※ガラス扉を挟んで両側に施工する場合には、取付金具（42841000）¥5,900（税抜）が別途必要です。

42833000

アクサーユニバーサルアクセサリー
レール／タオルバー 800mm
カラー：●クロム
¥57,800（税抜）

▶図面・注意事項 P.d46
※ガラス扉を挟んで両側に施工する場合には、取付金具（42841000）¥5,900（税抜）が別途必要です。

AXOR Accessories

アクサーアクセサリー

42821000

アクサーユニバーサルアクセサリー
ダブルタオルハンガー
カラー：● クロム
¥58,800（税抜）

▶図面・注意事項 P.d46
※ハンガーは手前に引き、角度調整することができます。

42801000

アクサーユニバーサルアクセサリー
シングルフック
カラー：● クロム
¥11,400（税抜）

▶図面・注意事項 P.d46

42836000

アクサーユニバーサルアクセサリー
ロールペーパーホルダー
カラー：● クロム
¥33,000（税抜）

▶図面・注意事項 P.d46
※壁付式。シェルフ 300mm（42838000）やソープディッシュ150mm（42803000）と組み合わせられます。次ページ参照。

42842000

アクサーユニバーサルアクセサリー
バスタオルシェルフ 600
カラー：● クロム
¥68,100（税抜）

▶図面・注意事項 P.d47

42837000

アクサーユニバーサルアクセサリー
シャワードアハンドル 444mm
カラー：● クロム
¥67,100（税抜）

▶図面・注意事項 P.d46

42871000

アクサーユニバーサルアクセサリー
レール用ショートカバー
カラー：● クロム
¥12,600（税抜）

※タオルホルダーを取り付ける際、製品に同梱されているロングカバーを使わずにこのショートカバーを使うこともできます。詳しくはホームページの施工マニュアル参照。

42870000

アクサーユニバーサルアクセサリー
アダプターセット
カラー：● クロム
¥10,400（税抜）

▶図面・注意事項 P.d47
※使い方は次ページ参照。

42841000

アクサーユニバーサルアクセサリー
取付金具（ガラスドア施工用）
カラー：● クロム
¥5,900（税抜）

▶図面・注意事項 P.d47
※レール／タオルバーをガラス扉に挟んで両側に施工する場合に必要です。

AXOR Shower Products

アクサーシャワープロダクト

26050000

アクサー
120ハンドシャワー 3ジェット
カラー：●クロム
¥22,000（税抜）

▶図面・注意事項 P.d16

28128000（1600mm）

アクサー
シャワーホース1600mm
（流量調整機能付）
カラー：●クロム
¥16,500（税抜）

▶図面・注意事項 P.d17

※ねじれ防止機能付き
※セレクト混合水栓と組み合わせて使用すると、ハンドシャワーに流量調節機能を付加可能。
※36724000、およびハンスグローエブランドのシャワーホルダーには対応しておりません。

27414004 推奨品

シャワー取出口E（逆止弁付）
カラー：●クロム
¥13,400（税抜）

▶図面・注意事項 P.d18

27451004 推奨品

シャワー取出口S（逆止弁付）
カラー：●クロム
¥11,400（税抜）

▶図面・注意事項 P.d18

推奨品……在庫を多めにご準備しており、お急ぎの方におすすめです。※受注状況により在庫は変動いたしますのでご了承ください。

AXOR Front

アクサー designed by フロント

アクサーフロントは、パイプやバルブなど工場で使用される器具などを
優雅で洗練されたインダストリアルデザインに昇華しました。
豊かなテクノロジーは、デザインの背後に忍ばせた印象的なコレクションです。
Design：Front

26020000
アクサー
シャワーパイプ designed by フロント
カラー：● クロム
¥433,400（税抜）
▶図面・注意事項 P.d38

26022000
アクサー
オーバーヘッドシャワー天付 240mm 2ジェット
designed by フロント
カラー：● クロム
¥144,500（税抜）
▶図面・注意事項 P.d22

26021000
アクサー
オーバーヘッドシャワー壁付 240mm 2ジェット
designed by フロント（化粧部）
カラー：● クロム
¥196,100（税抜）

26909180
オーバーヘッドシャワー壁付用（埋込部）
¥100,100（税抜）

合計 ¥296,200（税抜）
▶図面・注意事項 P.d22、P.d23

26023000
アクサー
シャワーセット designed by フロント
カラー：● クロム
¥84,600（税抜）
＊ハンドシャワー：アクサーハンドシャワー 1ジェット
＊シャワーホース：イシフレックスB 1600mm
▶図面・注意事項 P.d20
※ノズルが小さいため、低水圧でも力強いシャワーを
お楽しみいただけます。

26025000
アクサー
ハンドシャワー 1ジェット designed by フロント
カラー：● クロム
¥22,700（税抜）
▶図面・注意事項 P.d16
※ノズルが小さいため、低水圧でも力強いシャワーを
お楽しみいただけます。

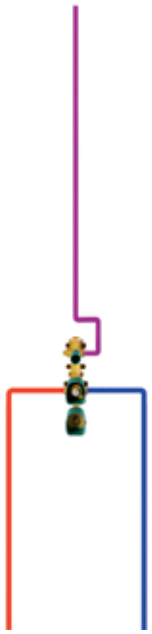

イメージ図

①オーバーヘッドシャワー（※イメージ図とは異なります）

10924000
アクサーシャワー
天井埋込式オーバーヘッドシャワー 240／240
¥219,800（税抜）

②オーバーヘッドシャワーの止水

10972000
アクサーシャワー
埋込式止水栓 120／120（化粧部）
¥58,800（税抜）

10971180
埋込式止水栓 120／120（埋込部）
¥38,200（税抜）

③サーモスタット

10755000
アクサーシャワー
埋込式サーモスタットモジュール 120／120（化粧部）
¥182,700（税抜）

10754180
埋込式サーモスタット混合水栓 120／120（埋込部）
¥92,900（税抜）

④ハンドシャワー＆ハンドシャワーの止水＆シャワー取出口

10651000
アクサーシャワー
埋込式ハンドシャワーモジュール 120／120（化粧部）
¥199,200（税抜）

10650180
埋込式ハンドシャワーモジュール 120／120（埋込部）
¥52,600（税抜）

⑤シェルフ

40872000
アクサーシャワー
シェルフ 120／120
¥107,300（税抜）×2個

TOTAL ¥1,058,800（税抜）

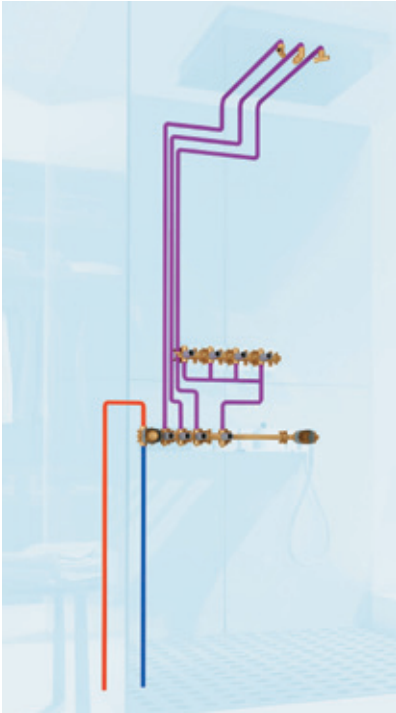

①オーバーヘッドシャワー

10625800

アクサーシャワー
シャワーヘブン 720／720 3 ジェット（化粧部）
￥1,713,100（税抜）

②ボディーシャワー

28491000

アクサーシャワー
シャワーモジュール（化粧部）
￥83,600（税抜）×4個

28486180

シャワーモジュール（埋込部）
￥34,100（税抜）×4個

③サーモスタット&オーバーヘッドシャワーのモード切り替え

10751000

アクサーシャワー
埋込式サーモスタットモジュール 360／120（化粧部）
￥281,700（税抜）

10750180

埋込式サーモスタットモジュール 360／120（埋込部）
￥244,600（税抜）

④ボディーシャワーの止水

10972000

アクサーシャワー
埋込式止水栓 120／120（化粧部）
￥58,800（税抜）

10971180

埋込式止水栓 120／120（埋込部）
￥38,200（税抜）

⑤シェルフ

40873000

アクサーシャワー
ロングシェルフ 240／120
￥132,100（税抜）

⑥ハンドシャワー&ハンドシャワーの止水&シャワー取出口

10651000

アクサーシャワー
埋込式ハンドシャワーモジュール 120／120（化粧部）
￥199,200（税抜）

10650180

埋込式ハンドシャワーモジュール 120／120（埋込部）
￥52,600（税抜）

TOTAL ￥3,191,100（税抜）

AXOR Shower Collection

アクサー シャワーコレクション

10751000
アクサーシャワー
埋込式サーモスタットモジュール
360／120(化粧部)
カラー：●クロム
¥281,700(税抜)

10750180
アクサーシャワー
埋込式サーモスタットモジュール用
360／120(埋込部)
¥244,600(税抜)

合計 ¥526,300(税抜)

▶図面・注意事項 P.d26
※受注生産品

10755000
アクサーシャワー
埋込式サーモスタットモジュール
120／120(化粧部)
カラー：●クロム
¥182,700(税抜)

10754180
アクサーシャワー
埋込式サーモスタットモジュール用
120／120(埋込部)
¥92,900(税抜)

合計 ¥275,600(税抜)

▶図面・注意事項 P.d26

10972000
アクサーシャワー
埋込式止水栓
120／120(化粧部)
カラー：●クロム
¥58,800(税抜)

10971180
アクサーシャワー
埋込式止水栓用
120／120(埋込部)
¥38,200(税抜)

合計 ¥97,000(税抜)

▶図面・注意事項 P.d26

【2方向切替にする場合】

10932000
アクサーシャワー
埋込式2/3アウトレット止水切替バルブ
120／120(化粧部)
カラー：●クロム
¥71,200(税抜)

15981180
アクサーシャワー
2方向切替バルブ用
65ℓ /min "3/4(埋込部)
¥37,400(税抜)

合計 ¥108,600(税抜)

▶図面・注意事項 P.d26、d28

【3方向切替にする場合】

10932000
アクサーシャワー
埋込式2/3アウトレット止水切替バルブ
120／120(化粧部)
カラー：●クロム
¥71,200(税抜)

15930180
アクサーシャワー
3方向切替バルブ用
65ℓ /min "3/4(埋込部)
¥61,900(税抜)

合計 ¥133,100(税抜)

▶図面・注意事項 P.d26、d28
▶別途止水栓(10972000+10971180)が必要となります。

10651000
アクサーシャワー
埋込式ハンドシャワーモジュール 120／120(化粧部)
カラー：●クロム
*ハンドシャワー：アクサースタルク バトンハンドシャワー
*シャワーホース:アクサースタルク シャワーホース 1250mm
¥199,200(税抜)

10650180
アクサーシャワー
埋込式ハンドシャワーモジュール用
120／120(埋込部)
¥52,600(税抜)

合計 ¥251,800(税抜)

▶図面・注意事項 P.d26

40872000
アクサーシャワー
シェルフ 120／120
カラー：●クロム
¥107,300(税抜)

▶図面・注意事項 P.d45

40873000
アクサーシャワー
ロングシェルフ 240／120
カラー：●クロム
¥132,100(税抜)

▶図面・注意事項 P.d45

12626000
アクサーシャワー
ポーターユニット 120／120
カラー：●クロム
*ハンドシャワー：アクサースタルク バトンハンドシャワー
*シャワーホース:アクサースタルク シャワーホース 1250mm
¥98,000(税抜)

▶図面・注意事項 P.d18

受注生産品……お取寄せに時間がかかります。

10924000
アクサーシャワー
天井埋込式オーバーヘッドシャワー 240／240
シャワーモード：レインエア
カラー：● クロム
¥219,800（税抜）
▶図面・注意事項 P.d22

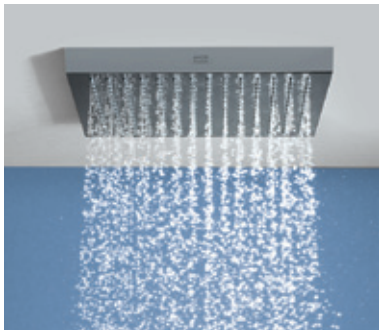

エアパワーテクノロジー搭載のため、ふわっと柔らかな当たり心地のシャワー

10942000
アクサーシャワー
滝状スパウト 240／120（化粧部）
カラー：● クロム
¥177,500（税抜）

10941180
アクサーシャワー
滝状スパウト用 240／120（埋込部）
¥64,000（税抜）

合計 ¥241,500（税抜）
▶図面・注意事項 P.d33、d26

バスタブにお湯をためるためのスパウトとしてのみならず、壁の上部に設置すると滝状オーバーヘッドシャワーとしてもお使いいただけます。

【ボディーシャワーとして】

＋

28491000
アクサーシャワー
シャワーモジュール（化粧部）
カラー：● クロム
¥83,600（税抜）

28486180
アクサーシャワー
シャワーモジュール（埋込部）
¥34,100（税抜）
▶図面・注意事項 P.d24

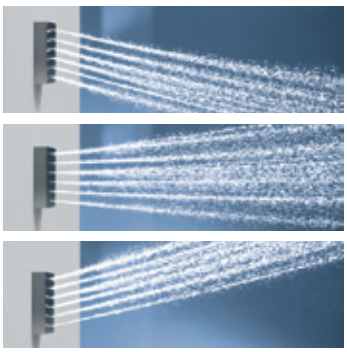

ボディーシャワーとしてお使いの場合、下向き・真っ直ぐ・上向きとシャワーの角度を変えられます。

【オーバーヘッドシャワーとして】

＋

28491000
アクサーシャワー
シャワーモジュール（化粧部）
カラー：● クロム
¥83,600（税抜） ×4個
×6個
×9個

28470180
アクサーシャワー
シャワーモジュール
（天井取付用埋込部）
¥63,000（税抜）
▶図面・注意事項 P.d24

オーバーヘッドシャワーとしてお使いの場合、右の埋込部に2×2の4つ、2×3の6つ、3×3の9つを組み合わせていただけます。

AXOR SHOWERS

AXOR Shower Collection

アクサー シャワーコレクション

幾何学的でミニマムなデザインはすべてにおいてラグジュアリー。
アクサーシャワーコレクションは、120mm×120mmのキューブによるシステムプロダクトです。
お好きなアレンジでシャワーをコーディネートできます。
システムは水平・垂直・ランダムに様々な配置が可能であり、
個人のためにカスタマイズされたプライベートスパのような空間を演出します。
Design：Philippe Starck

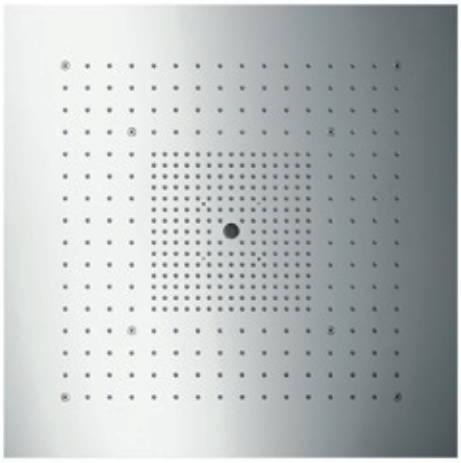

10625800
アクサーシャワー
シャワーヘブン 720／720 3 ジェット
シャワーモード：ボディ、レイン、ラミナー
カラー：● ステンレススティール
¥1,713,100（税抜）

▶図面・注意事項 P.d21
※受注生産品
※重量：約14kg
※アクサーフィニッシュプラスサービスは対応しておりません。

01 シャワーの外側部から出てくるモード……ボディ
02 シャワーの中央部から出てくるモード……レイン
03 シャワーの中心から線状に出てくるモード……ラミナー
04 上記3つのモードを混ぜて使えるモード

受注生産品……お取寄せに時間がかかります。

45712000 アクサーワン
designed by バーバー&オズガビー
サーモスタット混合水栓
2アウトレット（化粧部）
￥219,800（税抜）

45710180 アクサーワン
サーモスタット混合水栓用（埋込部）
￥82,600（税抜）

36425000 アクサーチッテリオEバススパウト181
￥63,000（税抜）

28532000 アクサースタルクバトンハンドシャワー
￥38,200（税抜）

45723000 アクサーワン
designed by バーバー&オズガビー
ポーターユニット
￥48,500（税抜）

28286000 アクサースタルク
シャワーホース1600mm
（※写真と異なります）
￥13,900（税抜）

TOTAL ￥466,000（税抜）

イメージ図

45713000 アクサーワン
designed by バーバー&オズガビー
サーモスタット混合水栓3アウトレット（化粧部）
￥286,900（税抜）

45710180 アクサーワン
サーモスタット混合水栓用（埋込部）
￥82,600（税抜）

45771000 アクサーワン
designed by バーバー&オズガビー
止水栓（化粧部）
￥82,600（税抜）

45770180 アクサーワン止水栓用（埋込部）
￥55,700（税抜）

35300000 アクサーシャワー
壁付式 オーバーヘッドシャワー 300／300
1ジェット パウダーレイン（※写真と異なります）
￥295,000（税抜）

28532000 アクサースタルクバトンハンドシャワー
￥38,200（税抜）

28286000 アクサースタルクシャワーホース1600mm
￥13,900（税抜）

36822000 アクサーチッテリオE
シャワーモジュール12×12（化粧部）
￥79,500×4（税抜）

28486180 シャワーモジュール用（埋込部）
￥34,100×4（税抜）

45723000 アクサーワン
designed by バーバー&オズガビー
ポーターユニット
￥48,500（税抜）

42802000 アクサーユニバーサル
アクセサリーシャワー用シェルフ
￥33,000（税抜）

TOTAL ￥1,390,800（税抜）

45711000 アクサーワン
designed by バーバー&オズガビー
サーモスタット混合水栓
1アウトレット（化粧部）
￥176,500（税抜）

45710180 アクサーワン
サーモスタット混合水栓用（埋込部）
￥82,600（税抜）

36735000 アクサーチッテリオEシャワーセット900
￥109,400（税抜）

42838000 アクサーユニバーサルアクセサリー
シェルフ300mm
￥43,300（税抜）

27451004 シャワー取出口S（逆止弁付）
￥11,400（税抜）

TOTAL ￥423,200（税抜）

イメージ図

45712000 アクサーワン
designed by バーバー&オズガビー
サーモスタット混合水栓
2アウトレット（化粧部）
￥219,800（税抜）

45710180 アクサーワン
サーモスタット混合水栓用（埋込部）
￥82,600（税抜）

35301000 アクサーシャワー
天付式 オーバーヘッドシャワー 300／300
1ジェット パウダーレイン（化粧部）
（※写真と異なります）
￥261,000（税抜）

26434180 アクサーシャワー
天付式 オーバーヘッドシャワー
300／300（埋込部）
￥55,000（税抜）

36735000 アクサーチッテリオEシャワーセット900
￥109,400（税抜）

27451004 シャワー取出口S（逆止弁付）
￥11,400（税抜）

TOTAL ￥739,200（税抜）

AXOR One

アクサーワン

温度調整

円柱形の大型ハンドルで調整。
セーフティーストップ機能は
40℃に温度を制限し、
最高温度も設定できます。

見やすい表示

大きな表示マークは、
どのパドルを押すと
どこから水が出てくるか
ひと目で分かります。

水量調整

つまみを右に回して調整。
エコモードでは
最大50%まで水量を減らせます。

セレクトパドルをプッシュして
吐水のオンオフを切替え。
大きなパドルは指でも、手でも、肘でも押せ、
同時に3か所から水を出すこともできます。

節湯 A1　SELECT

45711000
アクサーワン
designed by バーバー&オズガビー
サーモスタット混合水栓 1アウトレット（化粧部）
カラー：● クロム
¥176,500（税抜）

45710180
アクサーワン サーモスタット
混合水栓用（埋込部）
¥82,600（税抜）

合計 ¥259,100（税抜）

▶図面・注意事項 P.d32

節湯 A1　SELECT

45712000
アクサーワン
designed by バーバー&オズガビー
サーモスタット混合水栓 2アウトレット（化粧部）
カラー：● クロム
¥219,800（税抜）

45710180
アクサーワン サーモスタット
混合水栓用（埋込部）
¥82,600（税抜）

合計 ¥302,400（税抜）

▶図面・注意事項 P.d32

節湯 A1　SELECT

45713000
アクサーワン
designed by バーバー&オズガビー
サーモスタット混合水栓 3アウトレット（化粧部）
カラー：● クロム
¥286,900（税抜）

45710180
アクサーワン サーモスタット
混合水栓用（埋込部）
¥82,600（税抜）

合計 ¥369,500（税抜）

▶図面・注意事項 P.d32

SELECT

45771000
アクサーワン
designed by バーバー&オズガビー
止水栓（化粧部）
カラー：● クロム
¥82,600（税抜）

45770180
アクサーワン 止水栓用（埋込部）
¥55,700（税抜）

合計 ¥138,300（税抜）

▶図面・注意事項 P.d32

45723000
アクサーワン designed by バーバー&オズガビー
ポーターユニット（メタル製）
カラー：● クロム
¥48,500（税抜）

▶図面・注意事項 P.d19

※シャワーホルダーとシャワー取出口の機能を兼ねそなえた製品です。
※アクサースタルクシャワーホース（28286000）およびアクサーシャワーホース流量調整機能付（28128000）に対応

45721000
アクサーワン designed by バーバー&オズガビー
シャワーホルダー（メタル製）
カラー：● クロム
¥17,500（税抜）

▶図面・注意事項 P.d19

※アクサースタルクシャワーホース（28286000）および
アクサーシャワーホース流量調整機能付（28128000）に対応

45720000
アクサーワン designed by バーバー&オズガビー
ハンドシャワー 2ジェット
カラー：● クロム
¥39,200（税抜）

▶図面・注意事項 P.d17

45722000
アクサーワン designed by バーバー&オズガビー
シャワーセット 2ジェット 900mm
スタルクウォールバー、1600mmホース付
カラー：● クロム
¥113,500（税抜）

▶図面・注意事項 P.d21

AXOR One

アクサーワン

ノーマルと滝状の2種のスプレーモードは、
シャワー上部のボタンで切替えていただけます。

コンセプトは「インタラクション」。
様々な機能をひとつにまとめたのが、アクサーワンです。
平面的で柔らかく、シンプルなデザイン。
大きなパドルに搭載されたセレクトテクノロジーは、直感的な操作を実現します。
Design：Barber & Osgerby

AXOR SHOWERS

Showerpipe

シャワーパイプ

すらりとしたパイプの美しさ、ミラーガラスの大きなシェルフと
セレクトボタンによる簡単な操作性が融合したアクサーシャワーパイプ800は、
身体を絹のように包み込むパウダーレインを搭載しています。

27984000

アクサーシャワー
シャワーパイプ 800
サーモスタット／350オーバーヘッドシャワー
カラー：● クロム

¥825,600（税抜）

＊オーバーヘッドシャワー 350
　シャワーモード：パウダーレイン

▶図面・注意事項 P.d40

reddot award 2018
winner

SELECT

節湯
A1

AXOR Shower Select

アクサーシャワーセレクト

※流量調整はできません。
※写真と異なるボタンデザインをご希望の場合は、別途ご購入願います。

SELECT　節湯 A1

36707000
アクサーシャワーセレクト
埋込式サーモスタット混合水栓
2アウトレット 170／170(化粧部)
カラー：● クロム
¥165,100(税抜)

01800180
iBoxユニバーサル(埋込部)
¥36,100(税抜)

合計 ¥201,200(税抜)

▶図面・注意事項 P.d31、d26

SELECT

36773000
アクサーシャワーセレクト
埋込式
3アウトレット切替バルブ 170／170(化粧部)
カラー：● クロム
¥109,400(税抜)

01800180
iBoxユニバーサル(埋込部)
¥36,100(税抜)

合計 ¥145,500(税抜)

▶図面・注意事項 P.d31、d26

SELECT　節湯 A1

36705000
アクサーシャワーセレクト
埋込式サーモスタット混合水栓
1アウトレット 170／170(化粧部)
カラー：● クロム
¥150,700(税抜)

01800180
iBoxユニバーサル(埋込部)
¥36,100(税抜)

合計 ¥186,800(税抜)

▶図面・注意事項 P.d31、d26

ハイフロー

SELECT　節湯 A1

36706000
アクサーシャワーセレクト
埋込式ハイフローサーモスタット
混合水栓
1アウトレット 170／170(化粧部)
カラー：● クロム
¥150,700(税抜)

01800180
iBoxユニバーサル(埋込部)
¥36,100(税抜)

合計 ¥186,800(税抜)

※上方向吐水：別途止水栓をご利用ください
　下方向吐水：ボタンで吐・止水

▶図面・注意事項 P.d31、d26

ハイフロー

36711000
アクサーシャワーセレクト
埋込式ハイフローサーモスタット
混合水栓 170／170(化粧部)
カラー：● クロム
¥109,400(税抜)

01800180
iBoxユニバーサル(埋込部)
¥36,100(税抜)

合計 ¥145,500(税抜)

▶図面・注意事項 P.d31、d26

28128000(1600mm) ¥16,500(税抜)
アクサーシャワーホース1600mm
(流量調整機能付)
カラー：● クロム

▶図面・注意事項 P.d17

※ねじれ防止機能付き
※セレクト混合水栓と組み合わせて使用すると、ハンドシャワーに流量調節機能を付加可能。
※36724000、およびハンスグローエブランドのシャワーホルダーには対応しておりません。

iBoxの取付面から仕上面までの距離が80mm～108mm以内に収まらない場合は下記のパーツをご使用ください

98860000
共通部品
埋込式水栓用化粧部延長金具
(ソフトキューブ用)
¥11,000(税抜)

▶図面・注意事項 P.d49

13595000
共通部品
iBoxユニバーサル用
埋込部延長台座
¥11,350(税抜)

▶図面・注意事項 P.d47

AXOR

AXOR SHOWERS

Thermostatic Module Select

サーモスタットモジュールセレクト

※写真と異なるボタンデザインをご希望の場合は、別途ご購入願います。

洗練されたデザインに、高いパフォーマンスを備えたアクサーサーモスタットモジュールセレクト。

大きなボタンは直観的で操作しやすく、様々なコーディネートに対応できるよう2〜5アウトレットまでラインナップ。

流量調整・温度調整はもちろん、シャワー取出口も一体化。

1つに複数の機能を兼ね備えたプロダクトは、毎日のシャワータイムをより快適にデザインします。

Design：Phoenix Design

節湯 A1　SELECT

18355000

アクサーシャワー

サーモスタットモジュールセレクト 460／90 2アウトレット（化粧部）

カラー：● クロム

¥289,000（税抜）

18310180

サーモスタットモジュールセレクト

2アウトレット用（埋込部）

¥175,400（税抜）

合計　¥464,400（税抜）

▶図面・注意事項 P.d29

節湯 A1　SELECT

18356000

アクサーシャワー

サーモスタットモジュールセレクト 530／90 3アウトレット（化粧部）

カラー：● クロム

¥319,900（税抜）

18311180

サーモスタットモジュールセレクト

3アウトレット用（埋込部）

¥206,400（税抜）

合計　¥526,300（税抜）

▶図面・注意事項 P.d29

節湯 A1　SELECT

18357000

アクサーシャワー

サーモスタットモジュールセレクト　600／90 4アウトレット（化粧部）

カラー：● クロム

¥350,900（税抜）

18312180

サーモスタットモジュールセレクト

4アウトレット用（埋込部）

¥237,400（税抜）

合計　¥588,300（税抜）

▶図面・注意事項 P.d30、d29

節湯 A1　SELECT

18358000

アクサーシャワー

サーモスタットモジュールセレクト　670／90 5アウトレット（化粧部）

カラー：● クロム

¥381,800（税抜）

18313180

サーモスタットモジュールセレクト

5アウトレット用（埋込部）

¥268,300（税抜）

合計　¥650,100（税抜）

▶図面・注意事項 P.d30、d29

※受注生産品

受注生産品……お取寄せに時間がかかります。

AXOR

Overhead Showers

オーバーヘッドシャワー

35283000

アクサーシャワー
壁付式オーバーヘッドシャワー 250／580 3ジェット（化粧部）
シャワーモード：レイン、レインフロー、モノ
カラー：● クロム
¥701,800（税抜）

01800180

iboxユニバーサル（埋込部）
¥36,100（税抜）

合計 ¥737,900（税抜）

▶図面・注意事項 P.d24、d26

35281000

アクサーシャワー
天付式オーバーヘッドシャワー 460／300 3ジェット（化粧部）
シャワーモード：レイン、レインストリーム、モノ
カラー：● クロム
¥577,900（税抜）

26434180

アクサー シャワー
天付式オーバーヘッドシャワー 300／300（埋込部）
¥55,000（税抜）

合計 ¥632,900（税抜）

▶図面・注意事項 P.d24、d23

35277000

アクサーシャワー
天付式オーバーヘッドシャワー 460／300 1ジェット（化粧部）
シャワーモード：レイン
カラー：● クロム
¥433,400（税抜）

26434180

アクサー シャワー
天付式オーバーヘッドシャワー 300／300（埋込部）
¥55,000（税抜）

合計 ¥488,400（税抜）

▶図面・注意事項 P.d24、d23

Overhead Showers

オーバーヘッドシャワー

美しいエッジや重厚感のあるクロムの輝きは空間に威厳をもたらすラグジュアリーの象徴です。
アクサーオーバーヘッドシャワーに搭載されたパウダーレインのシャワーモードは、
水の繭のように身体を優しく包み込みます。
クラフトマンシップと最高品質の真鍮によるデザインは、水をデザインするマスターピースです。
Design：Phoenix Design

35300000 NEW
アクサーシャワー
壁付式オーバーヘッドシャワー 300 1ジェット
シャワーモード：パウダーレイン
カラー：● クロム
¥295,000（税抜）
▶図面・注意事項 P.d24

35301000 NEW
アクサーシャワー
天付式オーバーヘッドシャワー 300 1ジェット（化粧部）
シャワーモード：パウダーレイン
カラー：● クロム
¥261,000（税抜）

26434180
アクサーシャワー
天付式オーバーヘッドシャワー 300／300（埋込部）
¥55,000（税抜）

合計 ¥316,000（税抜）
▶図面・注意事項 P.d24、d23

35316000
アクサーシャワー
天付式オーバーヘッドシャワー300／300 1ジェット（化粧部）
シャワーモード：パウダーレイン
カラー：● クロム
¥261,000（税抜）

26434180
アクサーシャワー
天付式オーバーヘッドシャワー 300／300（埋込部）
¥55,000（税抜）

合計 ¥316,000（税抜）
▶図面・注意事項 P.d25、d23

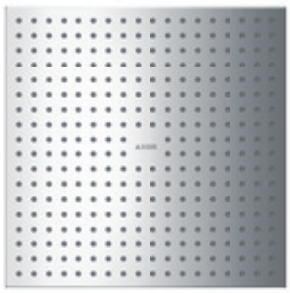

35317000
アクサーシャワー
天井埋込式オーバーヘッドシャワー 300／300 1ジェット（化粧部）
シャワーモード：パウダーレイン
カラー：● クロム
¥261,000（税抜）

35363180
アクサーシャワー
天井埋込式オーバーヘッドシャワー 300／300（埋込部）
¥22,000（税抜）

合計 ¥283,000（税抜）
▶図面・注意事項 P.d25

NEW……新商品

AXOR SHOWERS

ShowerHeaven 1200/300 4jet

シャワーヘブン

ユニークで魅惑的な水の体験。

シャワーヘブンは、新しいシャワーのアーキタイプです。 貴重な資源である「水」に敬意を払い、水流さえもデザインしました。

細部までこだわった完璧な吐水は、活力を与えると共に身体を優しく包みこみます。

1200mmのゆったりとしたオーバーヘッドには、両側に4つのウィングが格納されており、絹の糸のように繊細なパウダーレインを搭載しています。

また、レイン、モノとミックスして様々な水の体験をお楽しみいただけます。

その全ては、一切の妥協がありません。

Design：Phoenix Design

10637000

アクサーシャワー
シャワーヘブン 1200／300
4ジェットオーバーヘッドシャワー（化粧部）
シャワーモード：レイン、モノ、パウダーレイン、ミックス
カラー：● クロム

¥1,857,600（税抜）

10922180

アクサーシャワーヘブン1200／300用（埋込部）

¥123,800（税抜）

合計 ¥1,981,400（税抜）

▶図面・注意事項 P.d22

※受注生産品
※重量：約23kg
※アクサーフィニッシュプラスの、ポリッシュドブラッククロム330、
　ブラッシュドブラッククロム340には対応しておりません

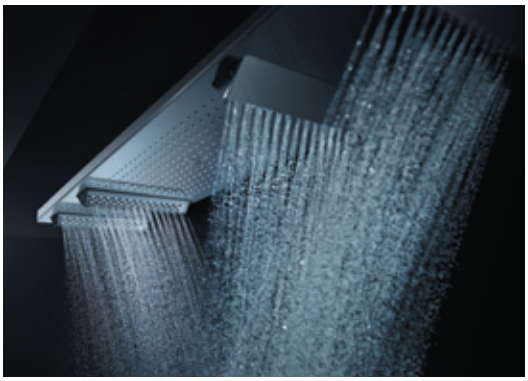

受注生産品……お取寄せに時間がかかります。

AXOR SHOWERS | アクサーシャワー

THE ULTIMATE.
FOR THE SHOWER.
IN PERFECTION.

Shower Heaven	AX082
Overhead Showers	AX084
Thermostatic Module Select	AX088
AXOR Shower Select	AX090
Showerpipe	AX092
AXOR One	AX094
AXOR Shower Collection	AX100
AXOR Front	AX106
AXOR Shower Products	AX108
AXOR Accessories	AX110

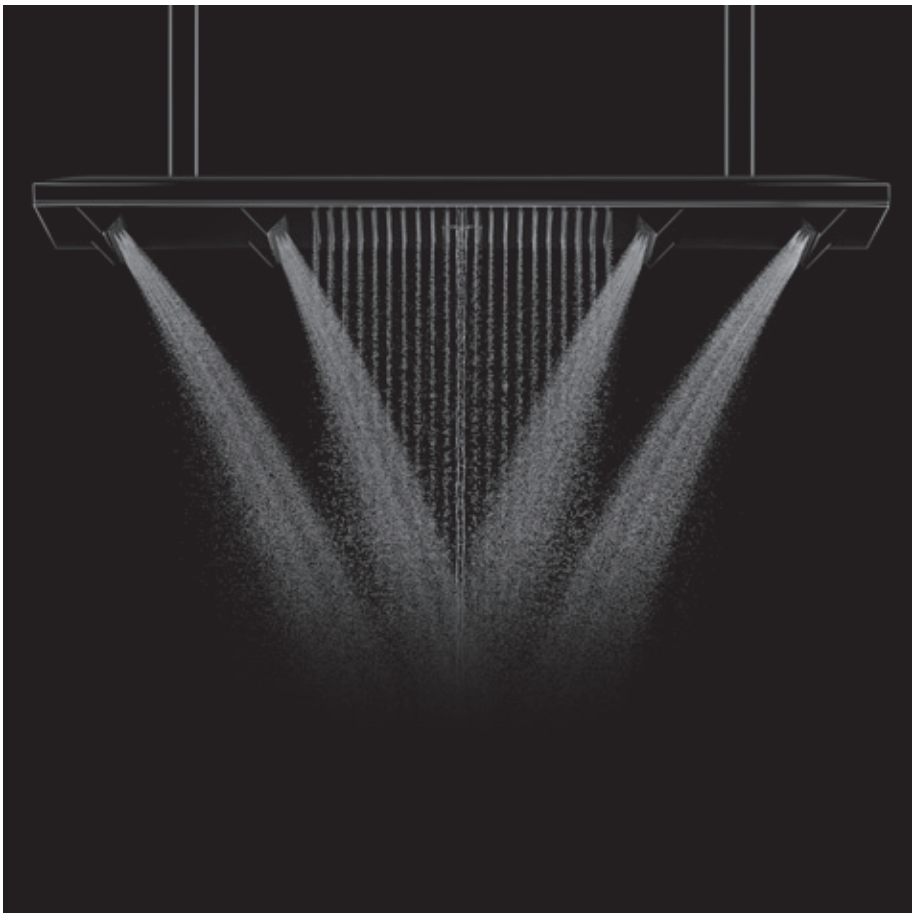

AXOR MONTREUX

アクサーモントルー　洗面・バス水栓

※左記QRコードより、製品動画をご覧いただけます。

16572000

アクサーモントルー
シャワーパイプ 240
カラー：●クロム
¥452,000（税抜）
▶図面・注意事項 P.d38
※受注生産品

98

16515000（ポップアップ引棒有）

アクサーモントルー
シングルレバー洗面混合水栓 100
カラー：●クロム
¥92,900（税抜）
▶図面・注意事項 P.d2

159

16505000（ポップアップ引棒有）

アクサーモントルー
2ハンドル洗面混合水栓 160
カラー：●クロム
¥113,500（税抜）
▶図面・注意事項 P.d2
※スパウトは、左右に60°ずつ首振りします。

30

16535000（ポップアップ引棒有）

アクサーモントルー
3ホール洗面混合水栓 30
レバーハンドル
カラー：●クロム
¥134,200（税抜）
▶図面・注意事項 P.d12

30

16536000（ポップアップ引棒有）

アクサーモントルー
3ホール洗面混合水栓 30
クロスハンドル
カラー：●クロム
¥134,200（税抜）
▶図面・注意事項 P.d12

受注生産品……お取寄せに時間がかかります。

AXOR MONTREUX | アクサーモントルー

AUTHENTICITY.
IN PERFECTION.

19世紀後半のヨーロッパ、文明開化や技術革新を象徴する「ベル・エポック」と呼ばれる時代。
ジェノバ湖畔沿にある伝説的なスパリゾート「モントルー」は、世界で初めて工業的に製造された水栓を愛用していました。
アクサーモントルーは、これらのオマージュとしてデザインされました。
豊かでクラシカルなデザインと優れたテクノロジーが完璧に融合した現代のコレクションです。
Design：Phoenix Design

219 SELECT

45016000 (ポップアップ引棒有)

アクサーウノ セレクト
ハイスパウト洗面混合水栓 220
カラー：● クロム
¥123,800(税抜)

▶図面・注意事項 P.d6

単水栓

75 SELECT

45130000 (ポップアップ引棒無)

アクサーウノ セレクト
単水栓 80
カラー：● クロム
¥68,100(税抜)

▶図面・注意事項 P.d10

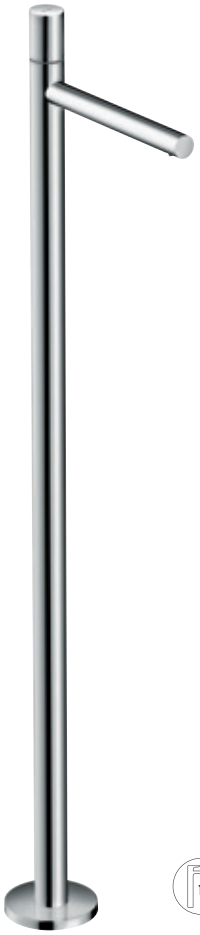

1044 ～ 1124

45037000

アクサーウノ
床付式洗面混合水栓
ゼロハンドル(化粧部)
カラー：● クロム
¥330,200(税抜)

10452180

床付式バス水栓用(埋込部)※
¥103,200(税抜)

合計 ¥433,400(税抜)

▶図面・注意事項 P.d9、d33
※床付式バス混合水栓と兼用。

718 ～ 798

45412000

アクサーシャワー
床付式バススパウト(化粧部)
カラー：● クロム
¥247,700(税抜)

10452180

床付式バス水栓用(埋込部)
¥103,200(税抜)

合計 ¥350,900(税抜)

▶図面・注意事項 P.d33
※別途操作部が必要です。

AXOR UNO

アクサーウノ

※左記QRコードより、製品動画をご覧いただけます。

アクサーウノの洗面水栓は3種類のハンドルをご用意しています。
直感的に操作いただけるループハンドル、ワンプッシュの使いやすさのセレクトハンドル、
そしてシンプルなデザインのゼロハンドル。それぞれにクリエイティブで機能的な特徴があります。

ループハンドル

98

38023000(ポップアップ引棒有)
38026000(ポップアップ引棒無)
アクサーウノ
シングルレバー洗面混合水栓 100
ループハンドル
カラー:●クロム
¥71,200(税抜)
▶図面・注意事項 P.d5

ベッセル型洗面器用

249

38034000 (ポップアップ引棒無)
アクサーウノ
シングルレバー洗面混合水栓 250
ループハンドル
カラー:●クロム
¥111,500(税抜)
▶図面・注意事項 P.d5

セレクト

SELECT

109

45010000 (ポップアップ引棒有)
アクサーウノ セレクト
洗面混合水栓 110
カラー:●クロム
¥85,700(税抜)
▶図面・注意事項 P.d6

ベッセル型洗面器用

SELECT

259

45014000 (ポップアップ引棒無)
アクサーウノ セレクト
洗面混合水栓 260
カラー:●クロム
¥125,900(税抜)
▶図面・注意事項 P.d6

ゼロハンドル

109

45001000 (ポップアップ引棒有)
アクサーウノ
シングルレバー洗面混合水栓 110
ゼロハンドル
カラー:●クロム
¥71,200(税抜)
▶図面・注意事項 P.d6

ベッセル型洗面器用

259

45004000 (ポップアップ引棒無)
アクサーウノ
シングルレバー洗面混合水栓 260
ゼロハンドル
カラー:●クロム
¥111,500(税抜)
▶図面・注意事項 P.d6

AXOR UNO | アクサーウノ

PURISM.
IN PERFECTION.

形状のシンプルさ、構造の美学。
純粋主義者は、“モノ”に語らせます。アクサーウノは、完璧なる純粋主義です。
水を運ぶためのパイプを繋げたような最も機能的なデザイン。
そこに黄金比を用いることにより、禁欲的で独特の輝きを放ちます。
Design：Phoenix Design

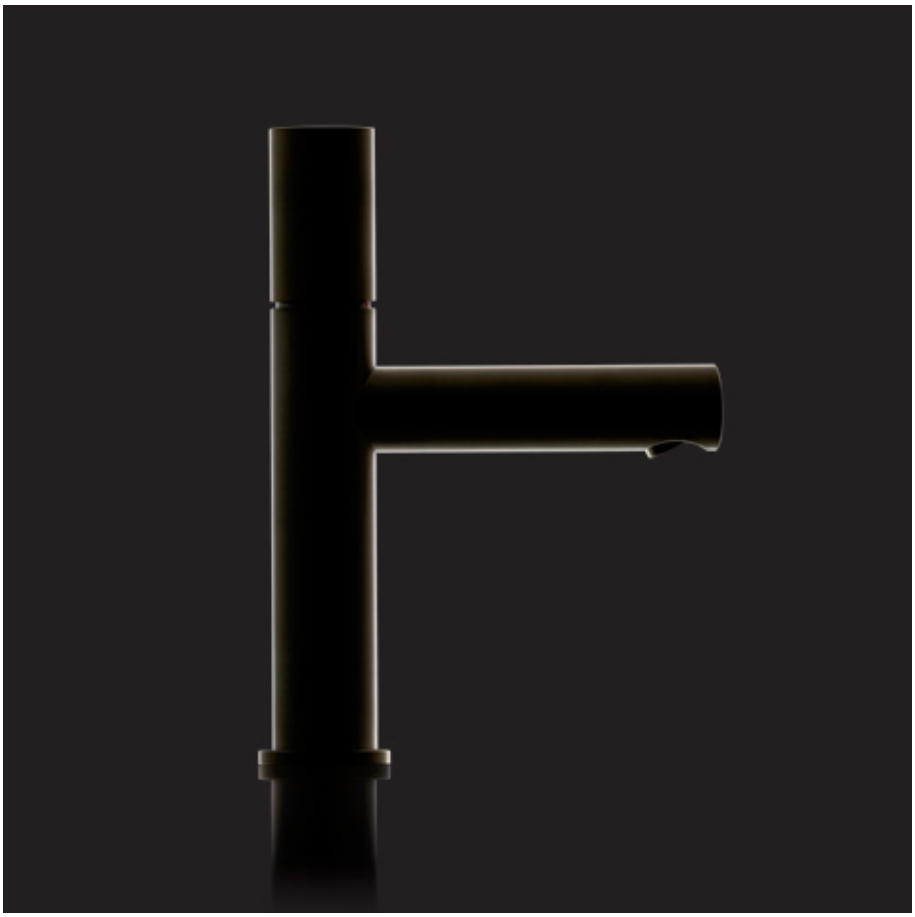

AXOR MYEDITION

アクサーマイエディション　洗面水栓

47052000（ポップアップ引棒無&プレート200無）
アクサーマイエディション
3ホール洗面混合水栓 70
モード：パウダーレイン
カラー：●クロム
¥149,000（税抜）

47900000
アクサーマイエディション プレート
ミラーグラス
¥24,000（税抜）

合計 ¥173,000（税抜）

▶図面・注意事項 P.d12

パウダーレインを搭載。ワイドスクエアの吐水口から絹の糸のような滴が手をやさしく包みこみます。

ボディ

※プレートは含まれておりません。下記プレートよりお選びください。

47052000（ポップアップ引棒無&プレート200無）
アクサーマイエディション
3ホール洗面混合水栓 70
モード：パウダーレイン
カラー：●クロム
¥149,000（税抜）

▶図面・注意事項 P.d12

プレート

47900000
アクサーマイエディション
プレート200
ミラーグラス
¥24,000（税抜）

47900600
アクサーマイエディション
プレート200
ブラックグラス
¥24,000（税抜）

47903000
アクサーマイエディション
プレート200
クロム
¥24,000（税抜）

47906000
アクサーマイエディション
プレート200
ブラックウォルナット
¥74,000（税抜）

※アクサーフィニッシュプラス対応可能

47909000
アクサーマイエディション
プレート200
マーブル・ビアンコ
¥74,000（税抜）

47913000
アクサーマイエディション
プレート200
マーブル・ネロ
¥74,000（税抜）

47916000
アクサーマイエディション
プレート200
レザー
¥74,000（税抜）

AXOR MYEDITION

アクサーマイエディション　洗面水栓

※左記QRコードより、製品動画をご覧いただけます。

自分だけのデザインを。
お好きなボディとプレートを組み合せて水栓をデザイン。
上部のプレートを簡単に交換することも可能です。
インテリアを変えるように様々なデザインをお楽しみいただけます。

GERMAN DESIGN AWARD WINNER 2019

47012000（ポップアップ引棒無&プレート200無）
アクサーマイエディション
シングルレバー洗面混合水栓 70
モード：パウダーレイン
カラー：● クロム
¥109,000（税抜）

47900000
アクサーマイエディション プレート
ミラーグラス
¥24,000（税抜）

合計 ¥133,000（税抜）

▶図面・注意事項 P.d6

ベッセル型洗面器用

GERMAN DESIGN AWARD WINNER 2019

47022000（ポップアップ引棒無&プレート245無）
アクサーマイエディション
シングルレバー洗面混合水栓 230
モード：パウダーレイン
カラー：● クロム
¥139,000（税抜）

47901600
アクサーマイエディション プレート
ブラックグラス
¥32,000（税抜）

合計 ¥171,000（税抜）

▶図面・注意事項 P.d6

ボディ

※プレートは含まれておりません。下記プレートよりお選びください。

47012000（ポップアップ引棒無&プレート200無）
アクサーマイエディション
シングルレバー洗面混合水栓 70
モード：パウダーレイン
カラー：● クロム
¥109,000（税抜）

▶図面・注意事項 P.d6

47022000（ポップアップ引棒無&プレート245無）
アクサーマイエディション
シングルレバー洗面混合水栓 230
モード：パウダーレイン
カラー：● クロム
¥139,000（税抜）

▶図面・注意事項 P.d6

プレート

47900000（200）
¥24,000（税抜）
47901000（245）
¥32,000（税抜）
アクサーマイエディション
プレート ミラーグラス

47900600（200）
¥24,000（税抜）
47901600（245）
¥32,000（税抜）
アクサーマイエディション
プレート ブラックグラス

47903000（200）
¥24,000（税抜）
47904000（245）
¥32,000（税抜）
アクサーマイエディション
プレート クロム

※アクサーフィニッシュプラス対応可能

47906000（200）
¥74,000（税抜）
47907000（245）
¥96,000（税抜）
アクサーマイエディション
プレート ブラックウォルナット

ボディとトッププレートを組み合せてオリジナルデザインをお楽しみいただけます。
アクサーフィニッシュプラスにより100通り以上の組合せが可能に。

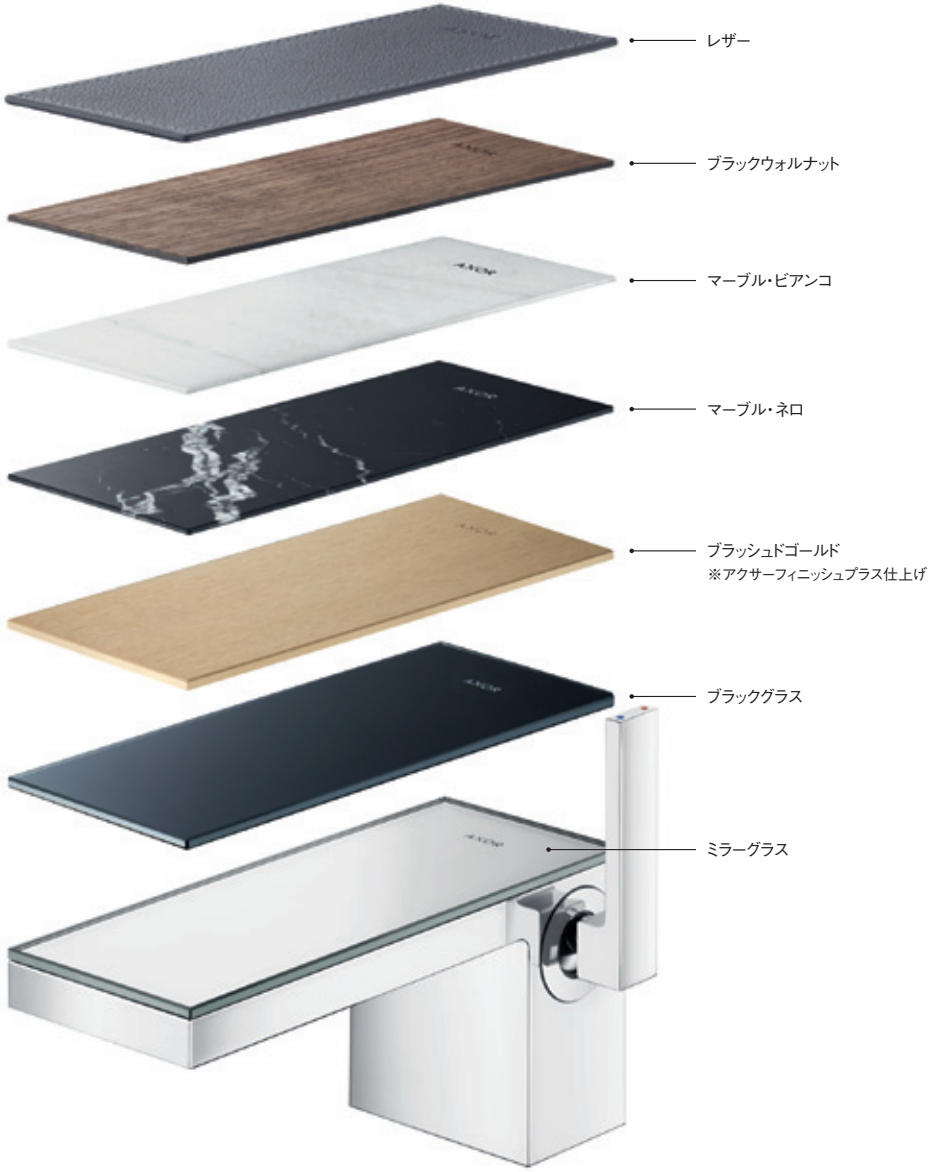

47909000(200)
¥74,000(税抜)

47910000(245)
¥96,000(税抜)

アクサーマイエディション
プレート マーブル・ビアンコ

47913000(200)
¥74,000(税抜)

47914000(245)
¥96,000(税抜)

アクサーマイエディション
プレート マーブル・ネロ

47916000(200)
¥74,000(税抜)

47917000(245)
¥96,000(税抜)

アクサーマイエディション
プレート レザー

AXOR MY EDITION | アクサーマイエディション

A PERSONAL STATEMENT.
IN PERFECTION.

オリジナリティーを表現。

アクサーマイエディションは、自分だけの個性を表現できる画期的なプロダクトです。

ワイドで直線的なデザインは、様々なプレートをコーディネートすることで創造性を高めます。

様々な素材やカラーを組合せて、オリジナルプロダクトをお楽しみください。

Design：Phoenix Design

AXOR MASSAUD

アクサーマソー　洗面水栓＆洗面ボウル

※左記QRコードより、製品動画をご覧いただけます。

108

18010000（ポップアップ引棒無）

アクサーマソー

シングルレバー洗面混合水栓 110

カラー：●クロム

¥150,700（税抜）

▶図面・注意事項 P.d2

42310000

アクサーマソー

洗面ボウル ビルトインタイプ 1ホール

カラー：○ホワイト

¥136,200（税抜）

▶図面・注意事項 P.d41

18010000	マソー洗面水栓 110	¥150,700（税抜）
42310000	マソー洗面ボウル	¥136,200（税抜）
13903000	止水栓 1/2×1/2	¥5,200×2（税抜）
50001000	排水栓	¥8,770（税抜）
52054622	ボトルトラップ	¥21,670（税抜）

セット合計 ¥327,740（税抜）

（床給水の場合）

13903000 を 52054624 に変更

52054624 止水栓　¥9,290（税抜）

（床排水の場合）

52054622 を 52054620 に変更

52054620 Sトラップ ¥13,420（税抜）

※パーツ詳細はP.hg115参照

ベッセル型洗面器用

218

18020000（ポップアップ引棒無）

アクサーマソー

シングルレバー洗面混合水栓 220

カラー：●クロム

¥223,900税抜）

▶図面・注意事項 P.d2

42305000

アクサーマソー

洗面ボウル 600mm

カラー：○ホワイト

¥136,200税抜）

▶図面・注意事項 P.d41

42300000

アクサーマソー

洗面ボウル 800mm

カラー：○ホワイト

¥158,900（税抜）

▶図面・注意事項 P.d41

18020000	マソー洗面水栓 220	¥223,900（税抜）
42305000	マソー洗面ボウル 600	¥136,200（税抜）
13903000	止水栓 1/2×1/2	¥5,200×2（税抜）
50001000	排水栓	¥8,770（税抜）
52054622	ボトルトラップ	¥21,670（税抜）

セット合計 ¥400,940（税抜）

（床給水の場合）

13903000 を 52054624 に変更

52054624 止水栓　¥9,290（税抜）

（床排水の場合）

52054622 を 52054620 に変更

52054620 Sトラップ ¥13,420（税抜）

※パーツ詳細はP.hg115参照

AXOR MASSAUD | アクサーマソー

NATURE AND ITS ELEMENTS.
IN PERFECTION.

水はすべての源であり、幸福と平静をもたらします。
アクサーマソーは、魅力的な滝をデザインしました。
コレクションは、有機建築の原則に則り自然界の要素をもとに形づくられ、
滝のようでゆったりとした水流を紡ぎます。
そして、水に触れることで人と自然のつながりを完璧にします。
Design：Jean-Marie Massaud

AXOR EDGE

アクサーエッジ　洗面水栓

※左記QRコードより、製品動画をご覧いただけます。

131

※2020年秋発売予定

46011000 NEW（ポップアップ引棒無）

アクサーエッジ

シングルレバー洗面混合水栓 130

カラー：●クロム

¥198,000（税抜）

▶図面・注意事項 P.d6

＊アクサーフィニッシュプラスのブラッシュドカラーに対応しておりません。

199

※2020年秋発売予定

46021000 NEW（ポップアップ引棒無）

アクサーエッジ

シングルレバー洗面混合水栓 160

カラー：●クロム

¥256,000（税抜）

▶図面・注意事項 P.d6

＊アクサーフィニッシュプラスのブラッシュドカラーに対応しておりません。

ベッセル型洗面器用

282

※2020年秋発売予定

46031000 NEW（ポップアップ引棒無）

アクサーエッジ

シングルレバー洗面混合水栓 280

カラー：●クロム

¥257,000（税抜）

▶図面・注意事項 P.d6

＊アクサーフィニッシュプラスのブラッシュドカラーに対応しておりません。

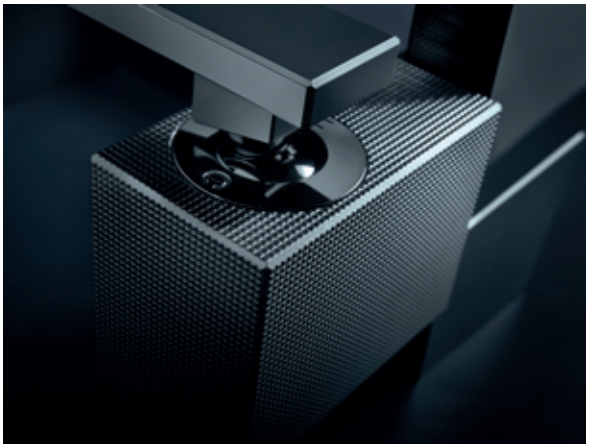

キューブに施されたダイヤモンドカットによる精緻なディテールは、つややかな表面とエッジのコントラストを美しく引立てます。

NEW……新商品

AX057

AXOR EDGE | アクサーエッジ

ARCHITECTONICS.
IN PERFECTION.

20世紀初頭のアヴァンギャルドなデザインは、プロダクトを芸術へ昇華させます。
超精密に作られた直角プリズムの対象配置、
徹底したデザインは美的および技術的な境界を越えたキューブの傑作でありバスルームの貴重な宝石です。
ダイアモンドカットで仕上げられた精緻なディテールは、
つややかな表面とエッジにより光を均一に反射しまるで鏡のようです。
ダイヤモンドの研磨により究極の贅沢な表面構造が、
魅力的なコントラストと共にまったく新しい触覚体験を生み出します。
Design：Jean-Marie Massaud

AXOR CITTERIO M

アクサーチッテリオ M　洗面・バス水栓

※左記QRコードより、製品動画をご覧いただけます。

34705000
アクサーチッテリオM
埋込式サーモスタット混合水栓
1アウトレット（化粧部）
カラー：● クロム
¥113,500（税抜）

01800180
iBoxユニバーサル（埋込部）
¥36,100（税抜）

合計 ¥149,600（税抜）

▶図面・注意事項 P.d30、d26

34725000
アクサーチッテリオM
埋込式サーモスタット混合水栓
2アウトレット（化粧部）
カラー：● クロム
¥123,800（税抜）

01800180
iBoxユニバーサル（埋込部）
¥36,100（税抜）

合計 ¥159,900（税抜）

▶図面・注意事項 P.d30、d26

34410000
アクサーチッテリオM
バススパウト 182mm
カラー：● クロム
¥51,600（税抜）

▶図面・注意事項 P.d33

34444000
アクサーチッテリオM
4ホールリム付式バス混合水栓（化粧部）
カラー：● クロム
＊ハンドシャワー：アクサー120 ハンドシャワー 3ジェット
¥226,000（税抜）

13444180
4ホールリム付式バス混合水栓用（アクサー）（埋込部）
¥177,500（税抜）

合計 ¥403,500（税抜）

▶図面・注意事項 P.d35、d34

iBoxの取付面から仕上面までの距離が80mm～108mm以内に収まらない場合は下記のパーツをご使用ください

98860000
共通部品
埋込式水栓用化粧部延長金具
（アクサーソフトキューブ用）
¥11,000（税抜）

▶図面・注意事項 P.d49

13595000
共通部品
iBoxユニバーサル用
埋込部延長台座
¥11,350（税抜）

▶図面・注意事項 P.d47

100

34010000（ポップアップ引棒有）
34017000（ポップアップ引棒無）
アクサーチッテリオM
シングルレバー洗面混合水栓 100
カラー：●クロム
¥69,100（税抜）
▶図面・注意事項 P.d4

ベッセル型洗面器用

250

34127000（ポップアップ引棒無）
アクサーチッテリオM
シングルレバー洗面混合水栓 250
カラー：●クロム
¥108,400（税抜）
▶図面・注意事項 P.d4

34113000（ポップアップ引棒無）
アクサーチッテリオM
シングルレバー壁付式洗面混合水栓 167（化粧部）
カラー：●クロム
¥87,700（税抜）

13622180
シングルレバー壁付式洗面
混合水栓用（埋込部）
¥45,400（税抜）

合計 ¥133,100（税抜）
▶図面・注意事項 P.d11

単水栓

91

34130000（ポップアップ引棒無）
アクサーチッテリオM
単水栓 90
カラー：●クロム
¥52,600（税抜）
▶図面・注意事項 P.d10

AX051

AX050

AXOR CITTERIO M | アクサーチッテリオ M

SYMBOL OF URBANISATION.
IN PERFECTION.

未来の都市生活環境は、近代的な高層ビルが立ち並ぶ完璧な都市空間に。
アクサーチッテリオMは、余計な装飾を取り除いた
クリアでシンプルなデザインによる洗練されたエレガントなコレクションです。
近代的な建築においても、最高の洗練された空間を生み出します。
Design：Antonio Citterio

AXOR CITTERIO E Bath Mixer

アクサーチッテリオE　シャワー & バス水栓

36704000

アクサーチッテリオE
埋込式ハイフローサーモスタット混合水栓
380／120　3アウトレット（化粧部）
カラー：● クロム
¥183,700（税抜）

36708180

サーモスタット 380／120
3アウトレット用（埋込部）
¥154,800（税抜）

合計　¥338,500（税抜）

▶図面・注意事項 P.d30、d31

36703000

アクサーチッテリオE
埋込式ハイフローサーモスタット混合水栓
380／120　2アウトレット（化粧部）
カラー：● クロム
¥177,500（税抜）

36701180

サーモスタット 380／120
2アウトレット用（埋込部）
¥154,800（税抜）

合計　¥332,300（税抜）

▶図面・注意事項 P.d30

36772000

アクサーチッテリオE
埋込式3アウトレット切替バルブ 120／120（化粧部）
カラー：● クロム
¥38,200（税抜）

15930180

3方向切替バルブ用 65ℓ /min "3/4（埋込部）
¥61,900（税抜）

合計　¥100,100（税抜）

▶図面・注意事項 P.d31、d28

※15930180の代わりに、15981180（2方向切替バルブ 65L/min "3/4）を使用することも可能です。

36771000

アクサーチッテリオE
埋込式止水バルブ 120／120（化粧部）
カラー：● クロム
¥34,100（税抜）

15970180

止水栓用スピンドルバルブ
130ℓ /min "3/4
（埋込部）
¥22,700（税抜）

合計　¥56,800（税抜）

▶図面・注意事項 P.d31、d28

※バススパウト接続用に推奨

15974180

止水栓用セラミックバルブ
40ℓ /min "1/2
90°回転規制
（埋込部）
¥22,700（税抜）

合計　¥56,800（税抜）

▶図面・注意事項 P.d31、d28

※シャワー接続用に推奨

36822000

アクサーチッテリオE
シャワーモジュール 120／120（化粧部）
カラー：● クロム
¥79,500（税抜）

28486180

アクサーシャワー
シャワーモジュール用（埋込部）
¥34,100（税抜）

合計　¥113,600（税抜）

▶図面・注意事項 P.d25、d24

36702000

アクサーチッテリオE
埋込式ハイフローサーモスタット混合水栓
120／120（化粧部）
カラー：● クロム
¥104,200（税抜）

10754180

アクサーシャワー
埋込式ハイフローサーモスタット
混合水栓 120／120（埋込部）
¥92,900（税抜）

合計　¥197,100（税抜）

▶図面・注意事項 P.d30、d26

36724000

アクサーチッテリオE
シャワー取出し機能付ポーターユニット 120／120
カラー：● クロム
¥36,100（税抜）

▶図面・注意事項 P.d19

※28286000、28128000には対応しておりません。

COMPONENTS

35301000
アクサーシャワー
天付式オーバーヘッドシャワー300／300
1ジェット パウダーレイン
¥261,000（税抜）
※写真のオーバーヘッドシャワーは直径240mmですが、
日本でのお取り扱いがないため、直径300mmをご提案しています。

26434180
アクサーシャワー
天付式オーバーヘッドシャワー300／300（埋込部）
¥55,000（税抜）

36822000
アクサーチッテリオE
シャワーモジュール 120／120（化粧部）
¥79,500（税抜）×2個

28486180
シャワーモジュール用（埋込部）
¥34,100（税抜）×2個

36704000
アクサーチッテリオE
埋込式ハイフローサーモスタット混合水栓
380／120 3アウトレット（化粧部）
¥183,700税抜）

36708180
サーモスタット 380／120
3アウトレット用（埋込部）
¥154,800（税抜）

26050000
アクサー120
ハンドシャワー 3ジェット
¥22,000（税抜）

28276000
シャワーホース
イシフレックスB 1600mm
¥9,300（税抜）
※写真のホースは1250mmですが、日本でのお取り扱いは
一番短いもので1600mmとなります。

36724000
アクサーチッテリオE
シャワー取出し機能付ポーターユニット 120／120
¥36,100（税抜）

42802000
アクサーユニバーサルアクセサリー
シェルフ、シャワー用
¥33,000（税抜）

TOTAL
¥982,100（税抜）

AXOR CITTERIO E Bath Mixer

アクサーチッテリオE　シャワー ＆ バス水栓

SELECT

36735000

アクサーチッテリオE
シャワーセット 900
カラー：● クロム

＊ハンドシャワー：アクサー120 ハンドシャワー 3ジェット
＊シャワーホース：イシフレックスB 1600mm

¥109,400（税抜）

▶図面・注意事項 P.d21

※ホルダー部のレバー操作が特徴的な為、パブリックスペースでのご使用は推奨致しません。

36416000

アクサーチッテリオE
床付式サーモスタット
バス・シャワー混合水栓（化粧部）
カラー：● クロム

＊ハンドシャワー：アクサースタルク バトン ハンドシャワー
＊シャワーホース：イシフレックス 1250mm

¥427,200（税抜）

10452180

床付式バス水栓用（埋込部）

¥103,200（税抜）

合計 ¥530,400（税抜）

▶図面・注意事項 P.d33

36411000

アクサーチッテリオE
4ホールリム付式サーモスタット混合水栓（化粧部）
カラー：● クロム

＊ハンドシャワー：アクサー120 ハンドシャワー 3ジェット

¥261,100（税抜）

15482180

4ホールリム付式サーモスタットバス・シャワー混合水栓用（埋込部）

¥255,900（税抜）

合計 ¥517,000（税抜）

▶図面・注意事項 P.d35、d34

36140000

アクサーチッテリオE
壁付式サーモスタットバス・シャワー混合水栓
カラー：● クロム

¥98,000（税抜）

▶図面・注意事項 P.d37

36725000

アクサー
オーバーヘッドシャワー用プレート
12×12
カラー：● クロム

¥21,700（税抜）

▶図面・注意事項 P.d25

36425000

アクサーチッテリオE
バススパウト 181
カラー：● クロム

¥63,000（税抜）

▶図面・注意事項 P.d33

AXOR CITTERIO E

アクサーチッテリオE　洗面水栓

※左記QRコードより、製品動画をご覧いただけます。

ベッセル型洗面器用

36100000（ポップアップ引棒有）
36101000（ポップアップ引棒無）
アクサーチッテリオE
シングルレバー洗面混合水栓 125
カラー：●クロム
¥87,700（税抜）
▶図面・注意事項 P.d5

36103000（ポップアップ引棒無）
アクサーチッテリオE
シングルレバー洗面混合水栓 190
カラー：●クロム
¥118,700（税抜）
▶図面・注意事項 P.d5

36104000（ポップアップ引棒無）
アクサーチッテリオE
シングルレバー洗面混合水栓 250
カラー：●クロム
¥136,200（税抜）
▶図面・注意事項 P.d5

36114000
アクサーチッテリオE
シングルレバー壁付式洗面混合水栓
220（プレート付）（化粧部）
カラー：●クロム
¥141,400（税抜）

13622180
シングルレバー壁付式洗面
混合水栓用（埋込部）
¥45,400（税抜）

合計 ¥186,800（税抜）
▶図面・注意事項 P.d11

36108000（ポップアップ引棒有）
アクサーチッテリオE
3ホール洗面混合水栓 170
カラー：●クロム
¥139,300（税抜）
▶図面・注意事項 P.d12

単水栓

36105000（ポップアップ引棒無）
アクサーチッテリオE
単水栓 115
カラー：●クロム
¥71,200（税抜）
▶図面・注意事項 P.d10

Hyatt Regency Seragaki-Island Okinawa

AXOR CITTERIO E | アクサーチッテリオ E

A SYMBIOSIS OF OPPOSITES.
IN PERFECTION.

調和は、正反対の要素の穏やかなバランスで生まれます。
ピタゴラスの定理で証明されているように、正しい比率は美しいプロポーションを形成します。
アクサーチッテリオEは、丸みを帯びた要素と角ばった要素を組み合せ完璧な美しい比率を生み出します。
クラシックとコンテンポラリーの融合は、時代を超越したエレガンスなデザインコレクションです。
Design：Antonio Citterio

39705000
アクサーチッテリオ
埋込式サーモスタット混合水栓 1アウトレット（化粧部）
カラー：● クロム
¥161,000（税抜）

01800180
iBoxユニバーサル（埋込部）
¥36,100（税抜）

合計 ¥197,100（税抜）
▶図面・注意事項 P.d31、d26

39725000
アクサーチッテリオ
埋込式サーモスタット混合水栓 2アウトレット（化粧部）
カラー：● クロム
¥171,300（税抜）

01800180
iBoxユニバーサル（埋込部）
¥36,100（税抜）

合計 ¥207,400（税抜）
▶図面・注意事項 P.d31、d26

39436000
アクサーチッテリオ
3ホールリム付式バス混合水栓
クロスハンドル（化粧部）
カラー：● クロム
¥182,700（税抜）

13233180
3ホールリム付式バス混合水栓用（埋込部）
¥40,200（税抜）

合計 ¥222,900（税抜）
▶図面・注意事項 P.d35、d34

39445000
アクサーチッテリオ
4ホールリム付式バス混合水栓
クロスハンドル（化粧部）
カラー：● クロム
＊ハンドシャワー：アクサー120 ハンドシャワー 3ジェット
¥264,200（税抜）

13444180
4ホールリム付式バス混合水栓用（アクサー）（埋込部）
¥177,500（税抜）

合計 ¥441,700（税抜）
▶図面・注意事項 P.d35、d34

27831000
アクサーチッテリオ
ウォールバー 900mm
カラー：●クロム
¥71,200（税抜）
▶図面・注意事項 P.d20
※シャワーホース：イシフレックスB 1600mm

27419000
アクサーチッテリオ
オーバーヘッドシャワー用
エスカッチョン
カラー：●クロム
¥24,600（税抜）
▶図面・注意事項 P.d25

39410000
アクサーチッテリオ
バススパウト 165mm
カラー：●クロム
¥61,900（税抜）
▶図面・注意事項 P.d33

39525000
アクサーチッテリオ
シャワーホルダー
カラー：●クロム
¥26,800（税抜）
▶図面・注意事項 P.d19

iBoxの取付面から仕上面までの距離が80mm～108mm以内に収まらない場合は下記のパーツをご使用ください

97407000
共通部品
埋込式水栓用化粧部延長金具
（アクサースクエア用）
¥12,000（税抜）
▶図面・注意事項 P.d49

13595000
共通部品
iBoxユニバーサル用
埋込部延長台座
¥11,350（税抜）
▶図面・注意事項 P.d47

AXOR CITTERIO

アクサーチッテリオ　洗面水栓

※左記QRコードより、製品動画をご覧いただけます。

108

39010000 (ポップアップ引棒有)

アクサーチッテリオ

シングルレバー洗面混合水栓 110

カラー：● クロム

¥116,600(税抜)

▶図面・注意事項 P.d5

DESIGN PLUS

158

39031000(ポップアップ引棒有)
39032000(ポップアップ引棒無)

アクサーチッテリオ

シングルレバー洗面混合水栓 160

カラー：● クロム

¥130,000(税抜)

▶図面・注意事項 P.d5

Focus Open Gold 2010

191

39034000 (ポップアップ引棒有)

アクサーチッテリオ

シングルレバー ハイスパウト洗面混合水栓 190

カラー：● クロム

¥130,000税抜)

▶図面・注意事項 P.d5

166

39133000 (ポップアップ引棒有)

アクサーチッテリオ

3ホール洗面混合水栓 170 クロスハンドル

カラー：● クロム

¥143,400(税抜)

▶図面・注意事項 P.d12

39313000

アクサーチッテリオ

3ホール壁付式洗面混合水栓 162 クロスハンドル(化粧部)

カラー：● クロム

¥103,200(税抜)

10303180

3ホール壁付式洗面混合水栓用(埋込部)

¥44,400(税抜)

合計 ¥147,600(税抜)

▶図面・注意事項 P.d12

AXOR CITTERIO | アクサーチッテリオ

STRIKING AND BRILLIANT.
IN PERFECTION.

アクサーチッテリオには、一寸の歪みもありません。
光を美しく反射するように緻密に計算されたエッジや表面は、
1930年代に流行したネオ・クラシズムのマスターピースの様。
バスルームを彩る不朽のデザインコレクションです。
Design：Antonio Citterio

AXOR STARCK V

アクサースタルク V　洗面水栓

※左記QRコードより、製品動画をご覧いただけます。

スパウトはガラス製であり、お手入れが簡単です。

流量は4ℓ/min
環境に優しいエコ仕様。

使用中でも、スパウトを取外すと自動的に止水する"セーフティーストップ"機能搭載

ボディのボタンを押しながらスパウトを引き上げると、ボディからスパウトを取外し可能。

操作しやすいジョイスティックハンドル

12112000（ポップアップ引棒無）

アクサースタルク V
シングルレバー 混合水栓 140
カラー：クリスタルガラス＆●クロム

¥255,900（税抜）

▶図面・注意事項 P.d1

※ガラス部分は取り外して洗浄していただけます。
　取り外し時は吐水しません
※パブリックスペースでのご使用はお避けください
※受注生産品

DESIGN PLUS

ベッセル型洗面器用

12114000（ポップアップ引棒無）

アクサースタルク V
シングルレバー混合水栓 220
カラー：クリスタルガラス＆●クロム

¥321,000（税抜）

▶図面・注意事項 P.d1

※ガラス部分は取り外して洗浄していただけます。
　取り外し時は吐水しません
※パブリックスペースでのご使用はお避けください
※受注生産品

受注生産品……お取寄せに時間がかかります。

AXOR STARCK V | アクサースタルク V

THE MAGIC OF TRANSPARENCY. IN PERFECTION.

水の生命力を大胆に魅力的な形に。
アクサースタルクVは、有機的で彫刻のような美しい透明なガラスのボディに、
力強く渦を描きながら流れ落ちる水の自然の姿を可視化しました。
水の生命力に溢れた、革新的なコレクションです。
Design：Philippe Starck

AXOR STARCK

アクサースタルク　バス水栓

27980000

アクサースタルク
シャワーセット 900
カラー：● クロム
＊ウォールバー：アクサースタルク
　ウォールバー900mm
＊ハンドシャワー：アクサースタルク
　バトンハンドシャワー
＊ホース：スタルクシャワーホース
　（1600mm）
¥120,700（税抜）

▶図面・注意事項 P.d20

28532000

アクサースタルク
バトンハンドシャワー
カラー：● クロム
¥38,200（税抜）

▶図面・注意事項 P.d16

※ハンドシャワー上部を回すと、先端から
　の吐水モードに切り替わります。

10456000

アクサースタルク
床付式シングルレバー
バス・シャワー混合水栓（化粧部）
カラー：● クロム
＊シャワー：アクサースタルク バトンハンドシャワー
＊ホース：アクサースタルク シャワーホース 1250mm
¥344,700（税抜）

10452180

床付式バス水栓用（埋込部）
¥103,200（税抜）

合計　¥447,900（税抜）

▶図面・注意事項 P.d33

28286000

アクサースタルク
シャワーホース 1600mm
カラー：● クロム
¥13,900（税抜）

▶図面・注意事項 P.d18

※36724000、およびハンスグローエブランド
　のシャワーホルダーには対応しておりません。

27515000

アクサースタルク
シャワーホルダー
カラー：● クロム
¥10,100（税抜）

▶図面・注意事項 P.d19

※アクサースタルクシャワーホース（28286000）および
　アクサーシャワーホース1600mm流量調整機能付（28128000）に対応

AXOR STARCK

アクサースタルク　洗面水栓

※左記QRコードより、製品動画をご覧いただけます。

89

10111000(ポップアップ引棒有)
10117000(ポップアップ引棒無)

アクサースタルク
シングルレバー洗面混合水栓 90
カラー：●クロム
¥98,000(税抜)

▶図面・注意事項 P.d1

165

10123000 (ポップアップ引棒無)

アクサースタルク
シングルレバー洗面混合水栓 170
カラー：●クロム
¥110,400(税抜)

▶図面・注意事項 P.d1

ベッセル型洗面器用

250

10129000 (ポップアップ引棒無)

アクサースタルク
シングルレバー洗面混合水栓 250
カラー：●クロム
¥148,600(税抜)

▶図面・注意事項 P.d1

95

10001000(ポップアップ引棒有)
10003000(ポップアップ引棒無)

アクサースタルク
シングルレバー洗面混合水栓 100
カラー：●クロム
¥63,000(税抜)

▶図面・注意事項 P.d1

ベッセル型洗面器用

248

10103000(ポップアップ引棒無)

アクサースタルク
シングルレバー洗面混合水栓 250
カラー：●クロム
¥92,900(税抜)

▶図面・注意事項 P.d1

AXOR STARCK | アクサースタルク

AN ARCHETYPE.
IN PERFECTION.

アクサースタルクは、理想を実現したコレクションです。
歴史の原点に戻り、水を汲むために使われた井戸よりインスパイアされました。
無駄な要素を削ぎ落とした本質的で機能的なフォルムは、
天才的なひらめき以上であり、今日の完璧なるバスルームプロダクトのアーキタイプです。
Design：Philippe Starck

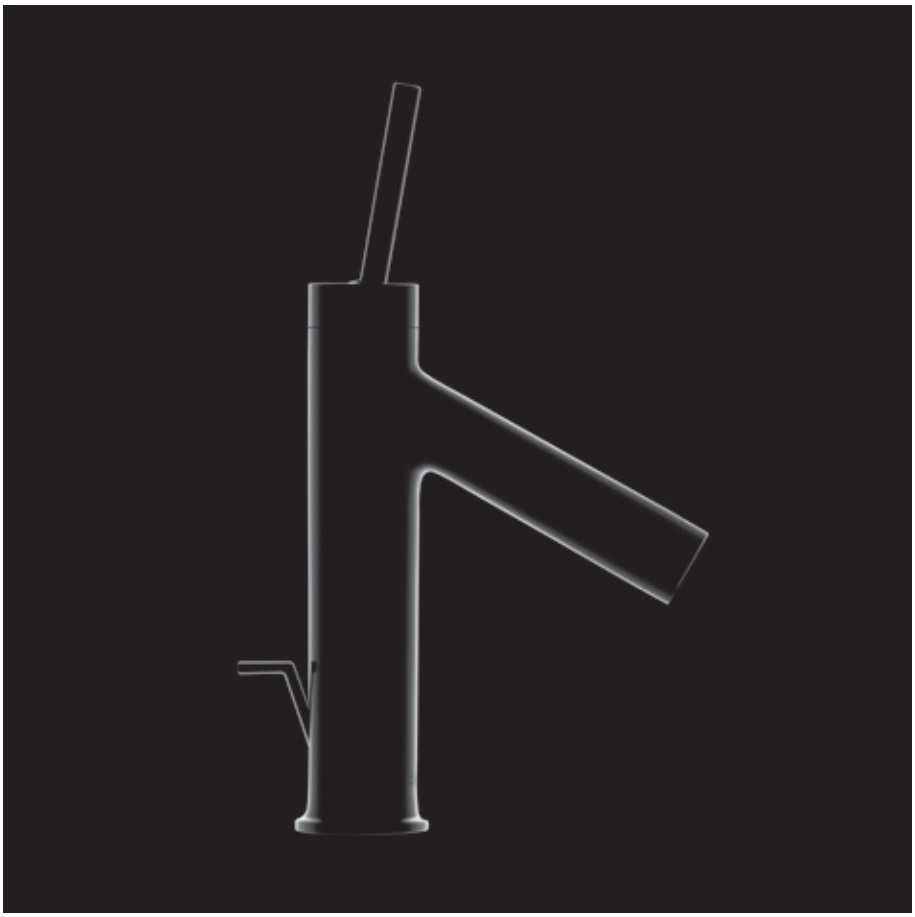

INTERCONTINENTAL BALI RESORT

- Location　バリ島（インドネシア）
- Product　アクサーチッテリオEなど

豪華なリゾートホテルは、美しいジンバラン湾の海岸沿いに並ぶリゾートホテルの草分け的存在であり、バリ島を代表する老舗のリゾートホテルの一つとして広く知られています。緑豊かな敷地に伝統的なバリ島建築様式とモダンなデザインが融合され、穏やかな静けさに包まれたゆったりとした極上の空間です。

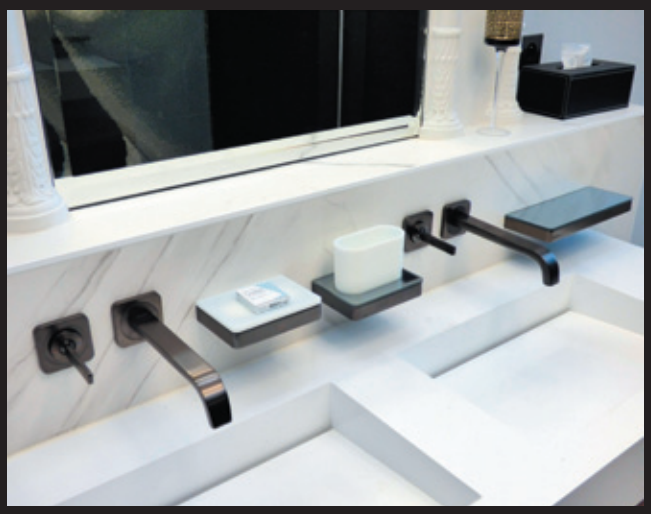

Chateau de roquefoulet

- Location　トゥルーズ（フランス）
- Product　アクサーチッテリオ、アクサーワンなど

1818年に建てられた建築家ルイ・デロール・ド・マスブーによるパラディオ様式のシャトーを改築したホテル。4ヘクタールの豪華な英国公園の中にたたずむ豪奢なホテルは、典型的な外観と対照的に現代的なインテリアが特徴。

HOTEL Liberty

- Location　オッフェンブルグ（ドイツ）
- Product　アクサーチッテリオEなど

ブラックフォレストの麓オッフェンブルグに、ラグジュアリーなホテルが誕生しました。かつて刑務所だった空間は、リノベーションによって新たな息吹が吹き込まれました。38室の客室とスィートルームには、ブラッシュドブラッククロムカラーのアクサーチッテリオコレクションがオブジェのように設えられています。

AX016

Gulde Schoen The Suite Hotel

AX015

Gulde Schoen The Suite Hotel

- Location　アントワープ（ベルギー）
- Product　アクサーチッテリオEなど

1493年、アントワープの中心部に建設された市内で最も古い建物の1角にあります。 都会的な洗練された雰囲気のバスルームには、AXOR Citterio Eコレクションでトータルコーディネーションされました。

AXOR REFERENCES

AX010

CONTENTS

AXOR FINISHPLUS AX004
AXOR POWDERRAIN AX006
AXOR DESIGNERS AX008
AXOR REFERENCES AX010
AXOR STARCK AX020
AXOR STARCK V AX026
AXOR CITTERIO AX030
AXOR CITTERIO E AX038
AXOR CITTERIO M AX048
AXOR EDGE AX054 NEW
AXOR MASSAUD AX060
AXOR MYEDITION AX064
AXOR UNO AX070
AXOR MONTREUX AX076
AXOR SHOWERS
- Shower Heaven AX082
- Overhead showers AX084 NEW
- Thermostatic Module Select AX088
- AXOR Shower Select AX090
- Showerpipe AX092
- AXOR One AX094
- AXOR Shower Collection AX100
- AXOR Front AX106
- AXOR Shower Products AX108
- AXOR Accessories AX110

AXOR KITCHEN AX114 NEW
- AXOR KITCHEN SINKS AX122

＊ハンスグローエブランドは裏表紙からご覧ください。

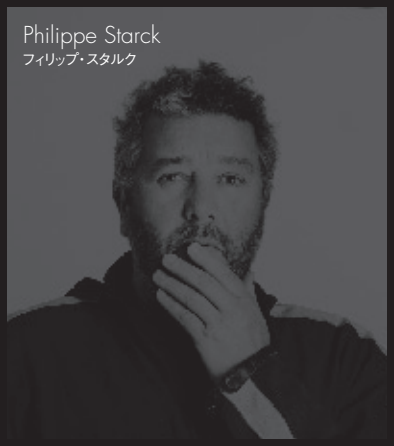
Philippe Starck
フィリップ・スタルク

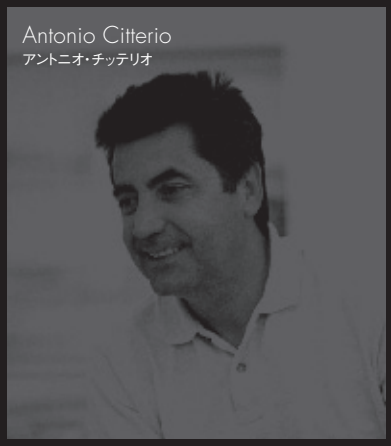
Antonio Citterio
アントニオ・チッテリオ

Jean-Marie Massaud
ジャン・マリー・マソー

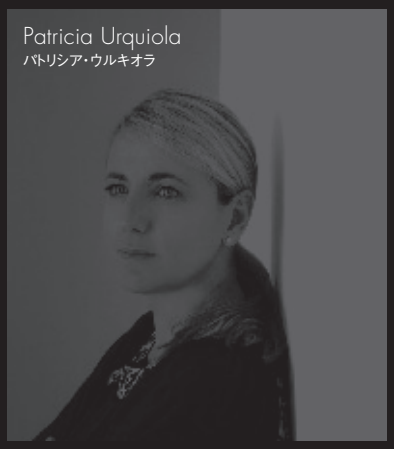
Patricia Urquiola
パトリシア・ウルキオラ

Nendo
ネンド

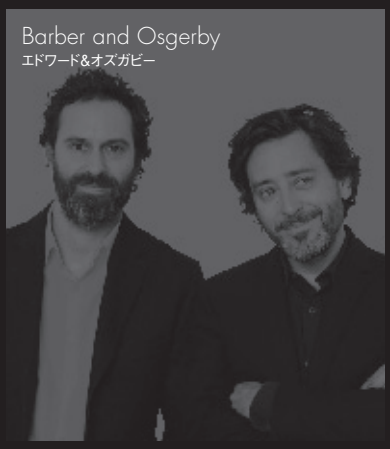
Barber and Osgerby
エドワード&オズガビー

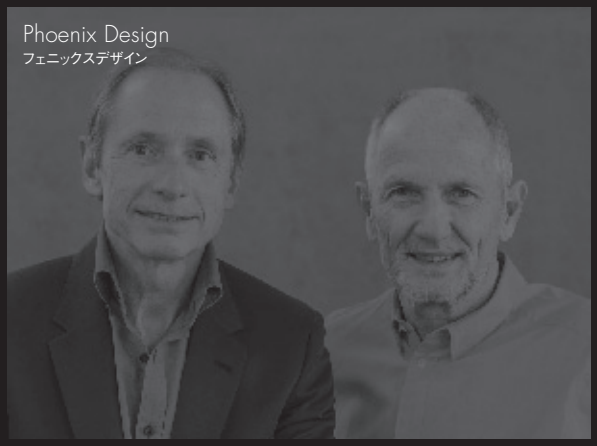
Phoenix Design
フェニックスデザイン

Front
フロント

PowderRain

ハンスグローエ社の独自開発によるユニークなシャワーモード“パウダーレイン”

“パウダーレイン”は、ノズルに複数の吐水口を設けることにより、
絹の糸のような繊細でありながらパワフルな浴び心地を実現しました。
また、柔らかな浴び心地と共に、静かな吐水は聴覚にも癒しをもたらします。
まるで水の繭に包まれるような、今までにない新しいシャワー体験をお楽しみください。

＊パウダーレインが搭載されている製品

- 10637000　アクサーシャワーヘブン
- 27984000　アクサーシャワーパイプ800
- 35300000　アクサーシャワー 壁付式オーバーヘッドシャワー 300 1ジェット パウダーレイン NEW
- 35301000　アクサーシャワー 天付式オーバーヘッドシャワー 300 1ジェット パウダーレイン NEW
- 35316000　アクサーシャワー 天付式オーバーヘッドシャワー 300/300
- 35317000　アクサーシャワー 天井埋込式オーバーヘッドシャワー 300/300
- 47012000　アクサーマイエディション シングルレバー洗面混合水栓 70
- 47022000　アクサーマイエディション シングルレバー洗面混合水栓 230
- 47052000　アクサーマイエディション 3ホール洗面混合水栓 70

AXOR FinishPlus

高級感のある特別な仕上げ

お客様それぞれのご要望に合わせて、10色の特別仕上げを承ります。(有料オプションサービス)
高級感のあるカラー仕上げは、インテリアに溶け込みバスルーム空間をより豊かに演出します。
また、クロム製品の上にPVD加工を施すことで製品はより堅牢で腐食しにくくなり、
いつまでも美しくご愛用いただけます。(クロム仕上げの約10倍の強度)

※PVD加工
物理蒸着(physical vapor deposition、略称:PVD)
真空状態の中で原料を加熱して蒸発させ、気化された原子が物質にぶつかり蓄積することにより、物質の表面に薄膜を形成させます。

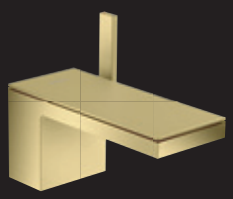

Brushed brass
-950

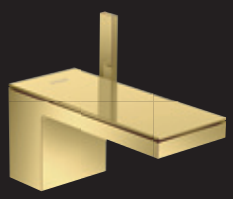

Polished gold-optic
-990

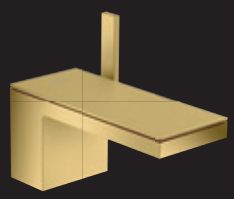

Brushed gold-optic
-250

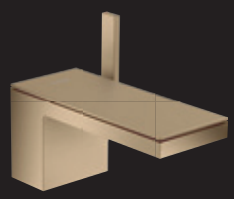

Brushed bronze
-140

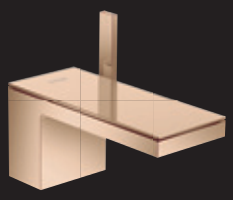

Polished red gold
-300

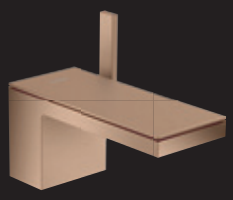

Brushed red gold
-310

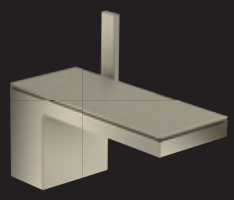

Brushed nickel
-820

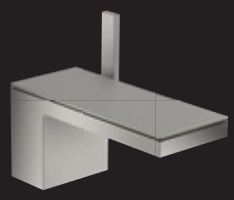

Stainless steel optic
-800

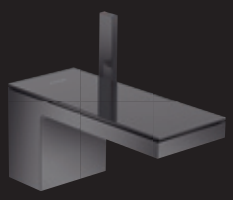

Polished black chrome
-330

Brushed black chrome
-340

FORM FOLLOWS PERFECTION

価値観、デザイン、創造のプロセスを一新させる3つの単語:
FORM FOLLOWS PERFECTION.
このシンプルな概念は、デザインに革命をもたらしました。
形状と機能は各々個別に扱われるべきものではありません。
開発のプロセスは、もうこれ以上何かを加えることも、
削ることもできないという時まで止むことはありません。
プロダクトが形状と機能を内包し、それらを超越した価値をもたらすものとなるまで。
この野心を胸に、アクサーはバスルームやキッチンのための水栓やシャワー、
そしてアクセサリーの開発、設計をし、プロダクトを生み出し続けます。
満ち足りた弛みのない先駆的な革新を、ワールドワイドなデザイナーと共に。

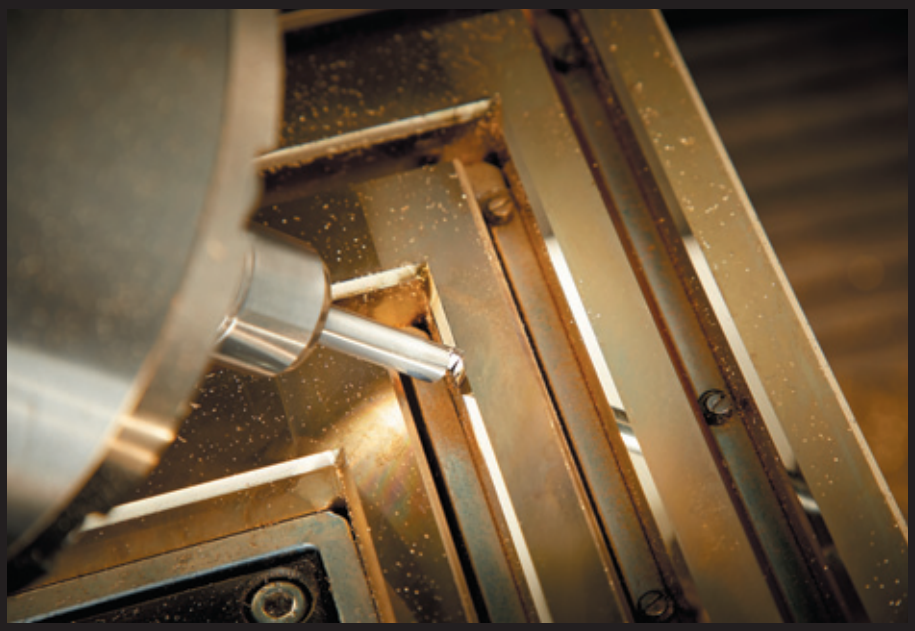

AXOR

アクサー総合カタログ 2020-2021

FORM FOLLOWS PERFECTION